# TARIFA TÉCNICA

/ COLECCIÓN **LIFEBOX**

LAGRAMA

# Índice

## 1 Infantil - Cottage


| | |
|---|---|
| Litera **Cottage** - Kit | 1/ **3** |
| Litera **Cottage** simple | 1/ **4** |
| Litera **Cottage** - Modular | 1/ **5** |
| Nido **Cottage** | 1/ **6** |
| Compacto **Cottage** | 1/ **7** |
| Accesorios **Cottage** | 1/ **8** |
| Litera **Flat** | 1/ **10** |
| Litera **Homage** | 1/ **13** |
| Litera **Vagón** | 1/ **14** |
| Litera **Tren** | 1/ **14** |
| Elementos de apoyo y protectores | 1/ **15** |
| Bastidores planos | 1/ **16** |
| Accesorios para bastidores planos | 1/ **17** |
| Mesa infantil **Pupitre** | 1/ **18** |


## 2 Literas plegables y camas elevadas


| | |
|---|---|
| Opciones para camas plegables | 2/ **3** |
| Camas plegables verticales | 2/ **5** |
| Camas plegables horizontales | 2/ **9** |
| Camas plegables horizontales con armario | 2/ **14** |
| Camas plegables horizontales con mesa | 2/ **16** |
| Camas plegables horizontales con armario y mesa | 2/ **19** |
| Accesorios para camas plegables | 2/ **21** |
| Camas plegables **Blink** | 2/ **24** |
| Accesorios para camas plegables **Blink** | 2/ **27** |
| Colchones para camas plegables | 2/ **28** |
| Sillón plegable **Siesta** | 2/ **29** |


## 3 Nidos y compactos


| | |
|---|---|
| Nido **Frame** | 3/ **3** |
| Nidos con base plana | 3/ **4** |
| Nidos con largueros | 3/ **5** |
| Base plana **Flash** | 3/ **6** |
| Colchoneta **Picnic** | 3/ **7** |
| Compacto con base plana | 3/ **8** |
| Camas superpuestas con base plana | 3/ **9** |
| Accesorios bases planas | 3/ **10** |
| Camas superpuestas **Geminis** con largueros | 3/ **12** |
| Camas superpuestas **Geminis** con base plana | 3/ **13** |
| Cabeceros contenedor | 3/ **14** |
| Accesorios para nidos y compactos | 3/ **15** |


**Importante**
Lagrama S.L se reserva el derecho a modificar los precios y a realizar modificaciones y mejoras en el producto de esta tarifa.

Las fotografías pueden no presentar fielmente los colores y acabados de los muebles debido a la mejora y actualización periódica de los mismos. Consulta la tarifa y el muestrario de acabados actualizado en la web www.lagrama.es

**VERSIÓN 2.07**
Julio 2026

© Copyright LAGRAMA, S.L. Todos los derechos reservados. Queda prohibida la reproducción total o parcial de esta tarifa por medio de cualquier procedimiento sin la previa autorización, por escrito, de LAGRAMA, S.L.

## 4 Camas, cabezales (Dormitorios)


Cabezales **preconfigurados** 4/ **6**
Cabezales **con distanciadores** 4/ **28**
Cabezales **a suelo** 4/ **38**
Cabezales **para colgar** 4/ **50**
**Camas:** Bases y canapés 4/ **58**
Mesitas **Outline** 4/ **66**
Mesitas **Top** 4/ **68**
Mesitas **Dressbox** 4/ **70**
Mesitas **Addliving** 4/ **72**
Complementos para mesitas 4/ **76**
Mesitas singulares **OX - Nit - Eclipse** 4/ **78**
Espejos 4/ **82**
Estantes y estantes con Led y accesorios 4/ **84**
Leds y material eléctrico 4/ **95**


## 5 Composiciones Kubox (Camas)


Nido y compacto **Kubox** 5/ **3**
Ejemplos camas **Kubox** 5/ **4**
Accesorios para camas **Kubox** 5/ **10**
Cabezales tapizados para camas **Kubox** 5/ **11**


## 6 Sistema Kubox (Camas y almacenaje)


Módulos apilables de fondo 52 6/ **3**
Módulos apilables de fondo 77 6/ **8**
Módulos apilables de fondo 102 6/ **11**
Accesorios **Kubox** 6/ **14**


## 7 Módulos bajos


Módulos bajos fondo 32 cm 7/ **3**
Módulos bajos fondo 45 cm 7/ **4**
Módulos para incorporar ruedas o patas 7/ **7**
Complementos para módulos bajos 7/ **8**


## 8 Estudio


Mesas laminadas 8/ **3**
Mesas con patas 8/ **4**
Mesa **Levita** 8/ **6**
Sobres para mesas 8/ **8**
Patas 8/ **10**
Soportes y refuerzos 8/ **11**
Cajoneras con ruedas 8/ **12**
Módulos bajos h.71 cm 8/ **13**
Encimeras para módulos bajos 8/ **16**
Accesorios 8/ **17**


## 9 Sistema Airbox (Estanterias modulares)


Presentación del sistema **Airbox** 9/ **3**
Tipología de acabados de frentes 9/ **8**
Cómo realizar un pedido 9/ **9**
Datos técnicos 9/ **10**
Medidas especiales 9/ **12**
**Modulación estándar** 9/ **15**
**Modulación para enrasar con armarios** 9/ **29**
Estantes, frentes y accesorios 9/ **43**
Instrucciones de montaje 9/ **52**


## 10 Panelados y estanterías


Arrimaderos y paneles 10/ **3**
Galerías y anaqueles 10/ **5**
Estantería **Secret** 10/ **8**
Estantería/Terminal doble 10/ **9**
Estantería **Aire** 10/ **10**
Estanterías sin trasera 10/ **11**
Estanterías con montantes metálicos 10/ **12**
Estantes a pared con soporte oculto 10/ **14**
Estantes a pared para soporte “pinza” 10/ **15**
Estantes con trasera 10/ **16**
Estantes dobles con trasera 10/ **17**
Módulos metálicos 10/ **18**
Espejos 10/ **19**
Paneles **Holes** 10/ **20**
Colgador **Bolet** 10/ **21**
Aplique led **Camerino** 10/ **22**
Estante led **Tony** 10/ **23**
Complementos **Fly** y **Nest** 10/ **24**
Complemento **Hache** 10/ **25**
Divisor de lamas giratorias **Flip-Flap** 10/ **26**


## 11 Sistema Dressbox (Armarios modulares)


Introducción 11/ **4**
Armarios valorados - **Preconfigurados** 11/ **26**
Módulos **superiores h.162 / 178 cm** 11/ **46**
Módulos **superiores h.202 / 225 / 240 / 255 cm** 11/ **62**
Módulos **inferiores** 11/ **102**
Módulos **para colgar** 11/ **118**
Estantes, cajoneras y accesorios interiores 11/ **126**

# LAGRAMA

## Personalizar un mueble es hacerlo tuyo, sentirte partícipe del diseño de tu hogar.

Lagrama te ofrece unos niveles de personalización para adaptarnos a tu gusto y necesidades.

# PERSONALIZA TUS MUEBLES

# DEFINE TU CARÁCTER

## Muebles fuelle a medida

# TU CASA ES ÚNICA

No importa como sea tu casa, pequeña, grande, alta, baja, ...
Nosotros nos adaptamos a ella.
Fabricamos los muebles para ti, son únicos,
en exclusiva, adaptados a tus necesidades.

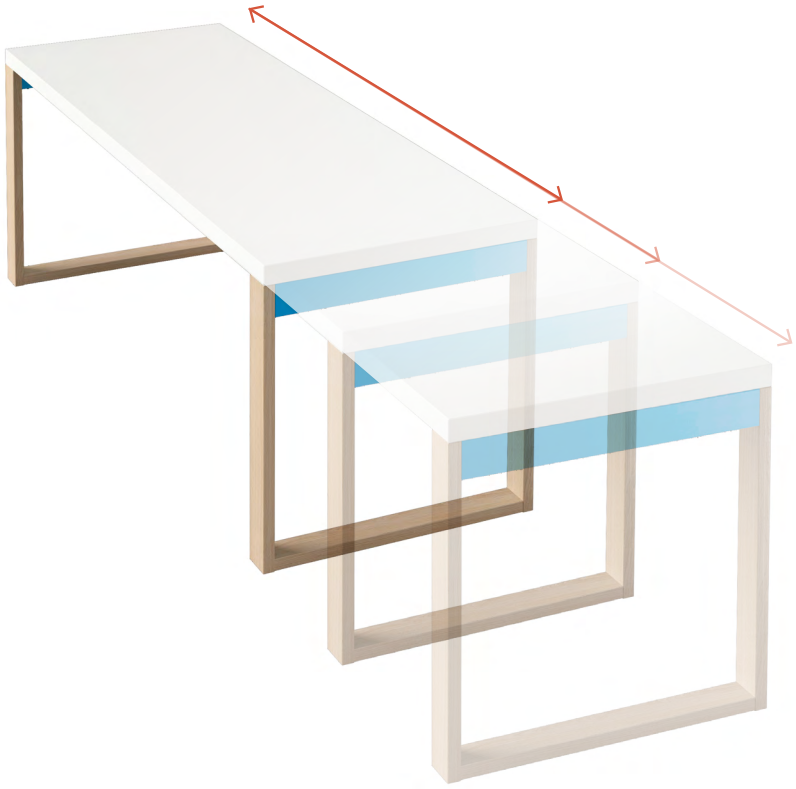

## Acabado Cómic

# COMBINA COLORES AL MÁXIMO

Escoge el color del mueble, el color del frente, y además, el color del canto del frente. Combina los colores como tu quieras.

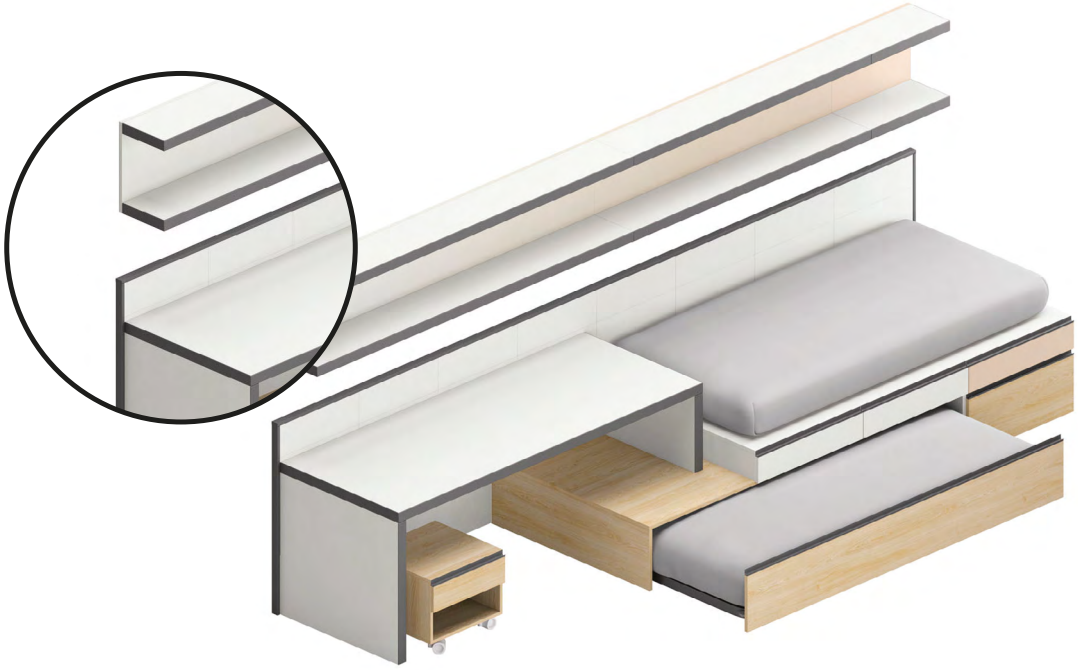

# COLOREA TU INTERIOR

## Tablero bicolor Cottage

El tablero Bicolor permite diferenciar
el color interior del exterior,
consiguiendo un efecto diferenciador para tu Cottage.

# TU ESPACIO

## Sistema de armarios a medida

# NO ES PROBLEMA

Aprovecha tu espacio, engrandece tu casa.
Dinos que espacio tienes
y fabricamos tu armario a medida
con sus puertas de la misma anchura.

# Acabados

## Laminados

Para uso general en cualquier artículo de tarifa (excepto interiores de cajones).
**Disponibles en todos los gruesos de tablero.**

Alba | Haya | West | Nua | Ombra | Roble | Boreal



Blanco Disset



Lino

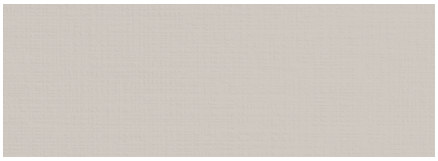

Cendra

Topo



Calcio

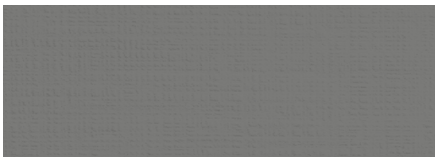

Marengo

Gris Vulcano

Nácar

Salvia

Eucalipto

Ámbar

Ártico

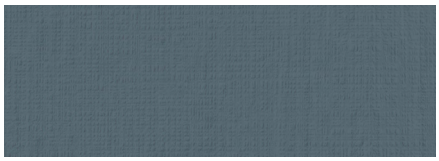

Bruma

Rosa Mate

Siena

ⓘ El interior de los cajones se servirán siempre en acabado Nácar.

# Acabados

## Colores lacados

Para uso en piezas que admitan lacado, en piezas metálicas y puertas cristal.

**Opción color cliente según carta Pantone/NCS/RAL: +150 puntos por cada color especial**

Blanco
Lino
Cendra
Topo
Calcio
Marengo
Nácar
Ámbar
Salvia
Eucalipto
Ártico
Bruma
Rosa Mate
Siena
Pizarra
Gris Vulcano

## Textiles

Para uso en piezas que admiten tapizados: respaldos, cabeceros, cojines y protectores.

**Opción tapizado tela cliente:** ver en cada producto tapizado el descuento aplicado.

**Tejido Net:** Tejido 3D

Net Blanco
Net Gris

**Tejido Fil:** 50%PP, 32%PES, 18%CO

**Crevin: Colección Libra.** Disponible toda la gama.

05
20
61
49
37
52

**Tejido Natura:** Vinilo / Uretano con revestimiento PermaBlok3®

**Spradling: Colección Valencia.**

Weiss
Taupe
Meteor
Platin
Grau
Chalk

# Tiradores

## Tiradores de madera.

Medidas en cm

ⓘ Los tiradores de madera se pueden teñir o lacar en cualquier acabado.

⚠ Algunos tiradores tienen un incremento por aplicar sobre el frente. Ver tablas.

**Bolet XL**

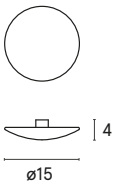


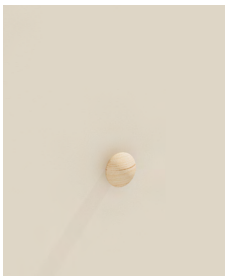

**Bolet**

**Craft**

No disp. para frentes AV

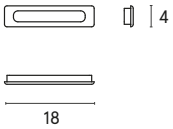

**Palo Bajo y Alto**

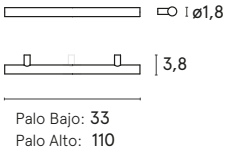

| | Bolet XL | Bolet | Craft | Palo Bajo | Palo Alto |
|---|---|---|---|---|---|
| **Incremento** | **+ 18 ptos.** | **+ 6 ptos.** | **+ 6 ptos.** | **-** | **+22 ptos.** |
| Tirador suelto | 29 ptos. | 17 ptos. | 17 ptos. | 10 ptos. | 33 ptos. |

## Tiradores de ABS.

Medidas en cm

ⓘ Los tiradores de ABS se pueden lacar en cualquier acabado unicolor.

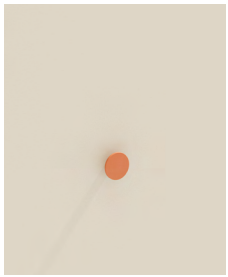

**Pomo**

**Drop**

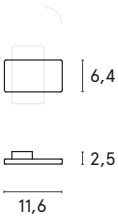

**Maya**

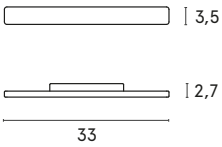

**Oh mini / Oh**

No disp. para frentes AV

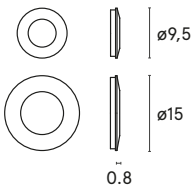

**Antifaz**

No disp. para frentes AV

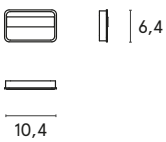


| | Pomo | Drop | Maya | Oh mini / Oh | Antifaz |
|---|---|---|---|---|---|
| **Incremento** | **-** | **-** | | | |
| Tirador suelto | 4 ptos. | 11 ptos. | | | |

# Tiradores

## Tiradores de metal.

Medidas en cm

ⓘ Los tiradores metálicos se pueden lacar en cualquier acabado unicolor.

⚠ El tirador Wagon tiene un incremento por aplicar sobre el frente. Ver tabla.

**Coma**

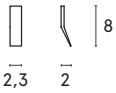

**Asa**

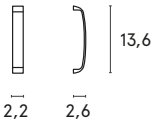

**Wagon**

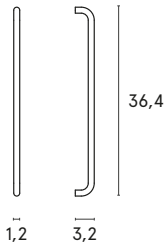


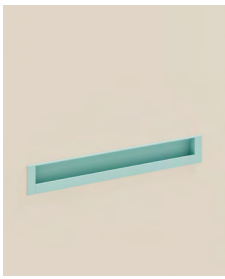

**In**

No disp. para frentes AV

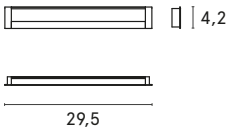


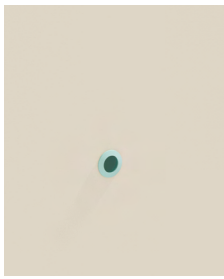

**Ring**

| | Coma | Asa | Wagon | In | Ring |
|---|---|---|---|---|---|
| **Incremento** | - | - | + 21 ptos. | - | - |
| Tirador suelto | 6 ptos. | 11 ptos. | 32 ptos. | 8 ptos. | 6 ptos. |

## Tiradores metálicos sobre canto.

Medidas en cm

ⓘ Los tiradores metálicos se pueden lacar en cualquier acabado unicolor.

**Label Cap**

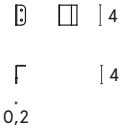

**Pestaña**

**Slim**

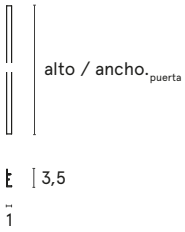

**Top**

No disp. para frentes AV

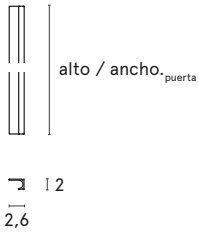


| | Label Cap | Pestaña | Slim | Top |
|---|---|---|---|---|
| **Incremento** | - | - | Ver tarifa | Ver tarifa |
| Tirador suelto | 6 ptos. | 6 ptos. | 20 ptos. / m.l | 25 ptos. / m.l |

# Cómic

## Versión Cómic

La versión cómic permite ampliar las posibilidades de color de algunas piezas, otorgando al canto un color diferente del frente sin incrementar el precio.

Si no se elige esta opción, el color del canto es igual al color del frente.

Únicamente disponible en acabado laminado, no lacados.

| | |
|---|---|
| Aplicación versión cómic | sin cargo |

**Aplicación:**

· Cantos de frentes de cajones y puertas
· Cantos de montantes y estantes para estanterías
· Cantos de panelados, arrimaderos y cabeceros
· Cantos de encimeras y sobres de mesa
· Cantos de bases de camas compactas

# Datos técnicos

## Altura de los módulos apoyados al suelo

Todos los módulos apoyados al suelo van sobre tacos de 1 cm de alto. Sumar 1 cm a la altura total del mismo.

## Cajones

Guías con **extracción total** opcionales (+13 ptos/cajón)

Acabado interior color nácar.
Doble frente para mayor robustez.

Guías metálicas ocultas modelo Quadro® de Hettich® **con freno** certificadas por la LGA alemana para 60.000 ciclos de uso.

Para fondos superiores a 60 cm, guías metálicas de rodamiento **con freno**.

## Tacos, patas y ruedas

Taco de 1 cm en plástico negro. No raya el suelo.

Patas con tacos de plástico. No raya el suelo.

Ruedas con zona de contacto con el suelo en goma para no rayar el suelo.

Escaleras de camas elevadas en caucho antideslizante con regulador de altura e inclinación.

## Tiradores embutidos

**Tirador OH**

Tirador embutido, sólo aplicable en frentes de altura mínima 31,6 cm para cajones y 28,2 cm para puertas.

Se colocará centrado. No puede ir en las puertas AV.

El color exterior será cualquier color lacado y el interior será del mismo color que el frente.

En el caso de módulos que combinen puertas y cajones, camas abatibles y altillos, el tirador combinación por defecto será el Tirador OH mini. Cualquier variación deberá indicarse en pedido.

**Tirador OH mini**

Mismas características que el tirador OH a diferencia que la altura mínima en frentes es de 12 cm.

**Tiradores embutidos: Antifaz, Craft e In.**

Los tiradores embutidos no pueden ir en frentes AV.

# Acabados

## Laminados

Tablero formado a partir de pequeñas partículas procedentes de madera reciclada que se compactan con resinas a altas temperaturas.

Tiene tres capas: las dos exteriores tienen el material más compacto que la parte central para soportar los mecanizados.

El tablero está cubierto con papel incorporado mediante resinas melamínicas. Este proceso le da valores tales como resistencia al vapor de agua, agentes químicos, erosión, rayado y a las altas temperaturas. Los laterales son cubiertos con cantos de ABS biselados de 0,8 y 1,5 mm.

**Medidas**

Las medidas máximas del tablero son de 270 x 205 cm.
Espesores usados: 10, 16, 19, 22, 30 y 50 mm.

**Normativa y calidad**

Tablero según norma EN 14322, UNE EN 312, EN 438-1.

Superficie según norma IQL (Resistencia al rayado, la tinta de rotulador, café, vino tinto, refrescos de cola, desinfectantes, limpiadores...)

**Mantenimiento y limpieza**

Con un paño levemente humedecido en agua con jabón neutro. Evitar productos de limpieza que contengan acetona, tricloetileno y etilbutilamina.

## Lacado

El lacado se realiza directamente sobre el acabado base del tablero. Cuando son piezas en MDF se usa una imprimación previa al lacado para un mejor acabado.

Las lacas al agua, poseen un bajo contenido en metales pesados. No son tóxicas.

**Normativa y calidad**

El acabado lacado en los distintos colores pasa correctamente según norma UNE EN 12722 / 12720, UNE 11-019/5, UNE 11 019/6 (Resistencia a daño mecánico, al ataque de líquidos fríos, resistencia al calor seco (100ºC) y resistencia a grasas y aceites). Cumple con la normativa que se usa para la juguetería.

**Mantenimiento y limpieza**

Con un paño levemente húmedo. Usar jabón neutro.

## Metal

Recubrimiento de pintura en polvo formado por resinas poliéster y exento de TGIC. Presenta una excelente resistencia a la intemperie y máxima solidez a la luz (Blanco, Silver y Gris Vulcano).

Para el resto de colores se utilizan lacas de poliuretano especiales para metales.

**Normativa y calidad**

Cumple con las especificaciones internacionales Qualicoat.

**Mantenimiento y limpieza**

Con un paño levemente húmedo. Usar jabón neutro.

## Tablero fenólico

Tablero contrachapado de abedul recubierto de una capa fenólica antideslizante y resistente al agua. El lado de desgaste tiene un patrón de malla cuadrado que evita el deslizamiento, el lado reverso es liso. Los cantos del tablero contrachapado están sellados con pintura acrílica para evitar que penetre el agua. El color estándar de la capa fenólica es negro.

Presenta gran dureza y rigidez así mismo ofrece una gran resistencia al uso. Necesita muy poco mantenimiento y es fácil de limpiar.

## Textil Net

Composición 100% PES

Resistencia a la abrasión 30.000 ciclos - Solidez a la luz 5.

Textil compuesto por una malla unida a un foam de 5 mm.

**Mantenimiento y limpieza**

Lavado a máquina normal. Temperatura máxima 60º.
No usar lejía. Planchado a temperatura fría. Máximo 110º.
No usar secadora.

## Textil Fil

50% PP, 32%PES, 18%CO

Resistencia a la abrasión (cambio de aspecto: 3000 ciclos): 4-5
(EN ISO 12947/4:1998)

Resistencia a la abrasión (rotura hilos): 66.000
(EN ISO 12945-2:1998)

Actividad antibacteriana. Propiedad antibacteriana fuerte: >3
(EN ISO 20743:2013). Tejido favorable para personas con alergia

Avalado por el certificado hipoalergénico (antialérgico) HOHENSTEIN.

Avalado por el certificado sostenible OEKOTEX.

**Mantenimiento y limpieza**

Limpieza de manchas con agua y jabón.
Lavable a máquina 30ºC.
Lavable con solución clorada: 80% Agua y 20% Lejía

## Textil Natura

Vinilo / Uretano con PERMABLOK³®

Capa protectora contra gérmenes, bacterias y hongos.
Capa protectora contra abrasión y manchas.

>300.000 ciclos de Martindale (EN ISO 12947:1999)

Resistencia a la radiación ultravioleta
XENOTEST DIN 54004/NTC 1479

**Mantenimiento y limpieza**

Lavado a mano con soluciones jabonosas suaves o productos de limpieza especiales para vinilo. Retire con un paño blanco húmedo las manchas y la suciedad con un detergente con PH neutro. No usar productos de limpieza que contengan alcoholes, soluciones a base de xileno o acetona. No secar a máquina. No planchar. No lavar en seco. No blanquear.

# Precios tableros

## Tableros laminados

| Tablero | Puntos | Medida máxima | |
|---|---|---|---|
| Espesor 3 mm | 29 puntos/m$^2$<br>Mínimo 10 puntos | 241 x 120 cm | No admite cantos chapados |
| Espesor 10 mm | 55 puntos/m$^2$<br>Mínimo 14 puntos | 270 x 205 cm | Incluye cantos chapados de 0,8 mm |
| Espesor 16 mm | 64 puntos/m$^2$<br>Mínimo 18 puntos | 270 x 205 cm | Incluye cantos chapados de 0,8 mm |
| Espesor 19 mm | 69 puntos/m$^2$<br>Mínimo 20 puntos | 270 x 205 cm | Incluye cantos chapados de 0,8 mm |
| Espesor 22 mm | 76 puntos/m$^2$<br>Mínimo 20 puntos | 270 x 205 cm | Incluye cantos chapados de 0,8 mm |
| Espesor 30 mm | 95 puntos/m$^2$<br>Mínimo 25 puntos | 270 x 205 cm | Incluye cantos chapados de 0,8 mm |
| Espesor 50 mm | 155 puntos/m$^2$<br>Mínimo 40 puntos | 270 x 205 cm | Incluye cantos chapados de 0,8 mm |

Para otros grosores de canto, consultar con fábrica

## Tapetas

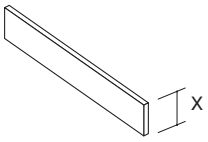


Ancho máximo: 270 cm
Precio mínimo: 1 m.l

| Tablero | Alto (x) de 6,5 a 10 cm | Alto (X) = 10,1 a 20 cm |
|---|---|---|
| Espesor 10 mm | 6 puntos/metro lineal | 10 puntos/metro lineal |
| Espesor 16 mm y 19 mm | 9 puntos/metro lineal | 15 puntos/metro lineal |
| Espesor 22 mm | 10 puntos/metro lineal | 16 puntos/metro lineal |
| Espesor 30 mm | 12 puntos/metro lineal | 18 puntos/metro lineal |
| Espesor 50 mm | 17 puntos/metro lineal | 28 puntos/metro lineal |

## Tableros lacados

| Tablero | Puntos | |
|---|---|---|
| Lacado tablero una cara | 40 puntos/m$^2$ | Incluye 1 cara y 4 cantos lacados |
| Lacado tablero dos caras | 66 puntos/m$^2$ | Incluye 2 caras y 4 cantos lacados |
| Lacado de tapetas | 10 puntos/lineal | |

# Medidas especiales

## Modificación de dimensiones módulos

ⓘ Incrementos no acumulativos: en caso de aplicar dos o más modificaciones solo se aplicará un único incremento.

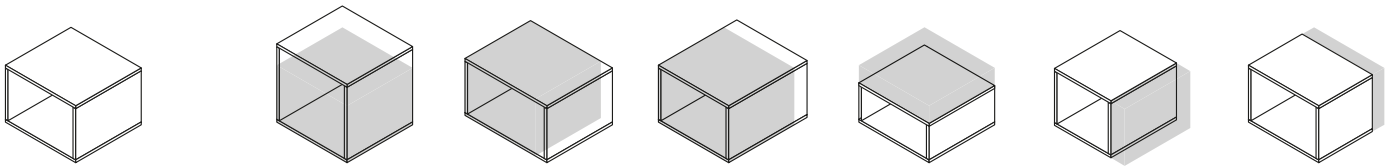


| Producto | Reducir dimensiones | Incrementar dimensiones hasta en un 10% |
|---|---|---|
| Contenedores<br>Con puertas o diáfanos | + 15% al precio<br>(excepto: armarios Dressbox y alto en estanterías Airbox). | + 30% al precio |
| Cabezales de grueso 3 ó 5 cm | | |
| Montantes de estantería | | |
| Estantes de grueso 3 ó 5 | | |
| Elementos téxtiles | | |
| Contenedores<br>Con cajones (fondo mínimo 32 cm) | | |
| Elementos metálicos | | |

## Cajeados y encajes

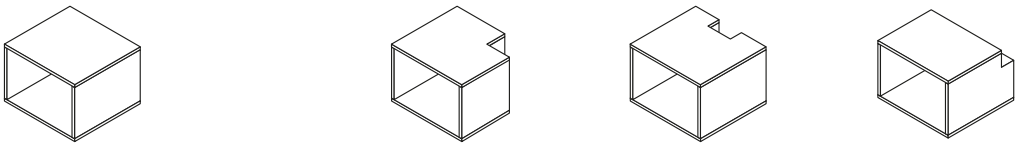


| Producto | Incrementos |
|---|---|
| Módulos puerta, diáfanos y altillos | incrementar 20% al precio |
| Módulos cajones y zapateros extraíbles | incrementar 30% al precio |

# Condiciones generales de venta

## 1. Pedidos

Se cursarán siempre por fax o correo electrónico, indicando claramente referencias de los artículos solicitados así como acabados base, lacados, textiles y tiradores. Adjuntando, siempre que sea posible, el dibujo o plano correspondiente.

Lagrama S.L. remitirá el pedido final al cliente para su confirmación.

Lagrama S.L. no se hace responsable de los errores que puedan producirse por el incumplimiento de este punto.

## 2. Modificaciones y anulaciones de pedido

Debido a nuestro sistema de fabricación sobre pedido, una vez confirmado el mismo a fábrica, este se considerará en firme, no admitiéndose modificaciones ni anulaciones transcurrido el plazo especificado en las confirmaciones de pedido.

Cualquier modificación o anulación posterior supondrá una facturación del 50% del importe del pedido.

## 3. Incidencias y reclamaciones

Cualquier reclamación de cantidad, color o calidad aparente deberá hacerse en un plazo máximo de 15 días. Las reclamaciones por daños deberán ser efectuadas en el momento de la entrega haciéndolo constar en el albarán de entrega. Todo albarán firmado se considerará recibido y conforme.

Solamente se atenderán como incidencias, una vez entregada la mercancía, las producidas por error de fábrica habilitándose un plazo de 30 días para su subsanación. No se aceptarán incidencias transcurridos 3 meses desde la fecha de entrega.

## 4. Añadidos o ampliaciones de pedido

El plazo de entrega será el mismo que el de un pedido normal, nunca el plazo reducido con el que se tratan las incidencias o roturas responsabilidad de la empresa. No obstante teniendo en cuenta la necesidad de solventar con la mayor rapidez cualquier problema que se pueda generar, la empresa pondrá todos los medios a su alcance para agilizar la entrega.

## 5. Medidas especiales

Toda variación de medidas y/o acabados no contemplada en la presente tarifa serán consultadas previamente a fábrica para indicar viabilidad, precio y plazo de entrega.

## 6. Devolución de mercancía

Siendo que todos los pedidos se consideran en firme, no se admiten devoluciones de mercancía.
Si de forma excepcional, y de mutuo acuerdo, se admitiese alguna devolución de género, este sufrirá una depreciación mínima del 40% sobre la tarifa aplicada y ello siempre en caso de llegar perfectamente embalada y sin desperfectos. Bajo ningún concepto se admitirá la devolución de piezas especiales.

## 7. Transporte

Los portes están incluidos en los precios de tarifa y, por lo tanto, a nuestro cargo a cualquier punto de la península. Cuando para completar un servicio y a instancias del propio cliente, sea preciso recurrir a algún tipo de transporte ajeno a la empresa, el coste del mismo será por cuenta del cliente.

## 8. Garantía

Todos los productos de la marca Lagrama S.L. están garantizados por un periodo de 2 años bajo condiciones normales de uso, mantenimiento y contra cualquier defecto de fabricación que afecta a la funcionalidad de los mismos.

# Condiciones generales de pago

## 1. Forma de pago

Contado (pago a la descarga) ..... 1 % dto. por pronto pago
Recibo domiciliado, vto. a 20 días fecha factura ..... 1 % dto. por pronto pago
Dos giros domiciliados, vto. a 30 y 60 días fecha factura ..... sin descuento
Un solo giro domiciliados, vto. a 60 días fecha factura ..... sin descuento

- Para poder aplicar la forma de pago de recibos domiciliados, es obligatorio que obre en nuestro poder el original cumplimentado de la autorización de domiciliación bancaria.
- Cualquier otra forma de pago, basada en la reposición de fondos o bien a través de nuestro representante, deberá ser consultada con Fábrica, y en ningún caso se aplicará descuento por pronto pago.
- Los descuentos aplicados quedarán anulados si no se cumple el pago en los vencimientos establecidos en la factura.
- En las facturas con pago fraccionado cuyo importe sea inferior a 150€, se efectuará un solo giro.
- Los PORTES están incluidos para cualquier destino de la Península.
- Los precios de esta tarifa no incluyen el I.V.A.

## 2. Impagados

Es norma general no tramitar o servir ningún pedido en caso de impago de algún efecto o factura pendiente, pudiendo establecer la empresa condiciones de pago anticipado para las operaciones que precedan a la normalización de pagos y crédito comercial.

Los gastos de devolución que pudieran ocasionarse serán repercutidos al cliente.

## 3. Precio por puntos

El precio de cada artículo de esta tarifa se obtendrá multiplicando los puntos reflejados en la casilla correspondiente por el precio del punto en su momento.

## 4. Impuestos

Sobre el precio de tarifa se incrementará el I.V.A. y en su caso, el Recargo de Equivalencia, vigentes por ley en el momento de la facturación.

LAGRAMA S.L. es una marca registrada. El Fabricante se reserva el derecho de introducir sin previo aviso, las modificaciones o cambios que considere conveniente en beneficio del producto final del cliente.

Julio 2026

# Notas

## Notas

# Colchones

## Colchón Visco 17

Para arrastres (nidos) y camas abatibles horizontales

El colchón **Visco 17** ofrece un descanso firme con una suave adaptabilidad a la silueta del cuerpo gracias a sus 1,5 cm de viscoelástica.

Idóneo para camas plegables.

ALTURA: **17 cm**

| | 90x190 | 90x200 | 90x210 | 105x190 | 105x200 | 105x210 | 135x190 | 135x200 | 135x210 |
|---|---|---|---|---|---|---|---|---|---|
| Referencia | CO1-901 | CO1-902 | CO1-903 | CO1-051 | CO1-052 | CO1-053 | CO1-351 | CO1-352 | CO1-353 |
| Puntos | 217 | 234 | 253 | 245 | 266 | 288 | 308 | 335 | 364 |

| | 150x190 | 150x200 | 150x210 | 160x190 | 160x200 | 160x210 | 180x190 | 180x200 | 180x210 |
|---|---|---|---|---|---|---|---|---|---|
| Referencia | CO1-501 | CO1-502 | CO1-503 | CO1-601 | CO1-602 | CO1-603 | CO1-801 | CO1-802 | CO1-803 |
| Puntos | 335 | 364 | 396 | 364 | 398 | 433 | 423 | 461 | 503 |

## Colchón Visco 21

Para camas abatibles verticales* y Blink

*Camas verticales sin cabezal plegable.

El colchón **Visco 21** aporta un descanso firme con una suave reducción de presiones en la silueta. Perfecto para aquellos que deseen un descanso con más firmeza.

ALTURA: **21 cm**

| | 90x190 | 90x200 | 90x210 | 105x190 | 105x200 | 105x210 | 135x190 | 135x200 | 135x210 |
|---|---|---|---|---|---|---|---|---|---|
| Referencia | CO2-901 | CO2-902 | CO2-903 | CO2-051 | CO2-052 | CO2-053 | CO2-351 | CO2-352 | CO2-353 |
| Puntos | 217 | 234 | 253 | 245 | 266 | 288 | 308 | 335 | 364 |

| | 150x190 | 150x200 | 150x210 | 160x190 | 160x200 | 160x210 | 180x190 | 180x200 | 180x210 |
|---|---|---|---|---|---|---|---|---|---|
| Referencia | CO2-501 | CO2-502 | CO2-503 | CO2-601 | CO2-602 | CO2-603 | CO2-801 | CO2-802 | CO2-803 |
| Puntos | 335 | 364 | 396 | 364 | 398 | 433 | 423 | 461 | 503 |

## Colchón Visco 29

El colchón **Visco 29** aporta un descanso firme con una suave reducción de presiones en la silueta.

ALTURA: **29 cm**

| | 90x190 | 90x200 | 90x210 | 105x190 | 105x200 | 105x210 | 135x190 | 135x200 | 135x210 |
|---|---|---|---|---|---|---|---|---|---|
| Referencia | CO12-901 | CO12-902 | CO12-903 | CO12-051 | CO12-052 | CO12-053 | CO12-351 | CO12-352 | CO12-353 |
| Puntos | 344 | 375 | 409 | 386 | 421 | 459 | 473 | 516 | 563 |

| | 150x190 | 150x200 | 150x210 | 160x190 | 160x200 | 160x210 | 180x190 | 180x200 | 180x210 |
|---|---|---|---|---|---|---|---|---|---|
| Referencia | CO12-501 | CO12-502 | CO12-503 | CO12-601 | CO12-602 | CO12-603 | CO12-801 | CO12-802 | CO12-803 |
| Puntos | 514 | 562 | 613 | 562 | 613 | 670 | 657 | 719 | 786 |

# Colchones

## Colchones muelles ensacados

El colchón **Ensacado 23** es la opción perfecta para un dormitorio juvenil. Formado por un núcleo de muelles ensacados y acolchado con tejido Strech de alto gramaje con tratamiento Airfresh y antiácaros.
**Dureza media.**

ALTURA: **23 cm**

| | 90x190 | 90x200 | 90x210 | 105x190 | 105x200 | 105x210 | 135x190 | 135x200 | 135x210 |
|---|---|---|---|---|---|---|---|---|---|
| Referencia | CO11-901 | CO11-902 | CO11-903 | CO11-051 | CO11-052 | CO11-053 | CO11-351 | CO11-352 | CO11-353 |
| Puntos | 286 | 311 | 338 | 307 | 334 | 363 | 373 | 406 | 443 |

| | 150x190 | 150x200 | 150x210 | 160x190 | 160x200 | 160x210 | 180x190 | 180x200 | 180x210 |
|---|---|---|---|---|---|---|---|---|---|
| Referencia | CO11-501 | CO11-502 | CO11-503 | CO11-601 | CO11-602 | CO11-603 | CO11-801 | CO11-802 | CO11-803 |
| Puntos | 402 | 440 | 479 | 440 | 481 | 525 | 510 | 558 | 609 |

El colchón **Ensacado 27** se caracteriza por su gran confort y adaptabilidad del núcleo. Acolchado con tejido Strech de alto gramaje con tratamiento Airfresh y antiácaros.
**Dureza media.**

ALTURA: **27 cm**

| | 90x190 | 90x200 | 90x210 | 105x190 | 105x200 | 105x210 | 135x190 | 135x200 | 135x210 |
|---|---|---|---|---|---|---|---|---|---|
| Referencia | CO10-901 | CO10-902 | CO10-903 | CO10-051 | CO10-052 | CO10-053 | CO10-351 | CO10-352 | CO10-353 |
| Puntos | 330 | 359 | 390 | 363 | 396 | 431 | 435 | 475 | 518 |

| | 150x190 | 150x200 | 150x210 | 160x190 | 160x200 | 160x210 | 180x190 | 180x200 | 180x210 |
|---|---|---|---|---|---|---|---|---|---|
| Referencia | CO10-501 | CO10-502 | CO10-503 | CO10-601 | CO10-602 | CO10-603 | CO10-801 | CO10-802 | CO10-803 |
| Puntos | 469 | 512 | 559 | 512 | 560 | 611 | 597 | 653 | 714 |

## Colchones muelles bicónicos

El colchón **Bicónico 16/21** está compuesto por un núcleo de muelles de doble cono de gran calidad y excelente soporte. Acolchado con tejido Strech con tratamiento Airfresh y antiácaros. **Dureza alta.**

ALTURA: **16 cm** *[Para camas nido y camas abatibles horizontales]*
ALTURA: **21 cm** *[Para abatibles verticales sin cabezal y Blink]*

| | 90x190 | 90x200 | 90x210 | 105x190 | 105x200 | 105x210 | 135x190 | 135x200 | 135x210 |
|---|---|---|---|---|---|---|---|---|---|
| h.16 cm | CO7-901 | CO7-902 | CO7-903 | CO7-051 | CO7-052 | CO7-053 | CO7-351 | CO7-352 | CO7-353 |
| h.21 cm | CO6-901 | CO6-902 | CO6-903 | CO6-051 | CO6-052 | CO6-053 | CO6-351 | CO6-352 | CO6-353 |
| Puntos | 205 | 221 | 247 | 230 | 255 | 287 | 266 | 295 | 333 |

| | 150x190 | 150x200 | 150x210 | 160x190 | 160x200 | 160x210 | 180x190 | 180x200 | 180x210 |
|---|---|---|---|---|---|---|---|---|---|
| h.16 cm | CO7-501 | CO7-502 | CO7-503 | CO7-601 | CO7-602 | CO7-603 | CO7-801 | CO7-802 | CO7-803 |
| h.21 cm | CO6-501 | CO6-502 | CO6-503 | CO6-601 | CO6-602 | CO6-603 | CO6-801 | CO6-802 | CO6-803 |
| Puntos | 291 | 315 | 356 | 315 | 351 | 397 | 364 | 406 | 461 |

# INFANTIL COTTAGE

## *TARIFA TÉCNICA*

/ COLECCIÓN **LIFEBOX**

**3** Litera **Cottage** - Kit
**4** Litera **Cottage** simple
**5** Litera **Cottage** - Modular
**6** Nido **Cottage**
**7** Compacto **Cottage**
**8** Accesorios **Cottage**
**10** Litera **Flat**
**13** Litera **Homage**
**14** Litera **Vagón** y Litera **Tren**
**15** Elementos de apoyo y protectores
**16** Bastidores planos
**17** Accesorios para bastidores planos
**18** Mesa infantil **Pupitre**

LAGRAMA

# Incremento por acabados

| | Lacar |
|---|---|
| **Literas Tren y Flat** | Respaldo +106<br>Trasera +77<br>Arrastre +34<br>2 cajones +34 |
| **Literas Vagón** | Respaldo +106<br>Trasera +77<br>Arrastre +34<br>2 cajones +34 |
| **Literas Homage** | Respaldo +106<br>Trasera +122 |
| **Compacto Cottage** 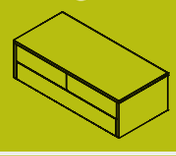 | Arrastre +34<br>2 cajones +34 |
| **Módulos apoyo** 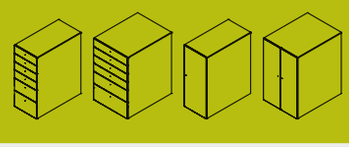 | 1 cajón +15<br>1 puerta +38 |
| **Traseras apoyo** | Trasera +67 |
| **Costados apoyo** | Costado +95 |

**Importante**
Lagrama S.L se reserva el derecho a modificar los precios y a realizar modificaciones y mejoras en el producto de esta tarifa.

Las fotografías pueden no presentar fielmente los colores y acabados de los muebles debido a la mejora y actualización periódica de los mismos. Consulta la tarifa y el muestrario de acabados actualizado en la web www.lagrama.es

**VERSIÓN 1.01**
Febrero 2026

© Copyright LAGRAMA, S.L. Todos los derechos reservados. Queda prohibida la reproducción total o parcial de esta tarifa por medio de cualquier procedimiento sin la previa autorización, por escrito, de LAGRAMA, S.L.

# Litera Cottage - Kit

## Detalles de la litera Cottage - Kit

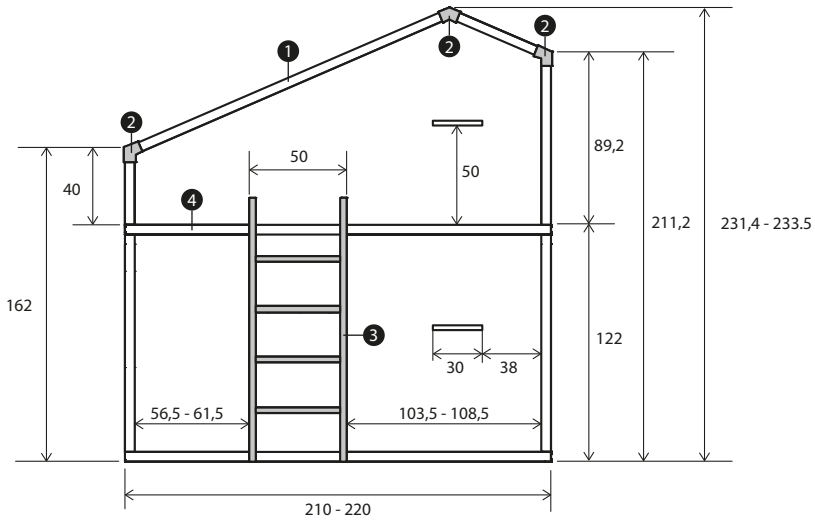


ⓘ Posibilidad de elegir acabado interior distinto del acabado base exterior.
Cantos en el acabado base exterior.
Trasera en acabado interior.

1. Tablero atamborado de 5 cm
2. Piezas metálicas siempre lacadas
3. Escalera metálica siempre lacada peldaños en DM
4. Base superior con refuerzo interior metálico

## Litera Cottage - Kit con ventana lateral (sin mano)

ⓘ Opción ventana superior: +125 puntos

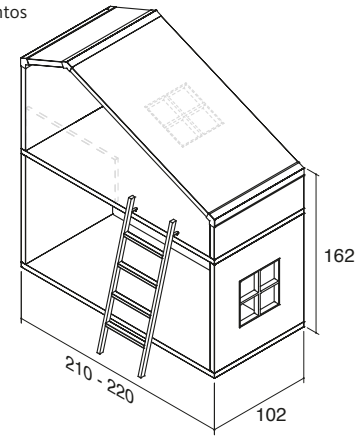


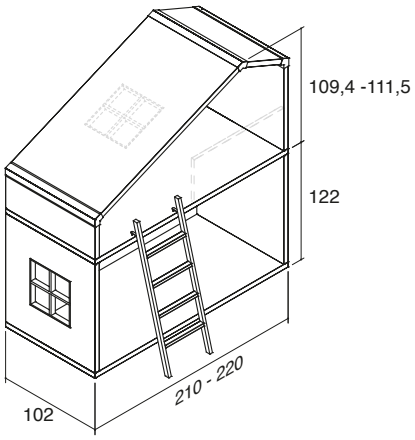


| | ancho 210 | ancho 220 |
|---|---|---|
| Referencia | KLK-1V | KLK-2V |
| Puntos | 2041 | |

## Litera Cottage - Kit sin ventana lateral (sin mano)

ⓘ Opción ventana superior: +125 puntos

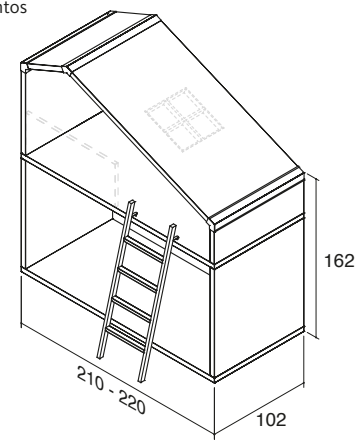


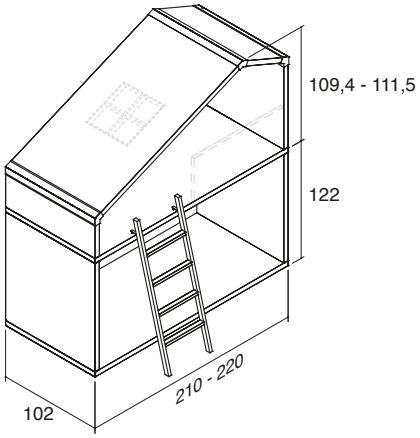


| | ancho 210 | ancho 220 |
|---|---|---|
| Referencia | KLK-1 | KLK-2 |
| Puntos | 1916 | |

# Litera Cottage - Kit

## Litera Cottage rincón - Kit reversible (sin mano)

ⓘ Opción ventana superior: +125 puntos

ⓘ El marco metálico y el módulo superior pueden ser montados a derecha o izquierda

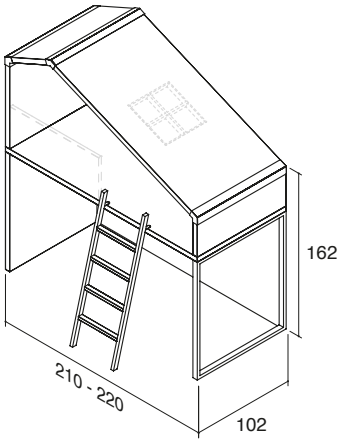


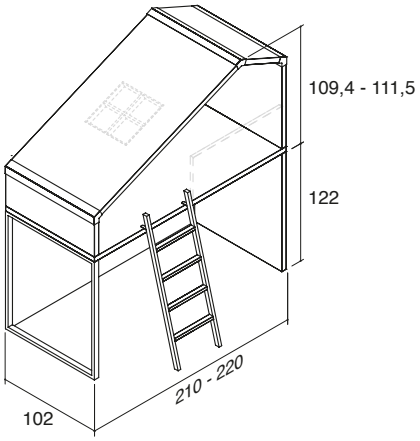


| | ancho 210 | ancho 220 |
|---|---|---|
| Referencia | KLR-1 | KLR-2 |
| Puntos | 1741 | 1769 |

# Litera Cottage simple

## Litera Cottage simple

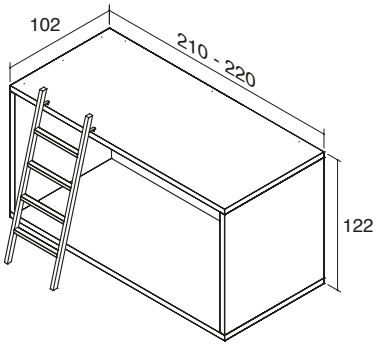


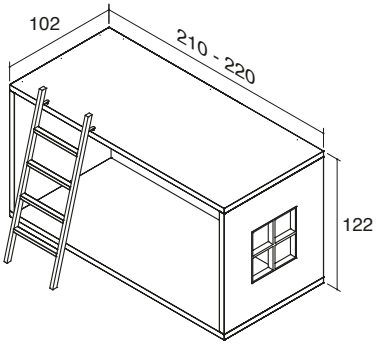


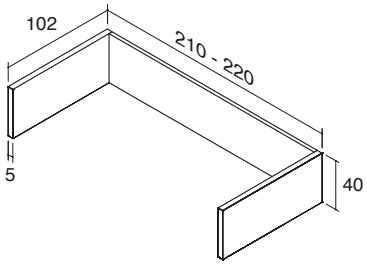


| | ancho 210 | ancho 220 | ancho 210 | ancho 220 | ancho 210 | ancho 220 |
|---|---|---|---|---|---|---|
| Referencia | KLO-1 | KLO-2 | KLO-1V | KLO-2V | KLP-1 | KLP-2 |
| Puntos | 1186 | | 1311 | | 209 | |

# Litera Cottage - Modular

## Croquis funcionamiento de la litera Cottage - Modular

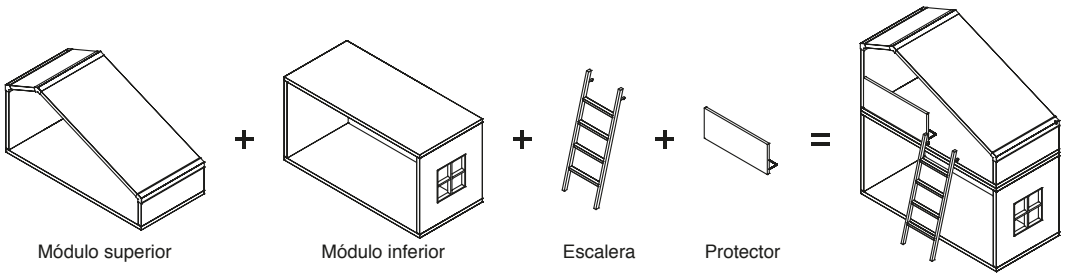


ⓘ Posibilidad de elegir acabado interior distinto del acabado base exterior.

Cantos en el acabado base exterior.

Trasera en acabado interior.

Piezas metálicas siempre lacadas

Escalera metálica siempre lacada

## Módulos superiores Cottage - Modular (sin mano)

ⓘ Opción ventana superior: +125 puntos

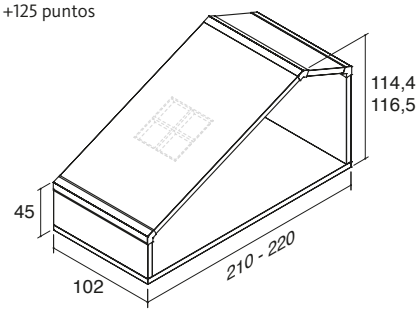


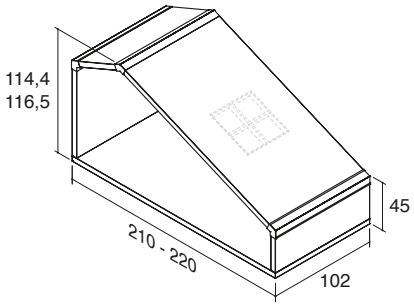


| | ancho 210 | ancho 220 |
|---|---|---|
| Referencia | KLG-1E | KLG-2E |
| Puntos | 1044 | |

## Módulos inferiores Cottage - Modular (sin mano)

ⓘ No se venden por separado. Sólo para formar litera cottage.

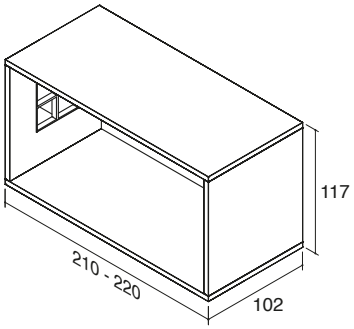


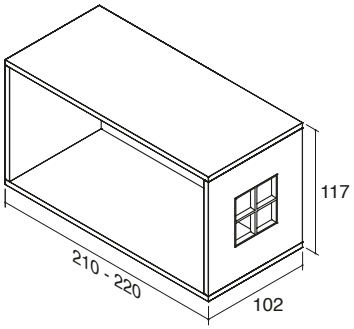


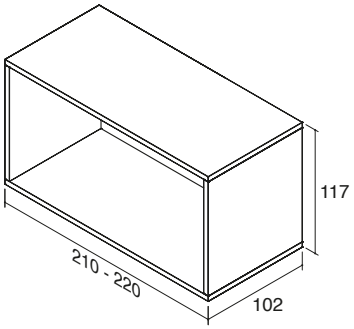


| | ancho 210 | ancho 220 | ancho 210 | ancho 220 |
|---|---|---|---|---|
| Referencia | KLF-1V | KLF-2V | KLF-1 | KLF-2 |
| Puntos | 1119 | | 994 | |

## Escalera para litera Cottage

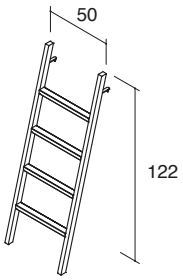


| | Escalera para litera Cottage |
|---|---|
| Referencia | KXQ-IN1 |
| Puntos | 163 |

# Nido Cottage

## Detalles del Nido Cottage

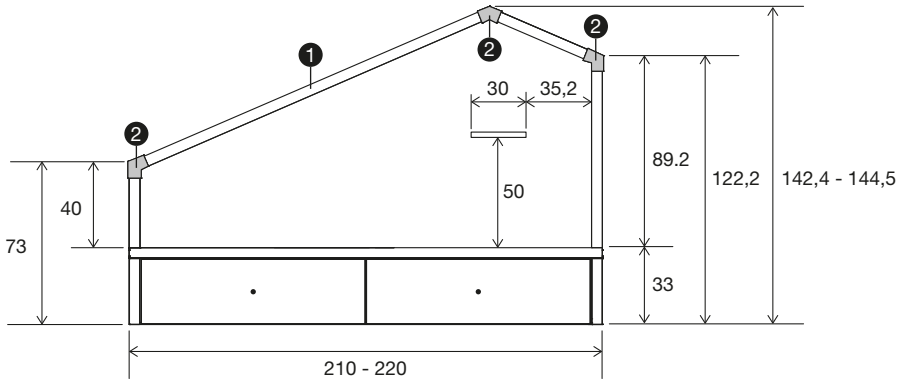


ⓘ Para módulo superior posibilidad de elegir acabado interior distinto del acabado base exterior.
Cantos en el acabado base exterior.
Trasera en acabado interior.

❶ Tablero atamborado de 5 cm

❷ Piezas metálicas siempre lacadas

## Nido Cottage con cajones (sin mano)

ⓘ Opción ventana superior: +125 puntos

ⓘ Cajones con guías vistas

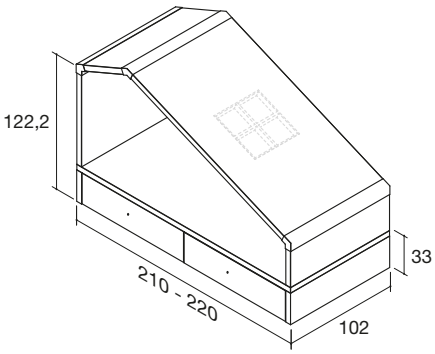


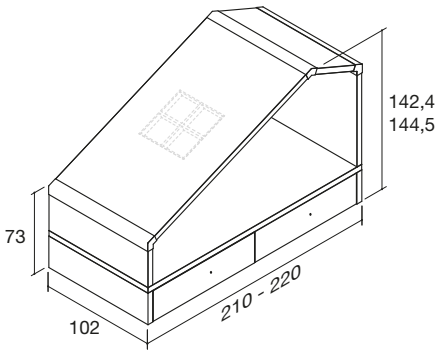


| | ancho 210 | ancho 220 |
|---|---|---|
| **Referencia** | **KLN-1C** | **KLN-2C** |
| Puntos | 1453 | |
| Tirador top | 1483 | |

## Nido Cottage con arrastre (sin mano)

ⓘ Opción ventana superior: +125 puntos

ⓘ Medidas colchón cama inferior: 90x190 ó 90x200

⚠ El hueco útil para colchón + edredón en cama inferior es de 18 cm

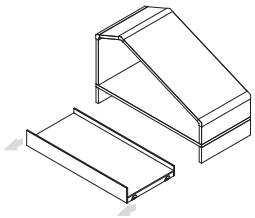

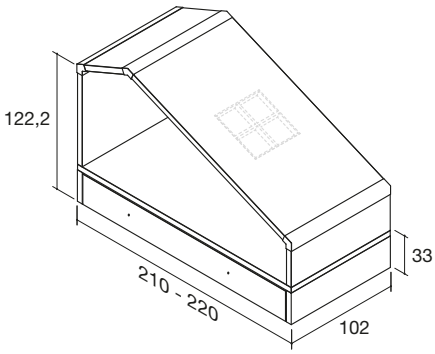


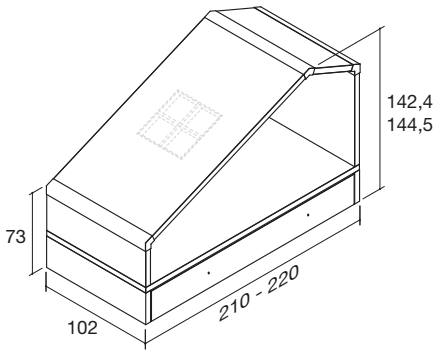


| | ancho 210 | ancho 220 |
|---|---|---|
| **Referencia** | **KLN-1A** | **KLN-2A** |
| Puntos | 1406 | |
| Tirador top | 1436 | |

# Compacto Cottage

## Detalles del Compacto Cottage

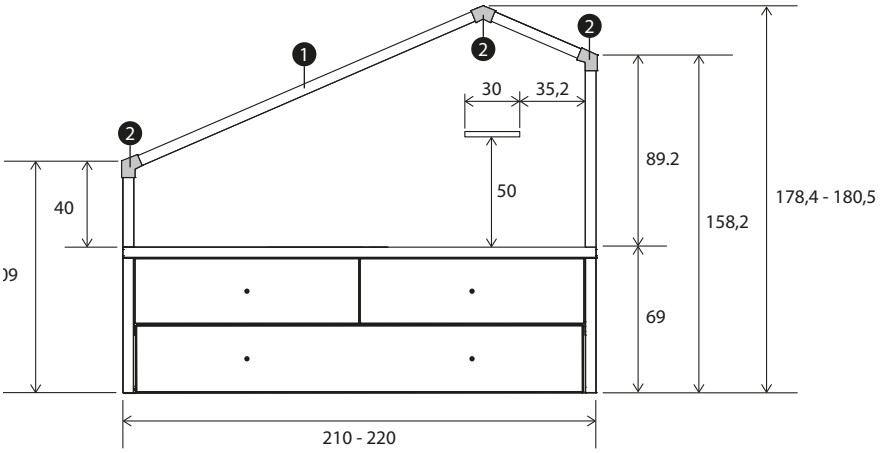


ⓘ Para módulo superior posibilidad de elegir acabado interior distinto del acabado base exterior.
Cantos en el acabado base exterior.
Trasera en acabado interior.

1 Tablero atamborado de 5 cm

2 Piezas metálicas siempre lacadas

## Compacto Cottage (sin mano)

ⓘ Opción ventana superior: +125 puntos

ⓘ Medidas colchón cama inferior: 90x190 ó 90x200

⚠ El hueco útil para colchón + edredón en cama inferior es de 18 cm

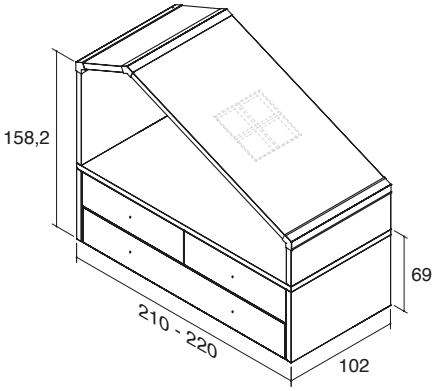


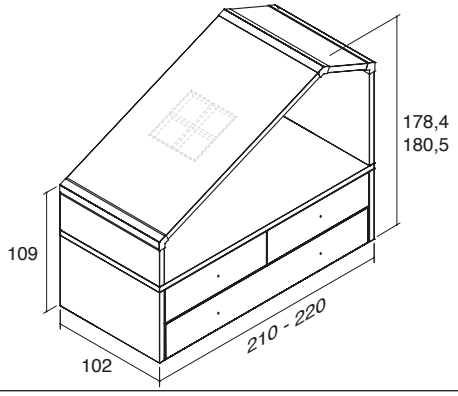


| | ancho 210 | ancho 220 |
|---|---|---|
| Referencia | KLM-1 | KLM-2 |
| Puntos | 1865 | |
| Tirador top | 1923 | |

## Módulo inferior compacto Cottage

ⓘ Medidas colchón cama inferior: 90x190 ó 90x200

⚠ El hueco útil para colchón + edredón en cama inferior es de 18 cm

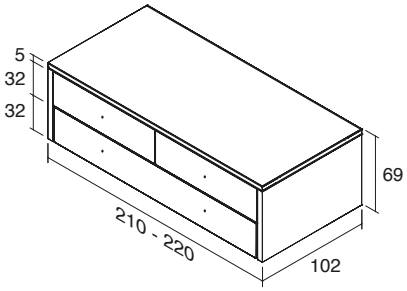


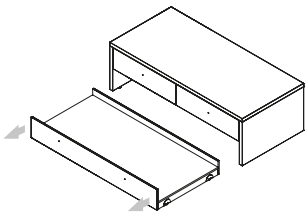

| | ancho 210 | ancho 220 |
|---|---|---|
| Referencia | KLH-1C | KLH-2C |
| Puntos | 1123 | |
| Tirador top | 1181 | |

# Accesorios Cottage

## Armario singular Cottage

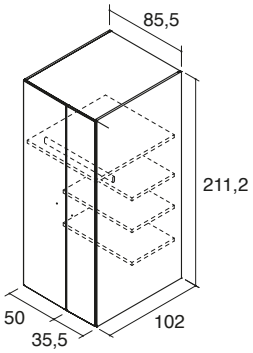


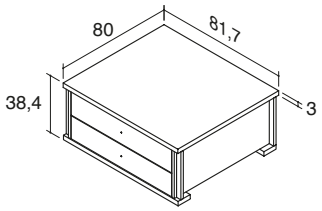


| Referencia | W2-S1 | 182-C2WF |
|---|---|---|
| | | Cajonera interior opcional |
| Puertas A1 | 669 | 203 |
| Puertas A5 | 763 | |
| Puertas lacadas | 788 | |
| Puertas AV | 836 | |

## Escritorio para colgar

ⓘ Posibilidad de elegir acabado interior distinto del acabado base exterior.

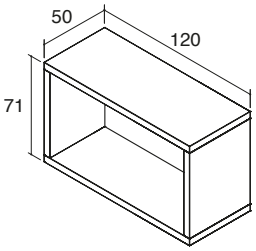


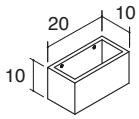


| Referencia | TVOL | PL-B4 |
|---|---|---|
| | | Portalápices |
| Puntos | 330 | 53 |

## Protectores para Cottage ancho 95

ⓘ Indicar tapizado. Opción tela cliente

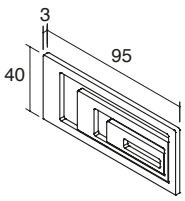


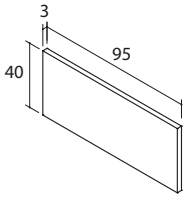


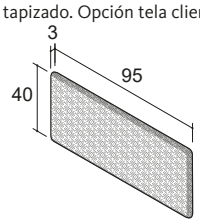


| Referencia | KX1-QD | KX2-QD | KX-TDM |
|---|---|---|---|
| | siempre lacado | siempre laminado | tapizado desenfundable |
| | Fijo | Fijo | Fijo |
| Puntos | 138 | 64 | 163 |

ⓘ Indicar tapizado. Opción tela cliente

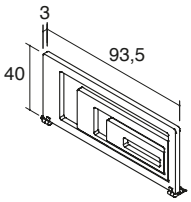


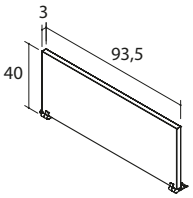


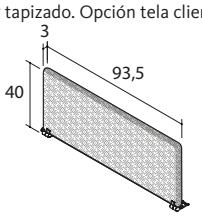


| Referencia | KX1-QDA | KX2-QDA | KX-TDMA |
|---|---|---|---|
| | siempre lacado | siempre laminado | tapizado desenfundable |
| | Abatible | Abatible | Abatible |
| Puntos | 190 | 114 | 210 |

# Accesorios Cottage

## Suplemento Cottage

ⓘ Incluye taco regulador (+1 cm)

ⓘ Para colchón 90x190 cm

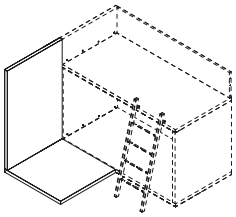

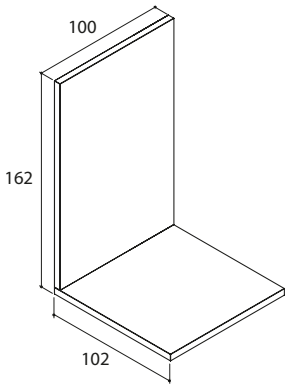


| Referencia | KLR-0 |
|---|---|
| Puntos | 295 |

## Leds Cottage

⚠ La instalación corre a cargo del montador. Cinta adhesiva incluida.

ⓘ Incluye transformador y pulsador.

ⓘ Blanco cálido 3500K. 12V DC

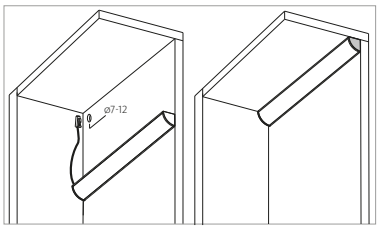


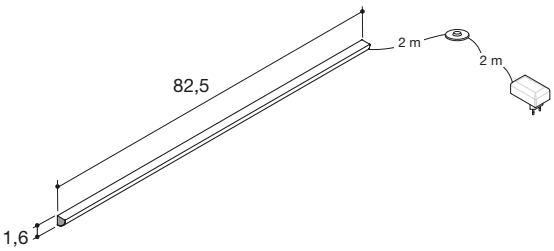


| | 1 tira de leds | 2 tiras de leds | 3 tiras de leds |
|---|---|---|---|
| Referencia | TLA-1 | TLA-2 | TLA-3 |
| Puntos | 69 | 98 | 116 |

# Litera Flat

## Detalles de la litera Flat

ⓘ Apoyada al suelo incluye taco regulador (+1 cm)

⚠ **Es necesario indicar la posición de la escalera: I/D**

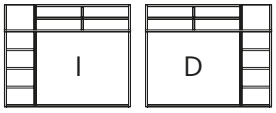


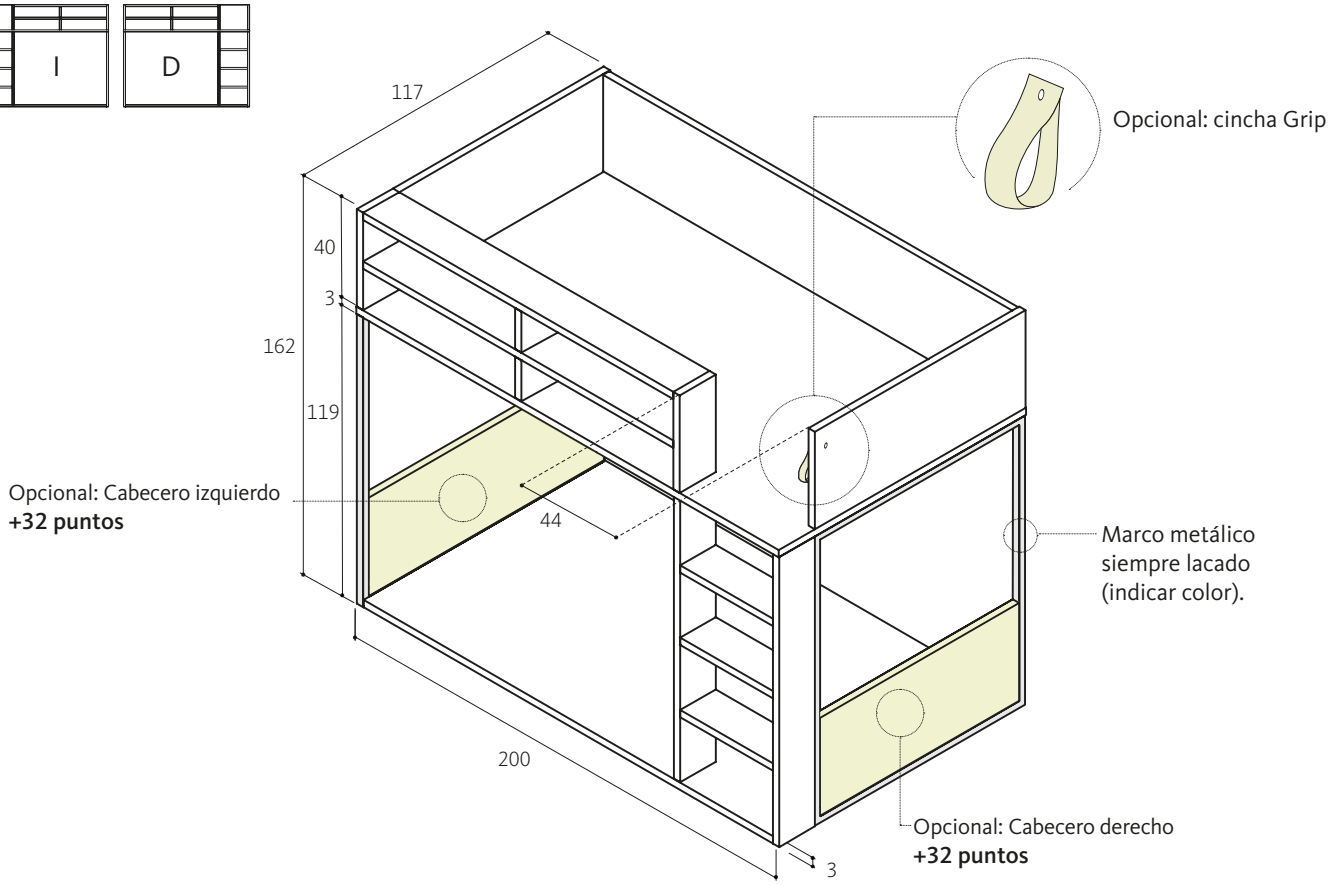


## Litera Flat + estantería SECRET + sistema Kubox

ⓘ La litera Flat se puede complementar con la estantería SECRET y con cabeceros laminados.

ⓘ Para 2 colchones de 90x190 ó colchón superior de 105x190 en caso de protectores de grueso 3cm.

ⓘ Fondo mínimo para medidas especiales 112cm.

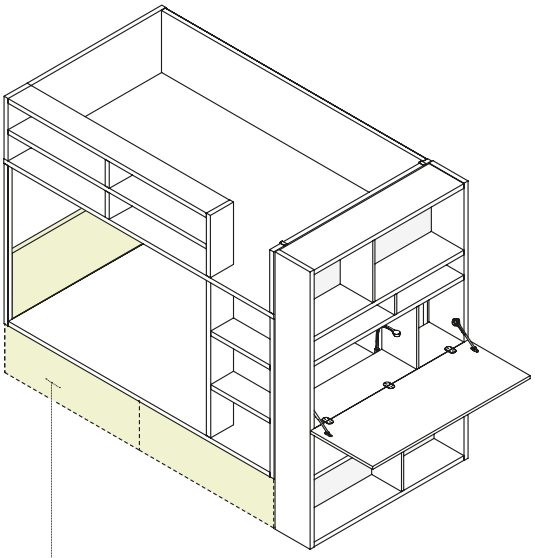


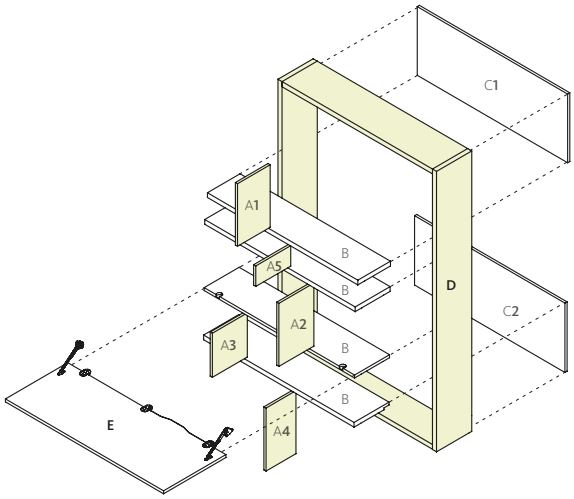


**Acabados estantería SECRET:**

- Opción de acabados diferentes: divisores (A), conjunto de estantes (B), traseras (C), estructura (D) y sobre escritorio (E).

⚠ Puntos Kubox no incluidos. Ver más opciones en la sección: Kubox

ⓘ El divisor A5 sólo existe en el modelo EEV-2

# Litera Flat

## Litera Flat

ⓘ Opción cabecero derecho o izquierdo. **+32 puntos por cabecero.**

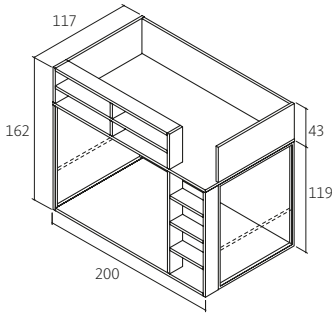


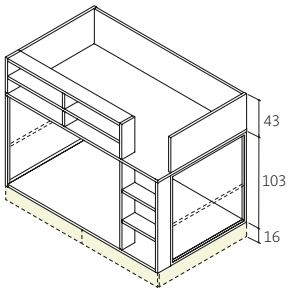


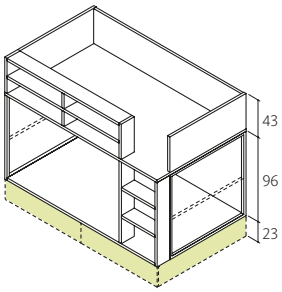


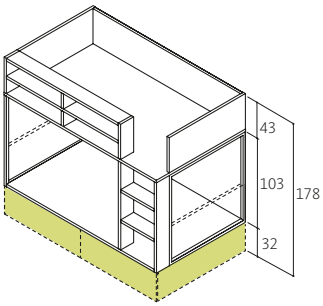


| | | para Kubox alto 16cm | para Kubox alto 23cm | para Kubox alto 32cm |
|---|---|---|---|---|
| **Referencia** | **VG-20 D/I** | **VG-21 D/I** | **VG-22 D/I** | **VG-21 D/I** |
| Puntos | 883 | 844 | 836 | 844 |

## Litera Flat Open

ⓘ Opción cabecero derecho o izquierdo. **+32 puntos por cabecero.**

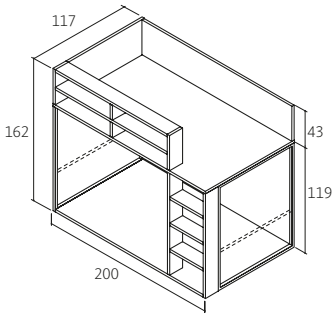


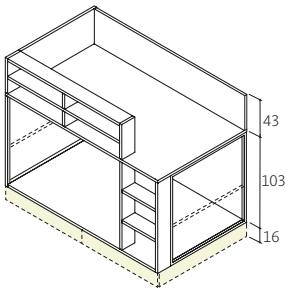


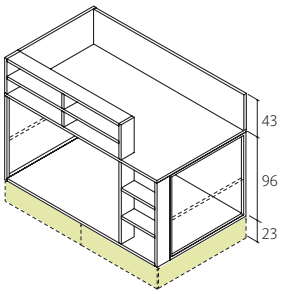


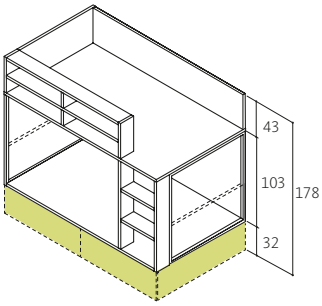


| | | para Kubox alto 16cm | para Kubox alto 23cm | para Kubox alto 32cm |
|---|---|---|---|---|
| **Referencia** | **VG-30 D/I** | **VG-31 D/I** | **VG-32 D/I** | **VG-31 D/I** |
| Puntos | 857 | 819 | 810 | 819 |

## Litera Flat para protectores de grueso 3cm (fijos o abatibles)

ⓘ Consulta protectores disponibles. Puntos del protector no incluidos.
ⓘ Opción cabecero derecho o izquierdo. **+32 puntos por cabecero.**
ⓘ Opción colchón superior 105x190cm.

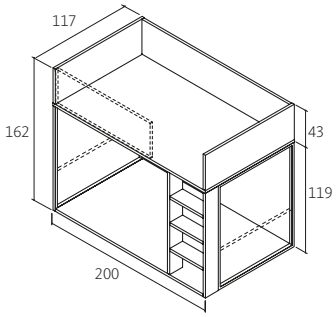


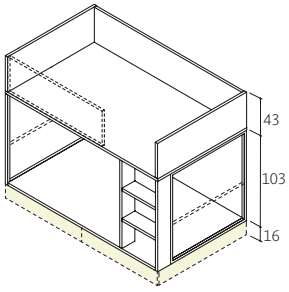


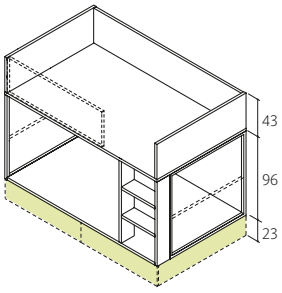


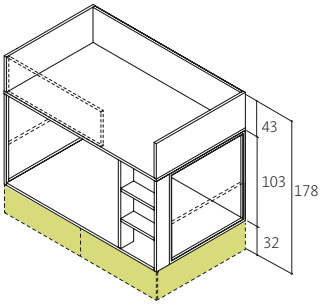


| | | para Kubox alto 16cm | para Kubox alto 23cm | para Kubox alto 32cm |
|---|---|---|---|---|
| **Referencia** | **VG-40 D/I** | **VG-41 D/I** | **VG-42 D/I** | **VG-41 D/I** |
| Puntos | 820 | 781 | 773 | 781 |

# Litera Flat

## Litera Flat-SECRET

ⓘ Opción cabecero derecho o izquierdo. **+32 puntos por cabecero.**

ⓘ Modelos específicos para añadir la estantería Secret en un lateral.

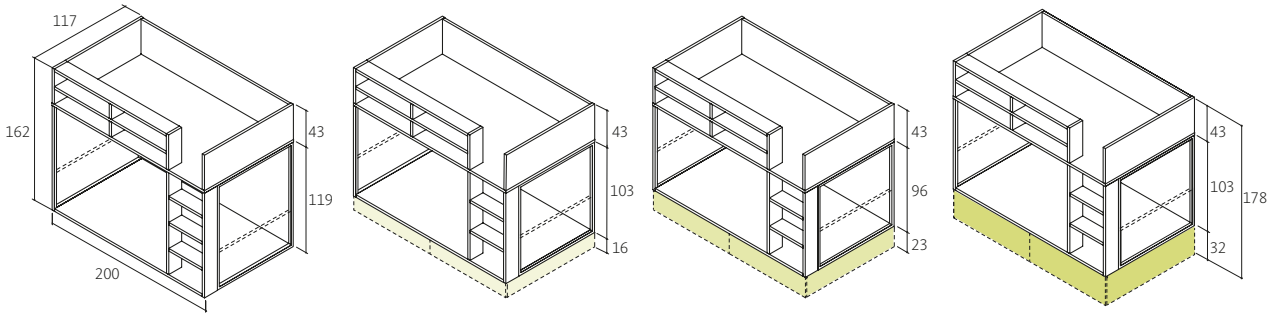


| | | para Kubox alto 16cm | para Kubox alto 23cm | para Kubox alto 32cm |
|---|---|---|---|---|
| **Referencia** | **VG-10 D/I** | **VG-11 D/I** | **VG-12 D/I** | **VG-11 D/I** |
| Puntos | 887 | 849 | 840 | 849 |

## Estantería SECRET para litera Flat

ⓘ Ver opciones de acabados

⚠ Para pared (ver sección Panelados y estanterías)

ⓘ El modelo de altura 178cm combina con la litera Flat-SECRET + Kubox h.32 cm

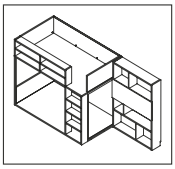

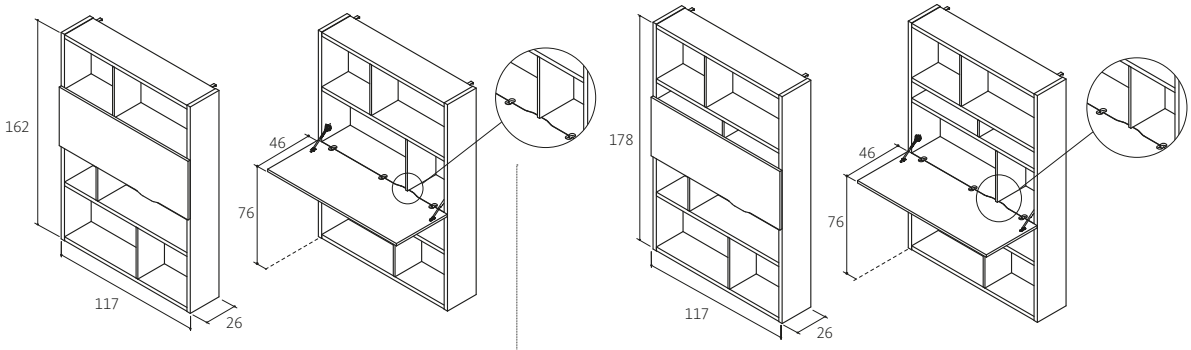


| | altura 162cm | altura 178cm |
|---|---|---|
| **Referencia** | **EEV-1** | **EEV-2** |
| Puntos | 442 | 479 |

## Complementos para litera Flat

ⓘ La litera Flat se sirve **sin mecanizados** para los complementos.

ⓘ Taladro pasante de Ø8mm.

ⓘ Cincha en azul oscuro

ⓘ Montaje con tornillos autorroscantes.

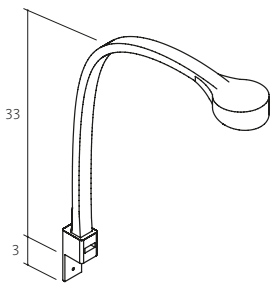


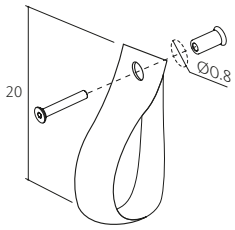


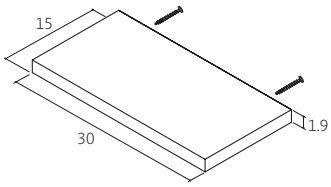


| | Lámpara led flexible + USB | | | |
|---|---|---|---|---|
| | Blanco | Negro | Cincha Grip | Repisa |
| **Referencia** | **VG-LLB** | **VG-LLN** | **VG-TC** | **VG-ER** |
| Puntos | 70 | 70 | 14 | 7 |

# Litera Homage

## Litera Homage

ⓘ Indicar mano (I/D)

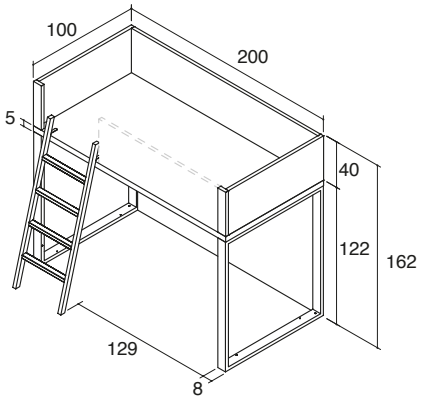


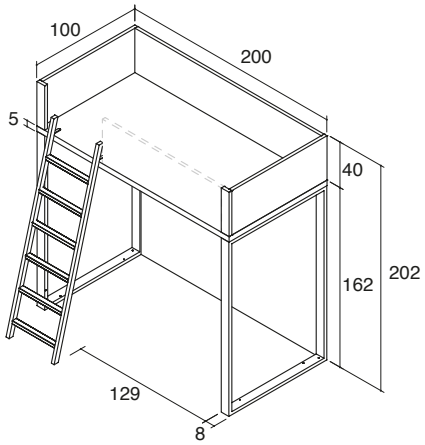


| Referencia | KLQ-5 | KLQ-6 |
|---|---|---|
| Puntos | 926 | 1029 |

# Litera Vagón

## Litera Vagón con respaldo laminado

⚠ El hueco útil para colchón + edredón en cama inferior es de 15 cm

ⓘ La ref. VG-2 incluye el sistema de regulación para frentes de arrastre

ⓘ Asa opcional **+32 ptos.**

ⓘ Indicar mano (I/D)

ⓘ Opción cabecero derecho o izquierdo. **+32 puntos por cabecero.**

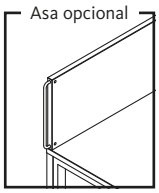


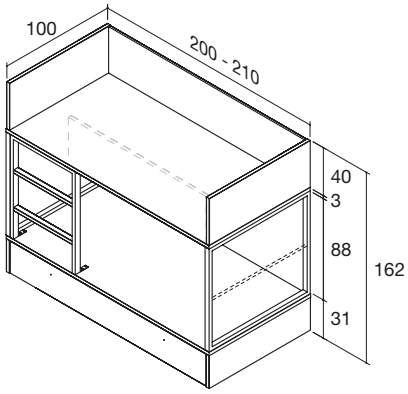


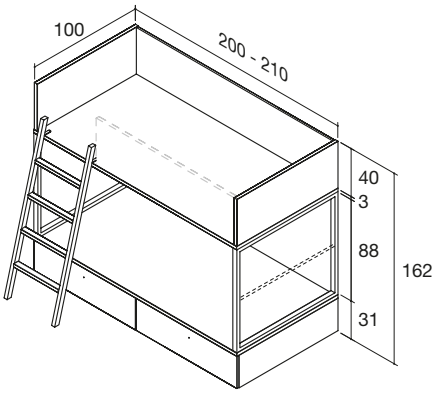


| | Con 1 arrastre | | Con 2 cajones | |
|---|---|---|---|---|
| | somier 90 x 190 cm | somier 90 x 200 cm | somier 90 x 190 cm | somier 90 x 200 cm |
| **Referencia** | **VG-2** | **VG-6** | **VG-4K** | **VG-8K** |
| Puntos | 1048 | 1196 | 1110 | 1230 |
| Tirador TOP | 1076 | 1225 | 1138 | 1260 |

# Litera Tren

## Litera Tren. Configuración

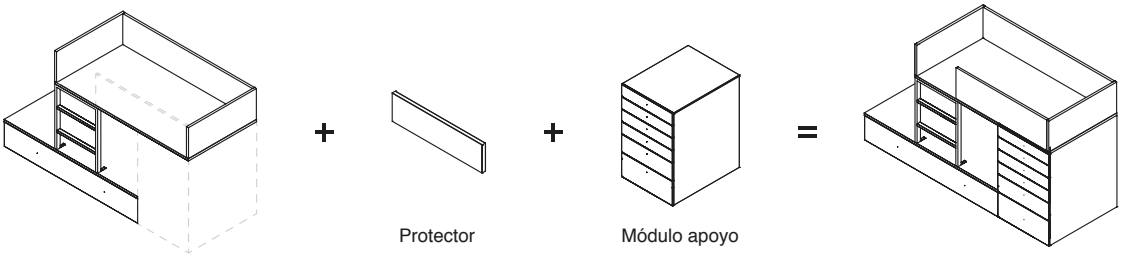


## Litera Tren con respaldo laminado

⚠ El hueco útil para colchón + edredón en cama inferior es de 15 cm

ⓘ La ref. TN-2 incluye el sistema de regulación para frentes de arrastre

ⓘ Asa opcional **+32 ptos.**

ⓘ Indicar mano (I/D)

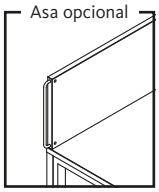


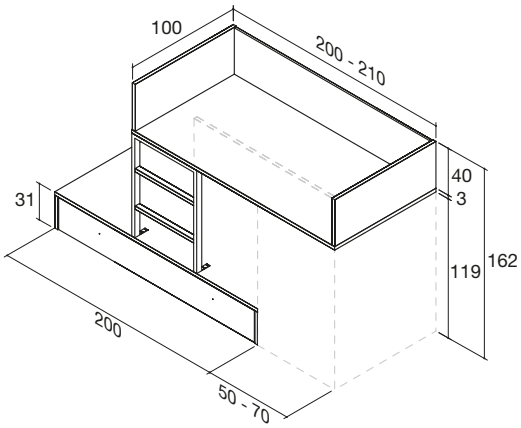


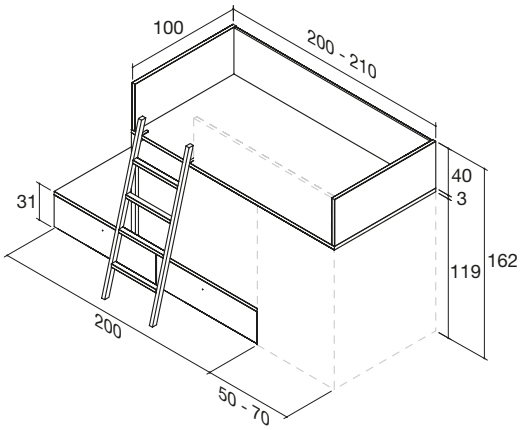


| | somier 90 x 190 cm | somier 90 x 200 cm | somier 90 x 190 cm | somier 90 x 200 cm |
|---|---|---|---|---|
| **Referencia** | **TN-2** | **TN-6** | **TN-4K** | **TN-8K** |
| Puntos | 842 | 986 | 937 | 1081 |
| Tirador TOP | 869 | 1015 | 965 | 1111 |

# Elementos de apoyo y protectores

## Elementos de apoyo para literas Tren y Bastidores planos de fondo 100 cm

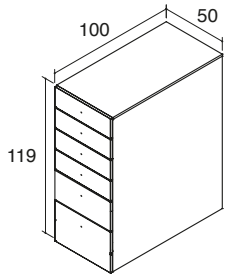


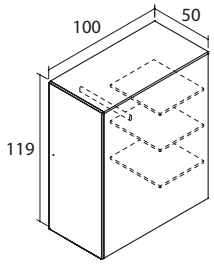


| Referencia | ATC-1 | ATP-1 |
|---|---|---|
| Puntos | 597 | 292 |
| Tirador TOP | 627 | 297 |

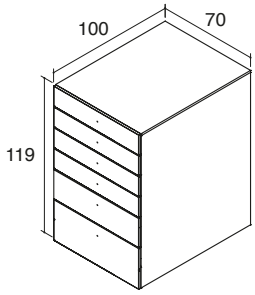


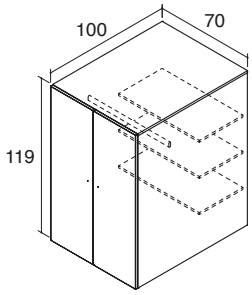


| Referencia | ATC-2 | ATP-2 |
|---|---|---|
| Puntos | 666 | 390 |
| Tirador TOP | 708 | 398 |

## Protectores para literas Homage, Tren, Vagón y Bastidores planos

ⓘ Indicar tapizado. Opción tela cliente

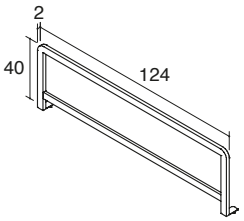


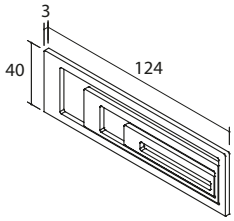


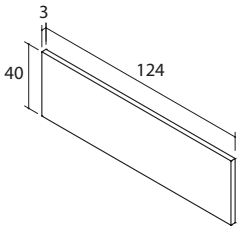


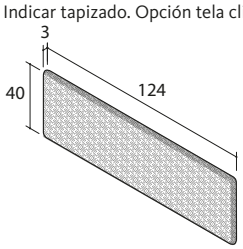


| | | | | |
|---|---|---|---|---|
| | metálico lacado | siempre lacado | siempre laminado | tapizado desenfundable |
| | Extraíble | Fijo | Fijo | Fijo |
| Referencia | KX-MQ | KX1-QC | KX2-QC | KX-TM |
| Puntos | 102 | 155 | 73 | 190 |

ⓘ Indicar tapizado. Opción tela cliente

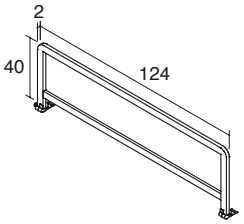


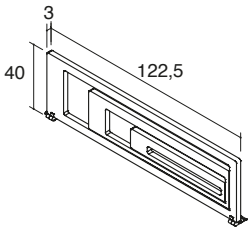


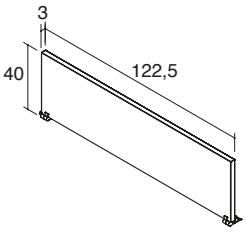


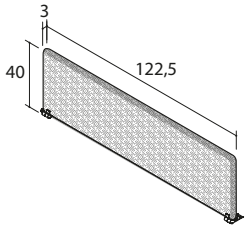


| | | | | |
|---|---|---|---|---|
| | metálico lacado | siempre lacado | siempre laminado | tapizado desenfundable |
| | Abatible | Abatible | Abatible | Abatible |
| Referencia | KX-MQA | KX1-QCA | KX2-QCA | KX-TMA |
| Puntos | 160 | 207 | 122 | 236 |

# Bastidores planos

## Fondo 100 cm

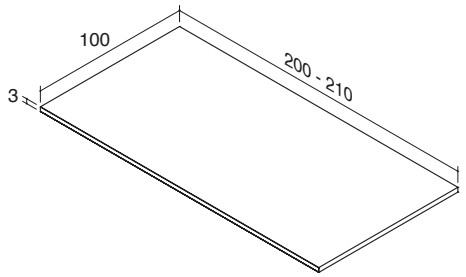


| | 90 x 190 | 90 x 200 |
|---|---|---|
| Referencia | KC3-054 | KC3-056 |
| Puntos | 156 | 163 |

ⓘ Indicar el lado en el que va el cabecero (D o I)

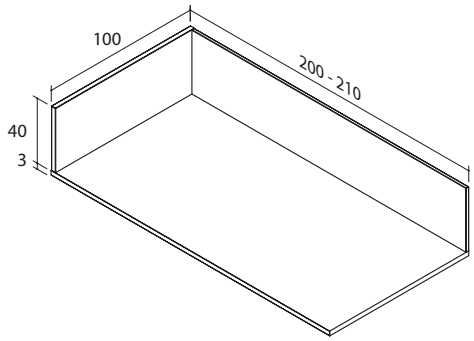


| | 90 x 190 | 90 x 200 |
|---|---|---|
| Referencia | KC3-194 | KC3-196 |
| Puntos | 252 | 261 |

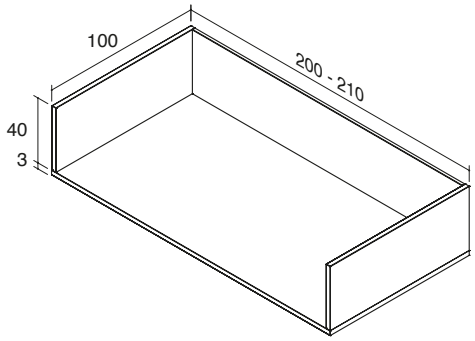


| | 90 x 190 | 90 x 200 |
|---|---|---|
| Referencia | KC3-294 | KC3-296 |
| Puntos | 280 | 289 |

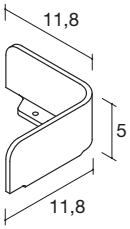


| | Cantonera metacrilato (tope colchón) |
|---|---|
| Referencia | KX-W |
| Puntos | 22 |

# Accesorios para bastidores planos

## Traseras

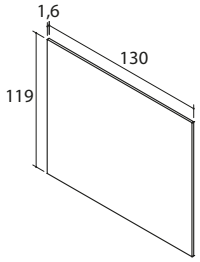


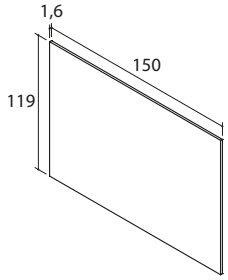


| Referencia | KT-130 | KT-150 |
|---|---|---|
| Puntos | 77 | 90 |

## Costados

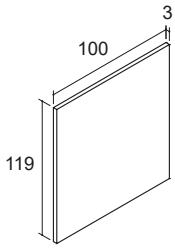


| Referencia | KL-119 |
|---|---|
| Puntos | 90 |

## Escaleras metálicas para bastidores planos

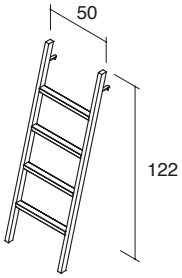


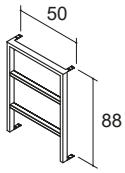


| | Escaleras a suelo | Escaleras soporte<br>Entre módulos alto 119 y 31 |
|---|---|---|
| Referencia | KXQ-IN1 | KXQ-S1 |
| Puntos | 163 | 97 |

## Cabeceros

ⓘ Indicar tapizado. Opción tela cliente

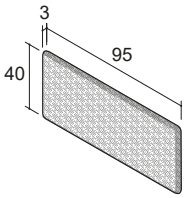


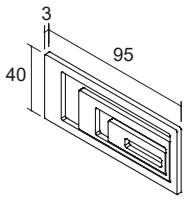


| | Cabecero tapizado desenfundable | Lacado |
|---|---|---|
| Referencia | KX-TDM | KX1-QD |
| Puntos | 163 | 138 |

# Mesita infantil: Pupitre

## Mesita infantil con sobre elevable - Detalles

Mesita de altura 50 cm con almacenaje interior. Los divisores interiores (A) y el sobre de la mesa (B) se pueden personalizar con un acabado diferente al de la estructura.

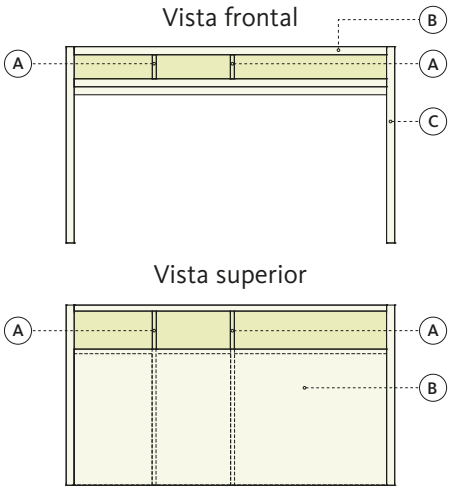


| COMPONENTES. | ESPESOR. |
|---|---|
| (A) Divisores: tablero laminado | 1 cm |
| (B) Sobre: tablero laminado | 1,9 cm |
| (C) Estructura: tablero laminado | 1,9 cm |

## Pupitre: Mesita infantil con sobre elevable

(i) Indicar en el pedido el acabado de las piezas

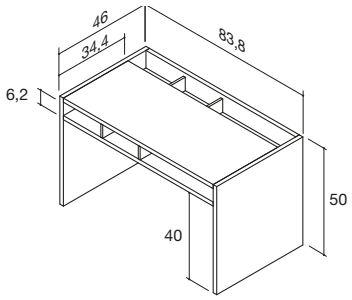


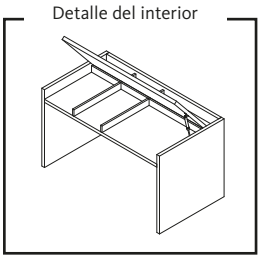


| | 83,8 x 46 x 50 cm |
|---|---|
| **Referencia** | **TT-101IN** |
| Puntos | 103 |

# LITERAS PLEGABLES

## *TARIFA TÉCNICA*

/ COLECCIÓN **LIFEBOX**

**3** Opciones para camas plegables
**5** Camas plegables verticales
**9** Camas plegables horizontales
**14** Camas plegables horizontales con armario
**16** Camas plegables horizontales con mesa
**19** Camas plegables horizontales con armario y mesa
**21** Accesorios para camas plegables
**24** Camas plegables **Blink**
**27** Accesorios para camas plegables **Blink**
**28** Colchones para camas plegables
**29** Sillón plegable **Siesta**

LAGRAMA

# Incremento por acabados

**Importante**
Lagrama S.L se reserva el derecho a modificar los precios y a realizar modificaciones y mejoras en el producto de esta tarifa.

Las fotografías pueden no presentar fielmente los colores y acabados de los muebles debido a la mejora y actualización periódica de los mismos. Consulta la tarifa y el muestrario de acabados actualizado en la web www.lagrama.es

**VERSIÓN 1.02**
Febrero 2026

© Copyright LAGRAMA, S.L. Todos los derechos reservados. Queda prohibida la reproducción total o parcial de esta tarifa por medio de cualquier procedimiento sin la previa autorización, por escrito, de LAGRAMA, S.L.

| | Lacar |
|---|---|
| **Camas plegables verticales** 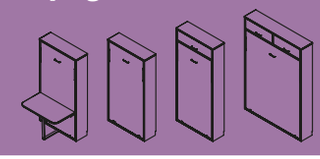 | Frente cama 90/105 +84<br>Frente cama 135/150 +132<br>1 puerta altillo +14<br>Mesa +57 |
| **Camas plegables horizontales** 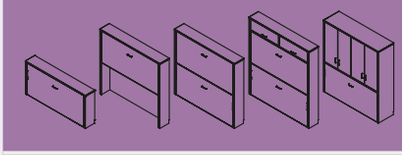 | Frente cama 90/105 +84<br>Frente cama 135 +123<br>1 puerta altillo +14<br>1 puerta armario +48 |
| **Camas plegables BLINK** 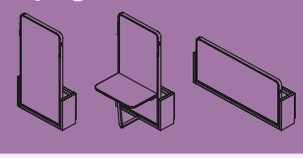 | Frente cama 90/105 +84<br>Frente cama 135/150 +123<br>Mesa +57 |

# Opciones para camas plegables

## Hueco útil para colchón + edredón

En camas horizontales plegables. . . . . 18 cm
En camas horizontales con cabezal plegable . . . . . 18 cm
En camas verticales . . . . . 21 cm
En camas verticales con cabezal plegable. . . . . 18 cm
En camas Blink . . . . . 21 cm

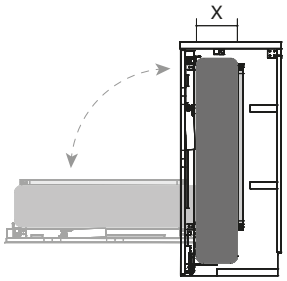


## Equipamiento de serie

**SOMIER INCLUÍDO**

Todas las camas plegables incorporan somier multiláminas con 16 láminas en madera de 53 mm de ancho: distribuyen mejor el peso permitiendo un colchón de menor grosor.

**ESCALERA INCLUÍDA**

Todas las camas plegables horizontales que lo precisen, incorporan escalera metálica tal como se indica, está siempre lacada y con peldaños en DM.

**ESTANTE ESPECIAL**

En las camas horizontales de fondo 44,5 cm, se incluye de serie un estante especial de seguridad anticaída.

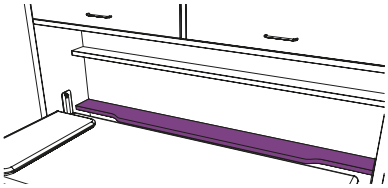

**BLOQUEO ANTICIERRE**

Todas las camas horizontales llevan incorporado de serie el sistema de bloqueo anticierre, ubicado en la parte derecha del marco metálico.

Para cerrar la cama, es necesario pulsar el botón de desbloqueo.

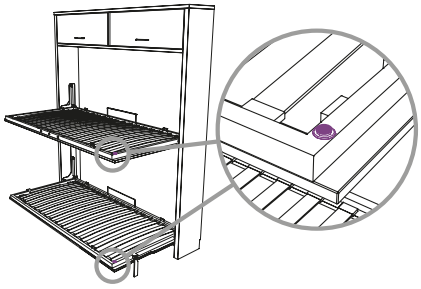

**ANCLAJE A PARED**

Todas las camas plegables disponen de un sistema para ser atornilladas a pared.

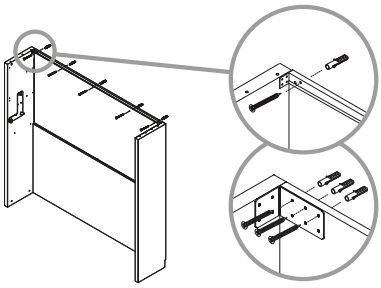

**ANCLAJE A SUELO**

Las camas plegables “BLINK” pueden ser atornilladas también suelo.

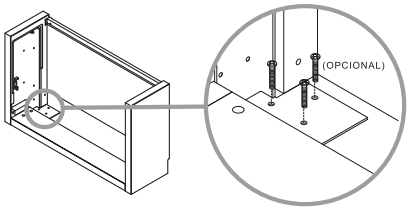


**NIVELADORES**

Todas las camas plegables disponen de reguladores a suelo.

Patas de camas abatibles con tornillo nivelador.

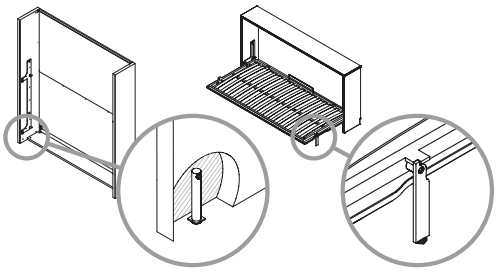

# Opciones para camas plegables

## Equipamiento opcional

### MEDIDAS ESPECIALES

**Reducción de altura de altillo . . . . . +120 puntos**

**Longitud especial somier camas verticales (90x200, 105x200, 135x200, 150x200) . . . +8%**

### ESTANTE CON ILUMINACIÓN LED CON REGULADOR DE INTENSIDAD Y DOS TOMAS USB

En todas las literas se podrá cambiar un estante normal por uno con leds de grueso 5 cm. Paras las literas horizontales indicar mano izquierda o derecha visto de frente.

**Aplicar luces led, regulador y tomas USB A-C . . . . . +90 puntos por estante**

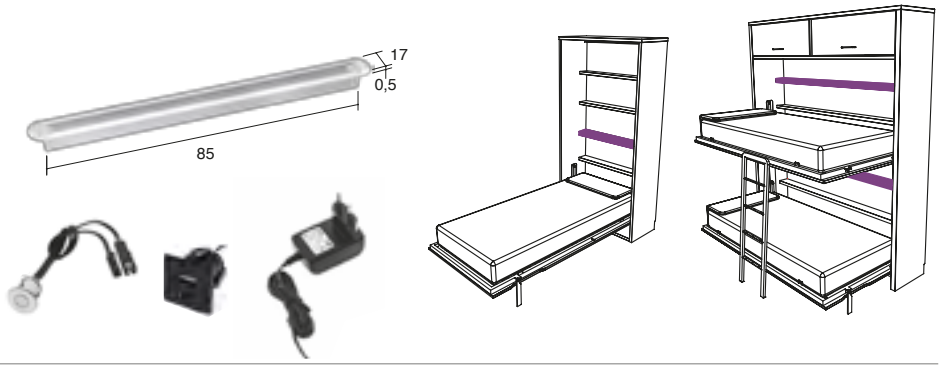


### ANCLAJE A TECHO PARA PAREDES DE CARTÓN YESO (PLADUR)

El anclaje a techo es un sistema de herrajes que permite unir a un techo de obra la estructura en el caso de que la pared no tenga suficiente solidez. Se aplicará únicamente a las camas plegables de altura 240.

**Aplicar anclaje a camas verticales . . . . . +150 puntos**

**Aplicar anclaje a camas horizontales. . . . . +170 puntos**

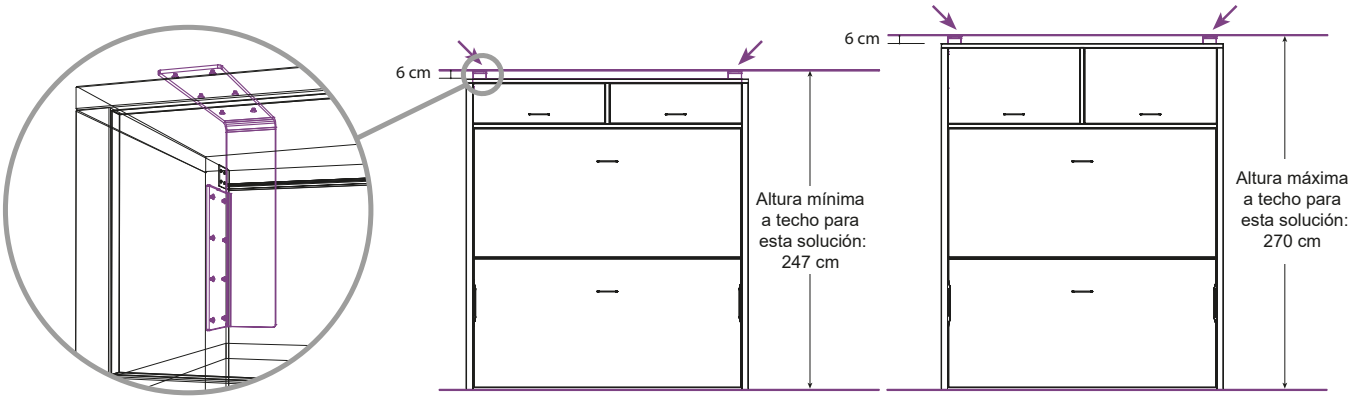


### COLOCACIÓN DE ESCALERA Y PROTECTORES EN CAMAS HORIZONTALES

Las escaleras se colocarán a izquierda o derecha permitiendo la colocación simultánea del protector y el cabezal, ambos plegables.

A continuación de la escalera, se podrá colocar otro protector plegable más pequeño.

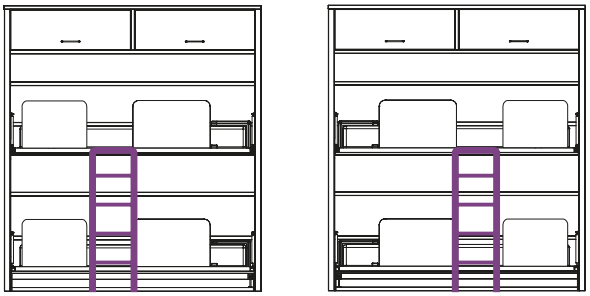

# Camas plegables verticales fondo 34

## Cama vertical

⚠ Opción cabezal plegable no disponible

ⓘ Para somier de 200 incremantar el precio un 8%

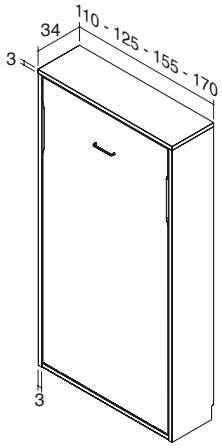


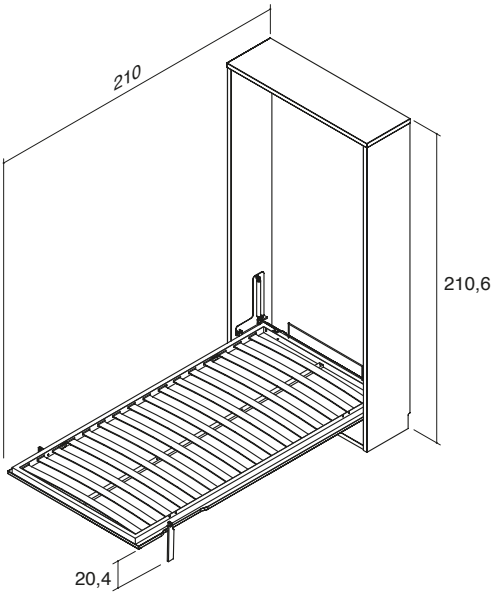


| | para cama 90 x 190 | para cama 105 x 190 | para cama 135 x 190 | para cama 150 x 190 |
|---|---|---|---|---|
| **Referencia** | **PSV-901AE** | **PSV-051AE** | **PSV-351AE** | **PSV-501AE** |
| Puntos | 832 | 895 | 1016 | 1051 |

## Cama vertical con mesa

⚠ Opción cabezal plegable no disponible

ⓘ Para somier de 200 incremantar el precio un 8%

ⓘ Indicar color lacado pata metálica

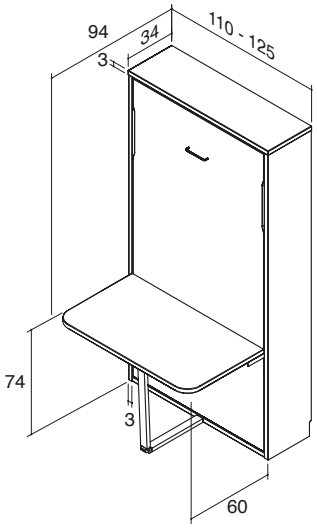


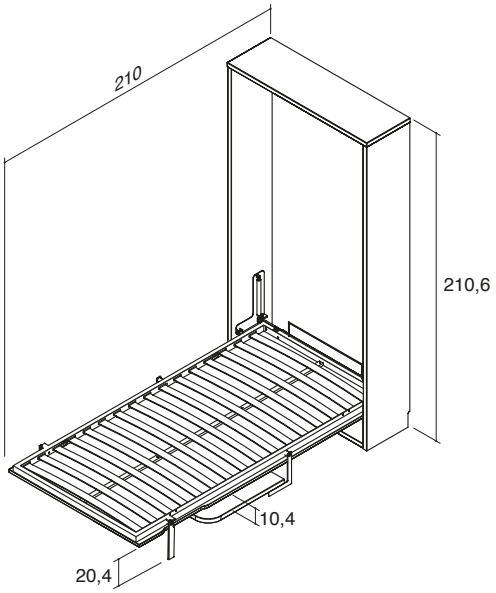


| | para cama 90 x 190 | para cama 105 x 190 |
|---|---|---|
| **Referencia** | **PSV-901ATE** | **PSV-051ATE** |
| Puntos | 1014 | 1077 |

# Camas plegables verticales fondo 34

## Cama vertical con altillo

⚠ Opción cabezal plegable no disponible

ⓘ Para somier de 200 incremantar el precio un 8%

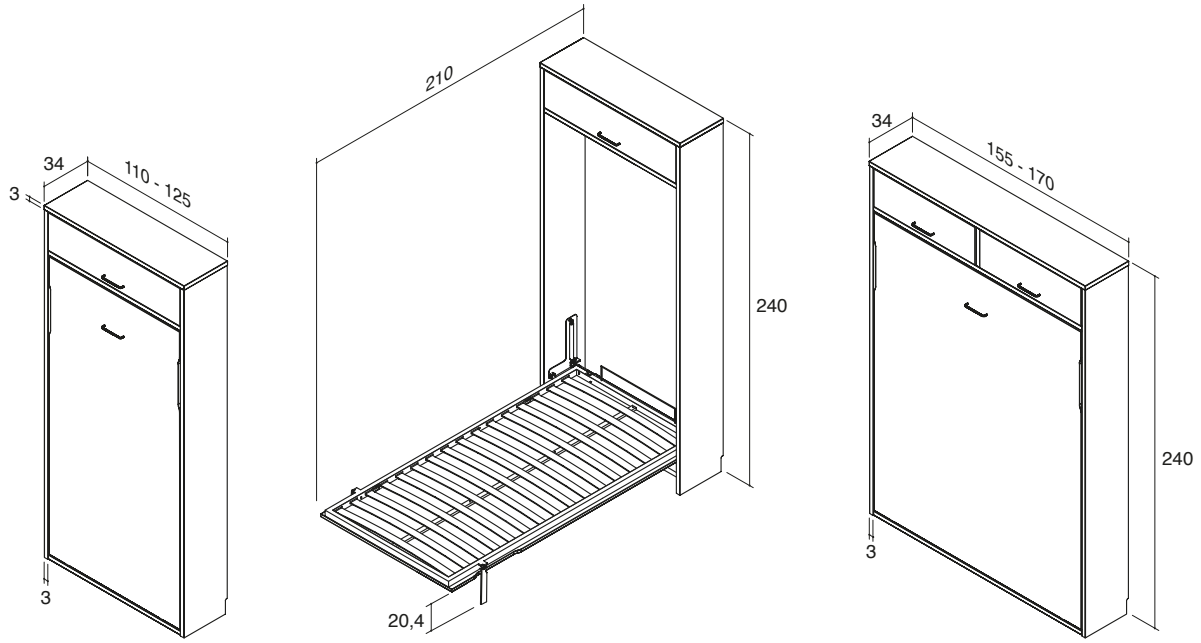


| | para cama 90 x 190 | para cama 105 x 190 | para cama 135 x 190 | para cama 150 x 190 |
|---|---|---|---|---|
| Referencia | PSV-909AE | PSV-059AE | PSV-359AE | PSV-509AE |
| Puntos | 905 | 994 | 1165 | 1210 |

## Cama vertical con mesa y altillo

⚠ Opción cabezal plegable no disponible

ⓘ Para somier de 200 incremantar el precio un 8%

ⓘ Indicar color lacado pata metálica

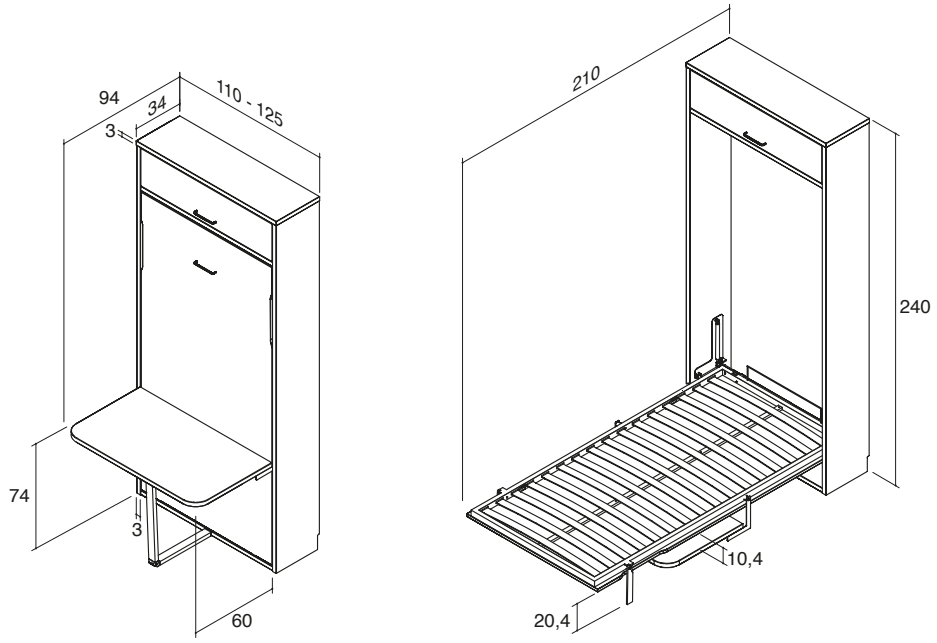


| | para cama 90 x 190 | para cama 105 x 190 |
|---|---|---|
| Referencia | PSV-909ATE | PSV-059ATE |
| Puntos | 1108 | 1176 |

# Camas plegables verticales fondo 44,5

## Cama vertical

ⓘ Para somier de 200 incremantar el precio un 8%

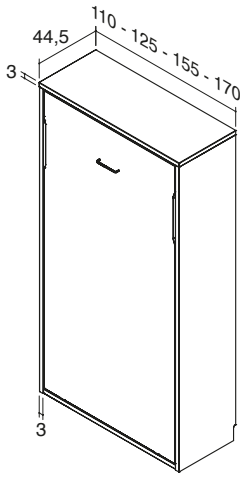


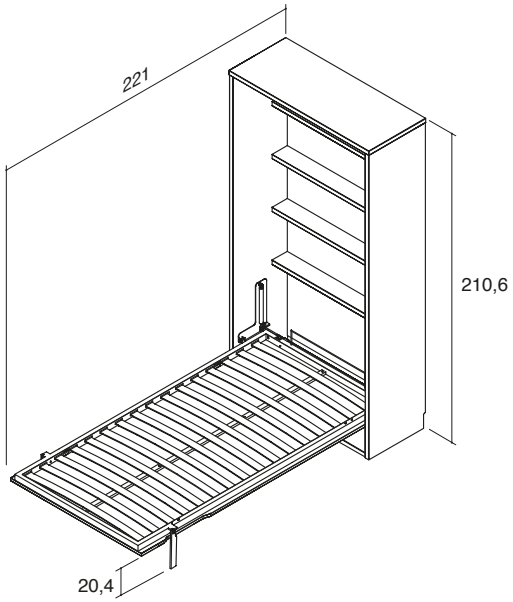


| | para cama 90 x 190 | para cama 105 x 190 | para cama 135 x 190 | para cama 150 x 190 |
|---|---|---|---|---|
| Referencia | PSV-901BE | PSV-051BE | PSV-351BE | PSV-501BE |
| Puntos | 915 | 983 | 1117 | 1160 |

## Cama vertical con mesa

ⓘ Para somier de 200 incremantar el precio un 8%

ⓘ Indicar color lacado pata metálica

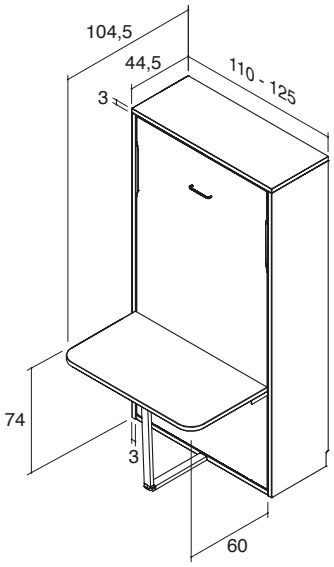


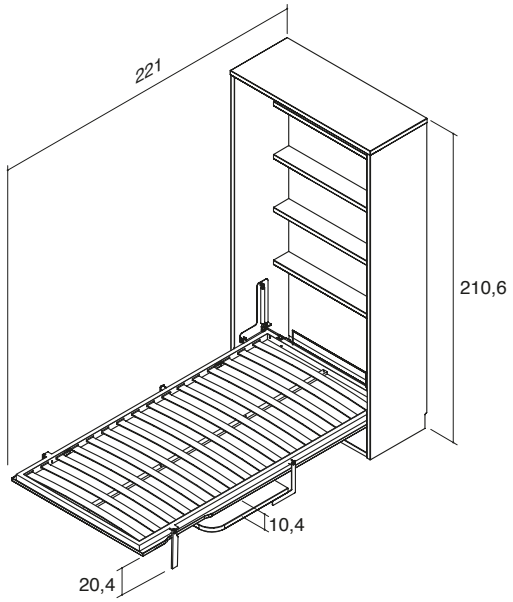


| | para cama 90 x 190 | para cama 105 x 190 |
|---|---|---|
| Referencia | PSV-901BTE | PSV-051BTE |
| Puntos | 1097 | 1165 |

# Camas plegables verticales fondo 44,5

## Cama vertical con altillo

ⓘ Para somier de 200 incremantar el precio un 8%

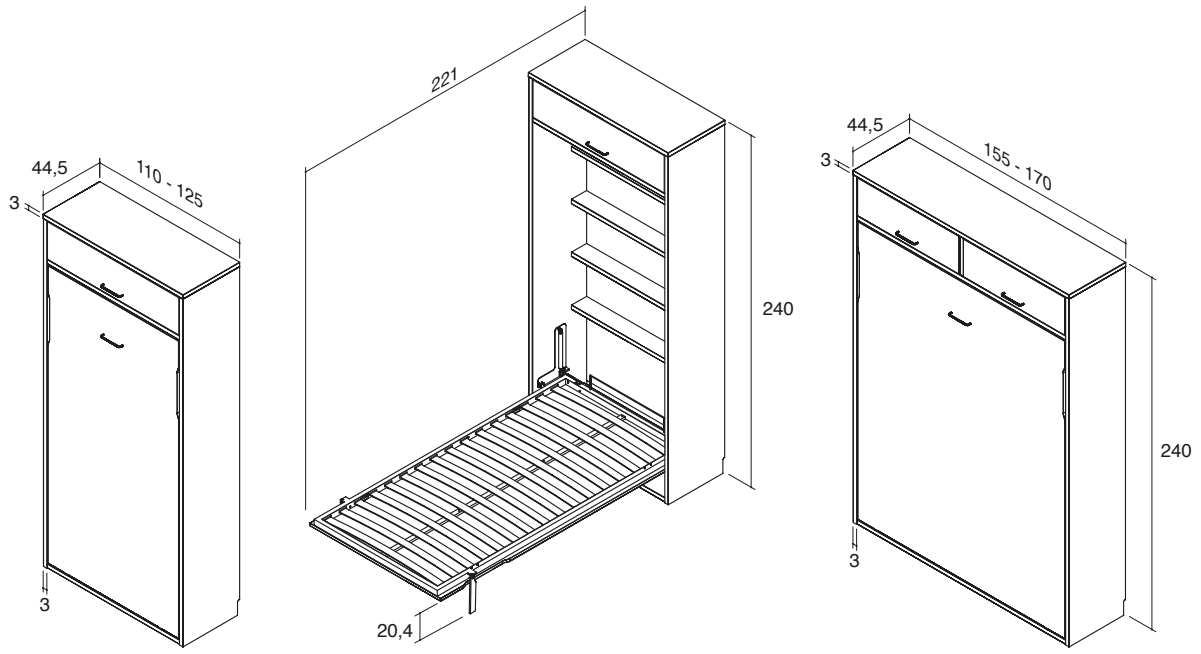


| | para cama 90 x 190 | para cama 105 x 190 | para cama 135 x 190 | para cama 150 x 190 |
|---|---|---|---|---|
| **Referencia** | **PSV-909BE** | **PSV-059BE** | **PSV-359BE** | **PSV-509BE** |
| Puntos | 992 | 1091 | 1283 | 1333 |

## Cama vertical con mesa y altillo

ⓘ Para somier de 200 incremantar el precio un 8%

ⓘ Indicar color lacado pata metálica

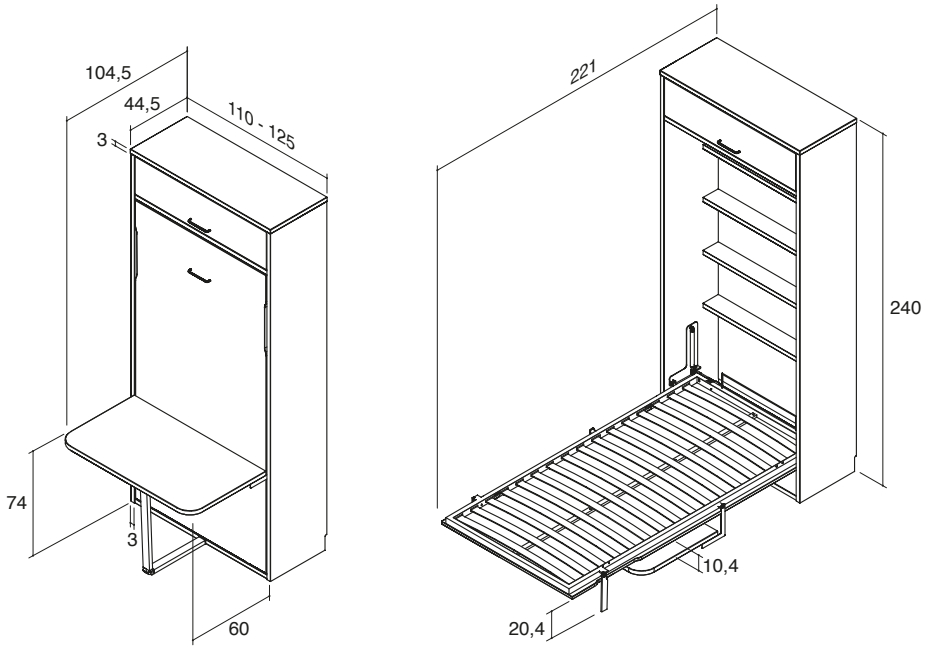


| | para cama 90 x 190 | para cama 105 x 190 |
|---|---|---|
| **Referencia** | **PSV-909BTE** | **PSV-059BTE** |
| Puntos | 1197 | 1273 |

# Camas plegables horizontales fondo 34

## Alto 148 / 118 / 103

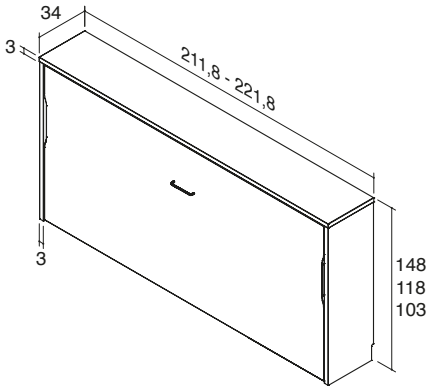


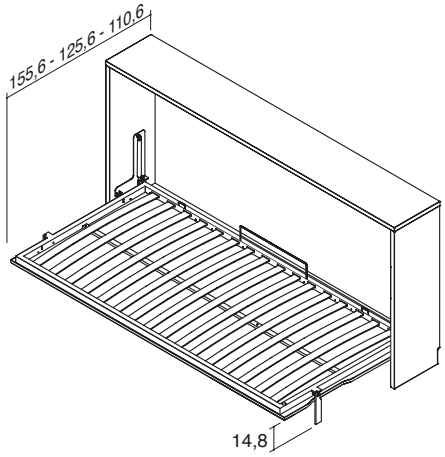


| | cama 90 x 190 | cama 90 x 200 | cama 105 x 190 | cama 105 x 200 | cama 135 x 190 | cama 135 x 200 |
|---|---|---|---|---|---|---|
| **Referencia** | **PSS-324AE** | **PSS-326AE** | **PSS-334AE** | **PSS-336AE** | **PSS-344AE** | **PSS-346AE** |
| Puntos | 798 | 855 | 892 | 936 | 1049 | 1099 |
| Frente AV | +197 | +199 | +215 | +218 | +252 | +256 |

## Alto 202,6 cm

ⓘ Indicar color lacado escalera metálica

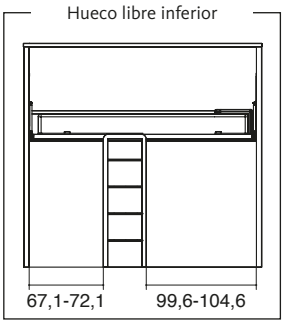


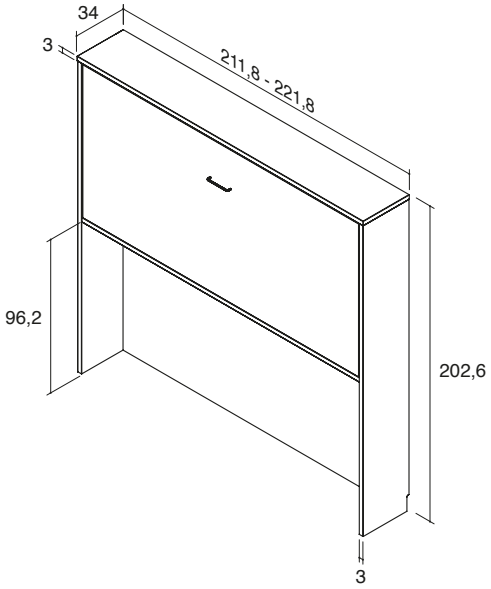


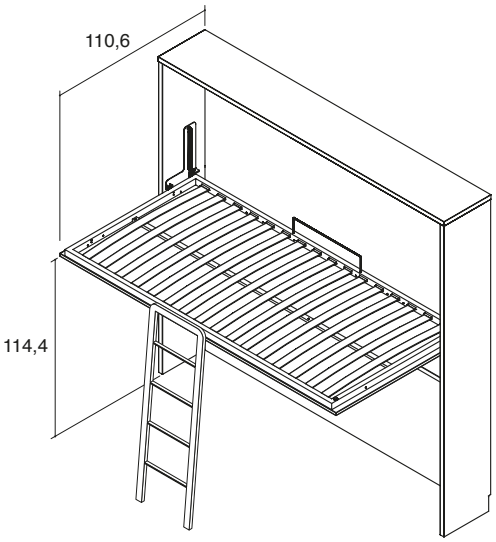


| | para cama 90 x 190 | para cama 90 x 200 |
|---|---|---|
| **Referencia** | **PSU-324AE** | **PSU-326AE** |
| Puntos | 1166 | 1237 |
| Frente AV | +197 | +199 |

# Camas plegables horizontales fondo 34

## Alto 240 cm

ⓘ Indicar color lacado escalera metálica

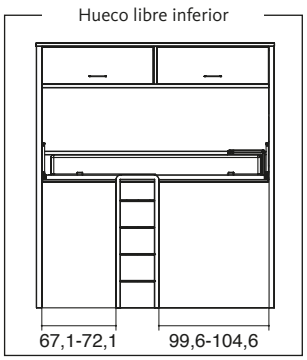


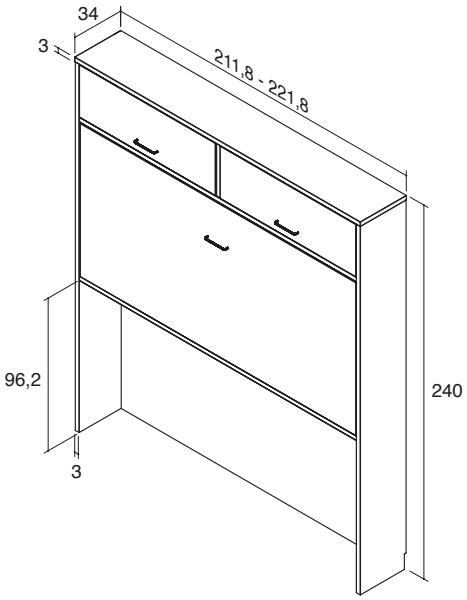


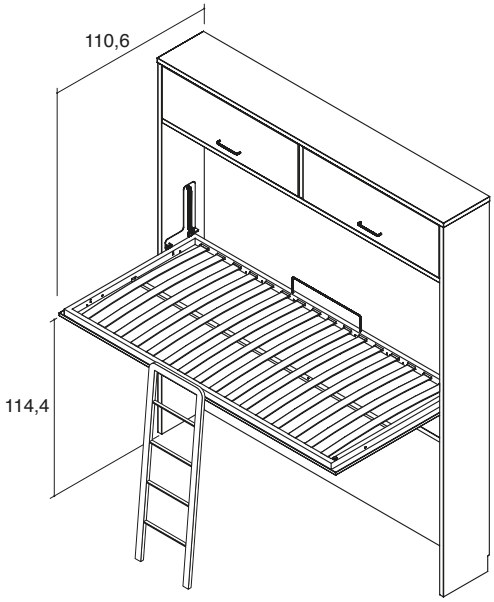


| | para cama 90 x 190 | para cama 90 x 200 |
|---|---|---|
| **Referencia** | **PSU-394AE** | **PSU-396AE** |
| Puntos | 1338 | 1414 |
| Frente AV | +197 | +199 |

## Alto 202,6 cm

ⓘ Indicar color lacado escalera metálica

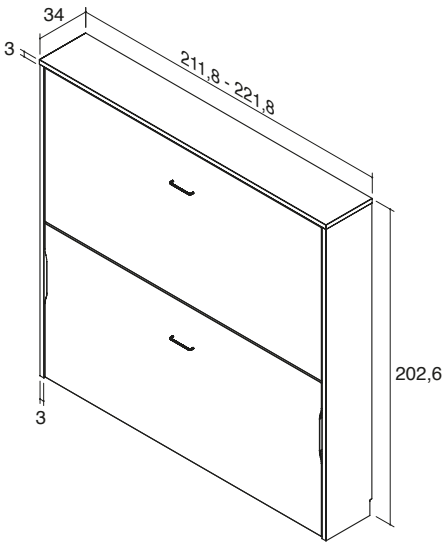


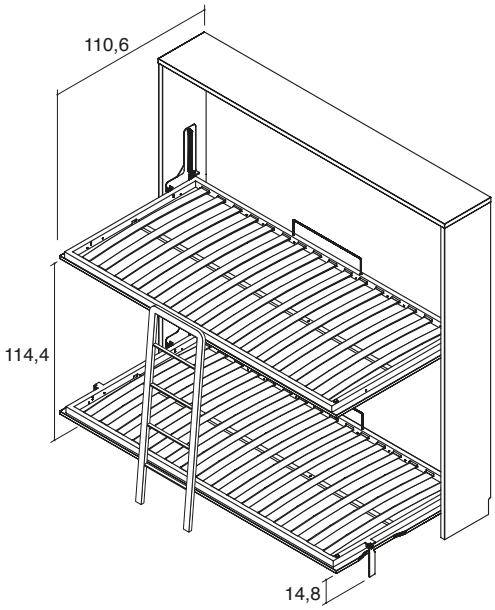


| | para cama 90 x 190 | para cama 90 x 200 |
|---|---|---|
| **Referencia** | **PSB-324AE** | **PSB-326AE** |
| Puntos | 1722 | 1847 |
| Frente AV | +394 | +398 |

# Camas plegables horizontales fondo 34

## Alto 240 cm

ⓘ Indicar color lacado escalera metálica

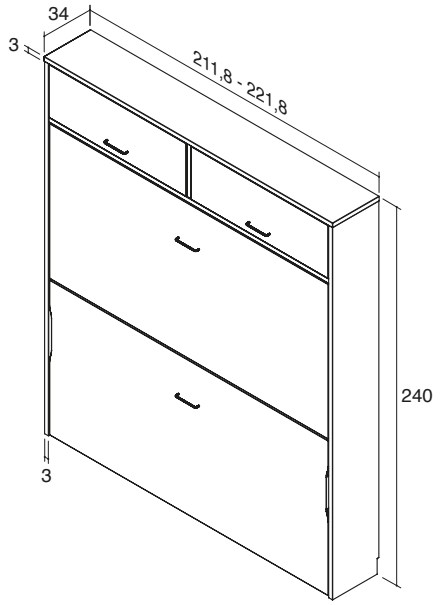


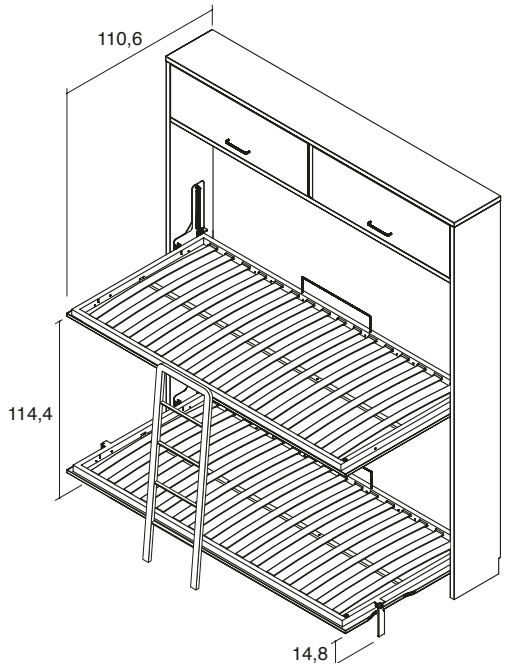


| | para cama 90 x 190 | para cama 90 x 200 |
|---|---|---|
| Referencia | PSB-394AE | PSB-396AE |
| Puntos | 1929 | 2061 |
| Frente AV | +394 | +398 |

# Camas plegables horizontales fondo 44,5

## Alto 103/118/148 cm

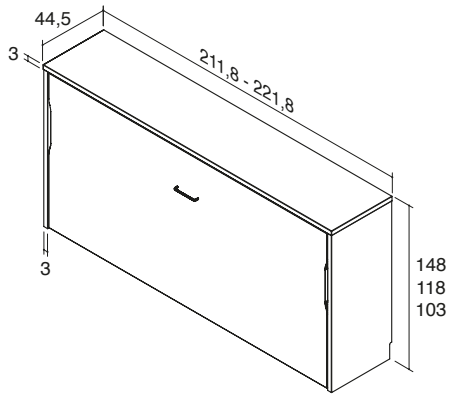


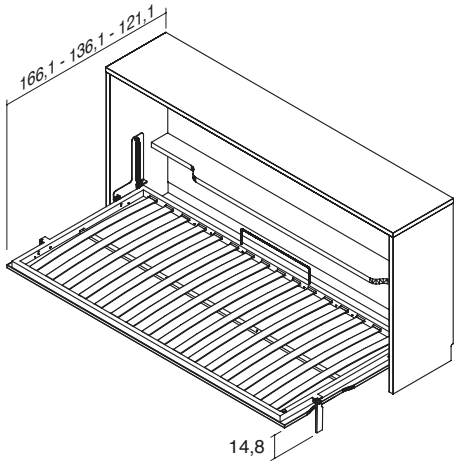


| | | | | | no disp. con motorizado | |
|---|---|---|---|---|---|---|
| | cama 90 x 190 | cama 90 x 200 | cama 105 x 190 | cama 105 x 200 | cama 135 x 190 | cama 135 x 200 |
| Referencia | PSS-324BE | PSS-326BE | PSS-334BE | PSS-336BE | PSS-344BE | PSS-346BE |
| Puntos | 876 | 937 | 977 | 1024 | 1160 | 1214 |
| Frente AV | +197 | +199 | +215 | +218 | +252 | +256 |

# Camas plegables horizontales fondo 44,5

## Alto 202,6 cm

ⓘ Indicar color lacado escalera metálica

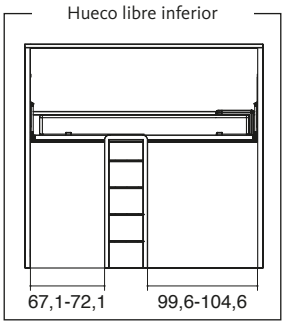


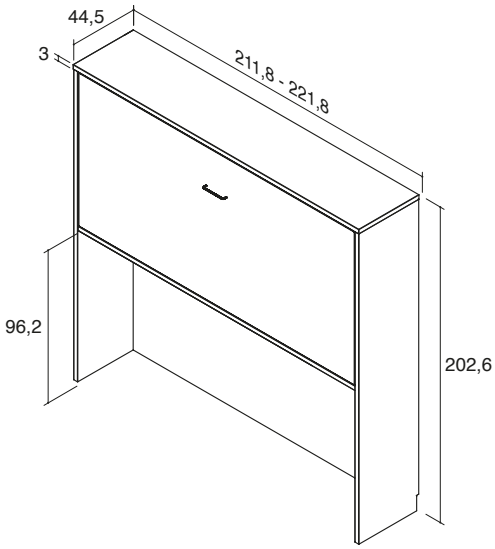


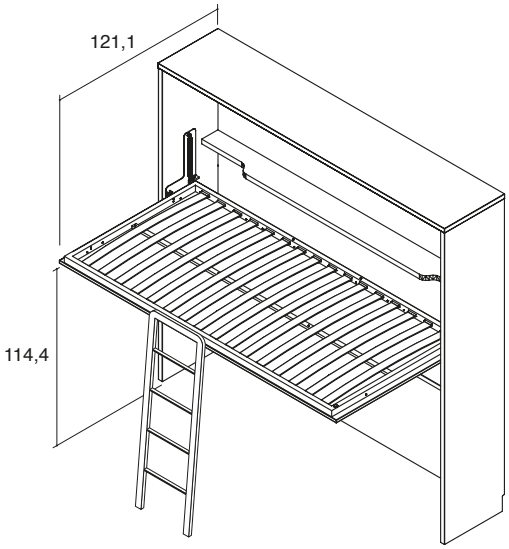


| | para cama 90 x 190 | para cama 90 x 200 |
|---|---|---|
| **Referencia** | **PSU-324BE** | **PSU-326BE** |
| Puntos | 1264 | 1340 |
| Frente AV | +197 | +199 |

## Alto 240 cm

ⓘ Indicar color lacado escalera metálica

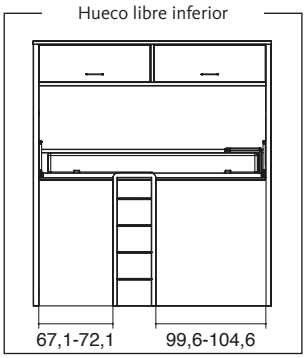


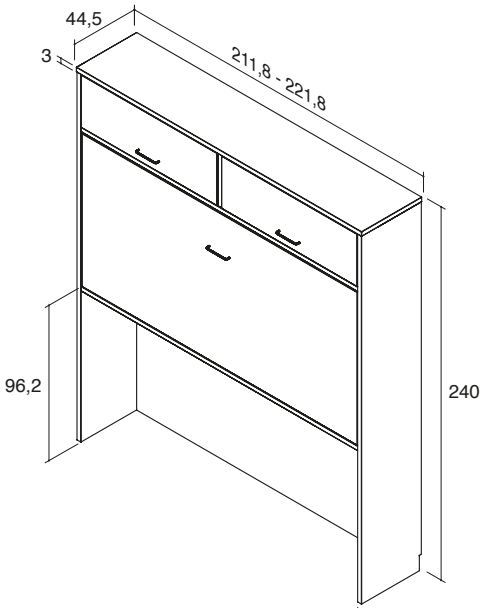


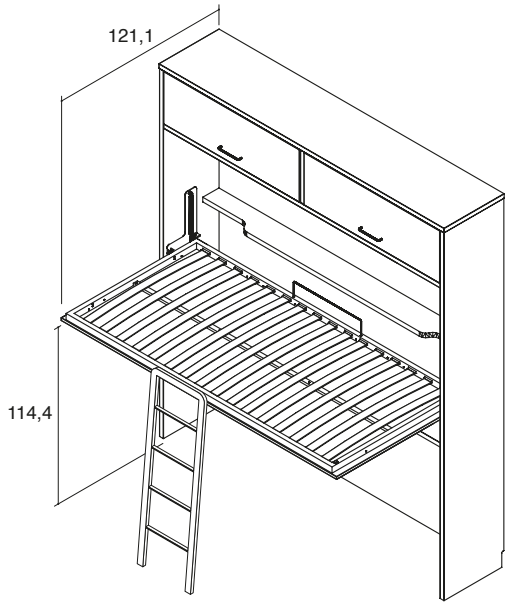


| | para cama 90 x 190 | para cama 90 x 200 |
|---|---|---|
| **Referencia** | **PSU-394BE** | **PSU-396BE** |
| Puntos | 1450 | 1531 |
| Frente AV | +197 | +199 |

# Camas plegables horizontales fondo 44,5

## Alto 202,6 cm

ⓘ Indicar color lacado escalera metálica

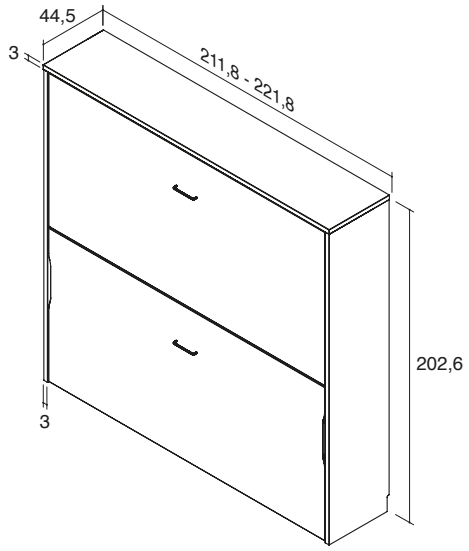


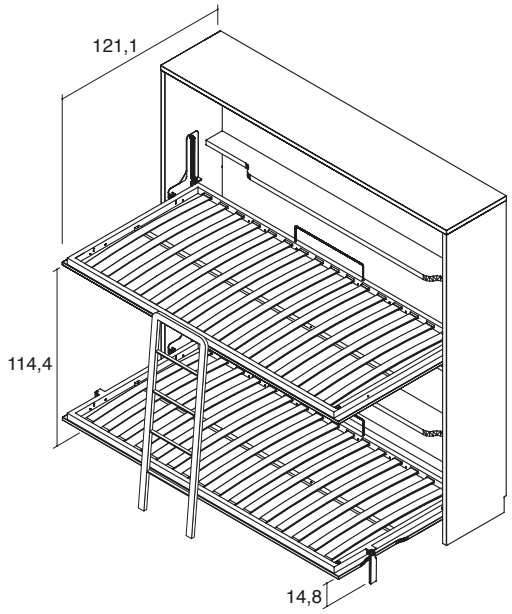


| | para cama 90 x 190 | para cama 90 x 200 |
|---|---|---|
| **Referencia** | **PSB-324BE** | **PSB-326BE** |
| Puntos | 1861 | 1992 |
| Frente AV | +394 | +398 |

## Alto 240 cm

ⓘ Indicar color lacado escalera metálica

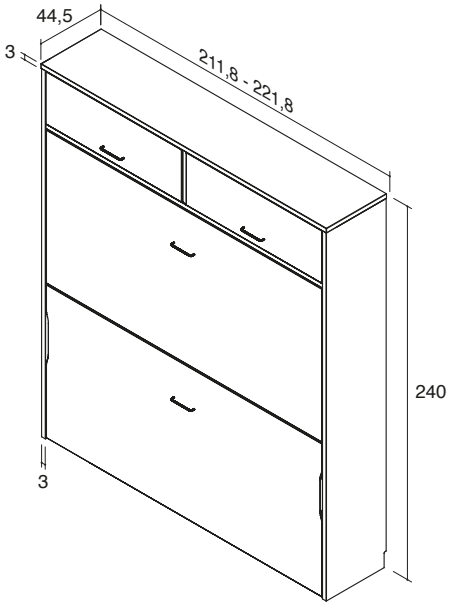


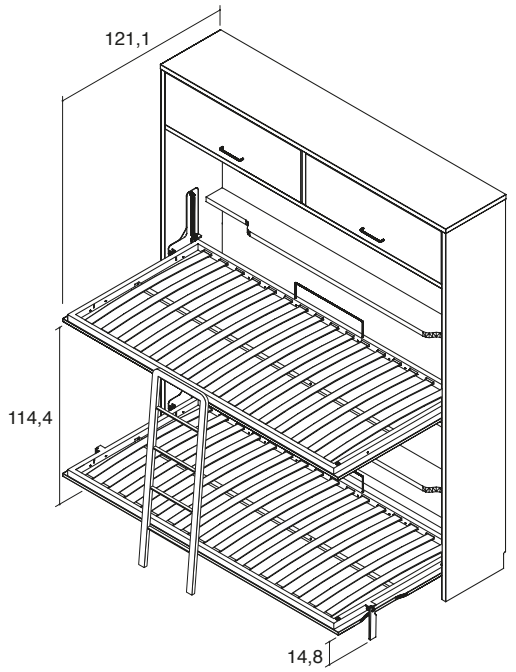


| | para cama 90 x 190 | para cama 90 x 200 |
|---|---|---|
| **Referencia** | **PSB-394BE** | **PSB-396BE** |
| Puntos | 2094 | 2234 |
| Frente AV | +394 | +398 |

# Camas plegables horizontales con armario

## Fondo 44,5 - Cama horizontal con armario de puertas batientes

ⓘ Incremento por aplicar AV a las puertas batientes +200 puntos

⚠ AV aplicable únicamente al frente de cama o a las puertas batientes

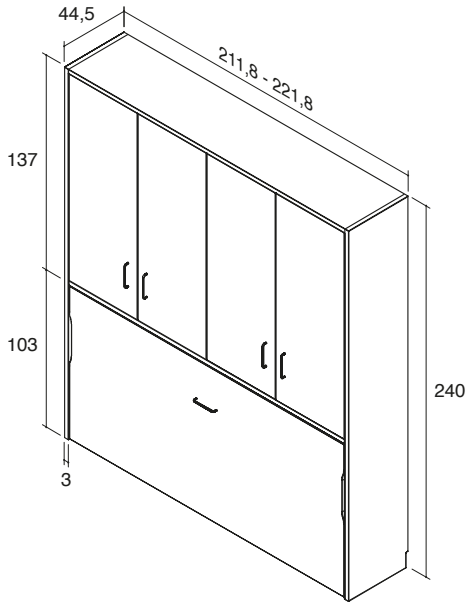


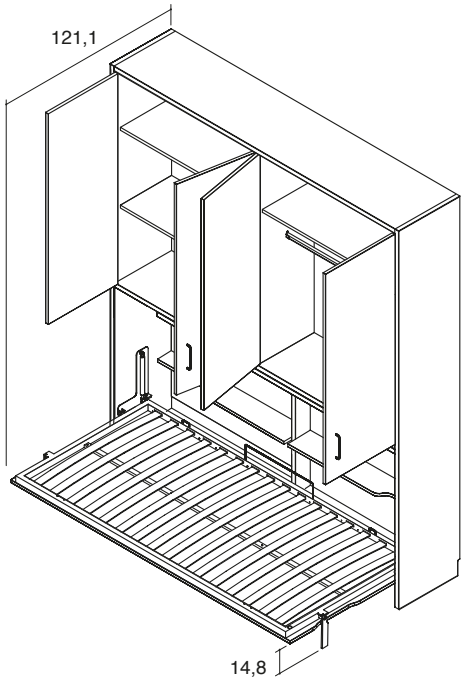


| | para cama 90 x 190 | para cama 90 x 200 |
|---|---|---|
| **Referencia** | **PSP-394BE** | **PSP-396BE** |
| Puntos | 1513 | 1605 |
| Frente AV | +197 | +199 |

## Fondo 61,2 - Cama horizontal con armario de puertas batientes

ⓘ Incremento por aplicar AV a las puertas batientes +200 puntos

⚠ AV aplicable únicamente al frente de cama o a las puertas batientes

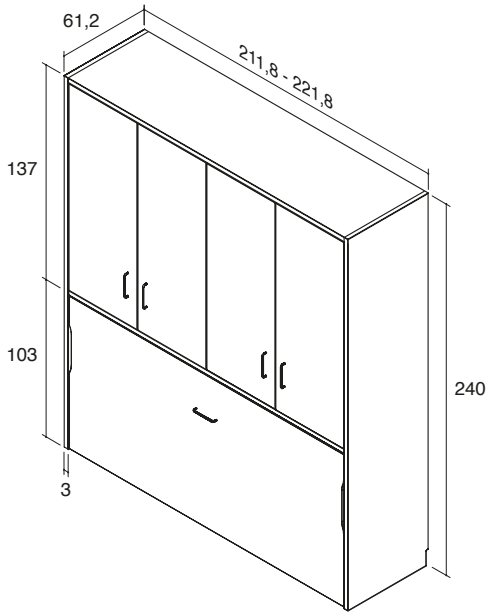


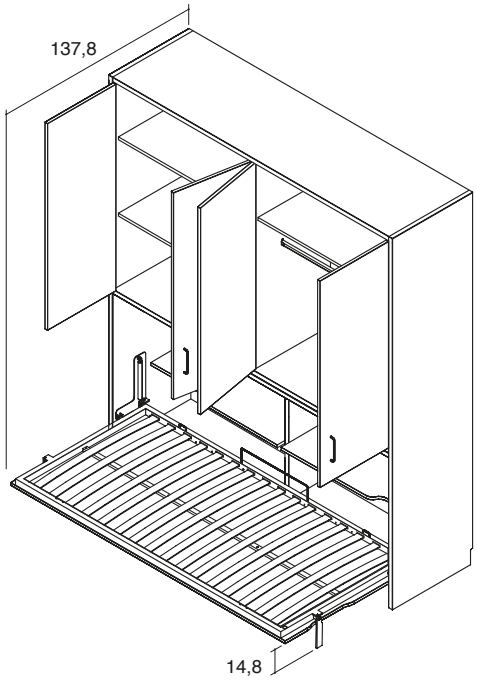


| | para cama 90 x 190 | para cama 90 x 200 |
|---|---|---|
| **Referencia** | **PSP-394CE** | **PSP-396CE** |
| Puntos | 1663 | 1764 |
| Frente AV | +197 | +199 |

# Camas plegables horizontales con armario

## Fondo 44,5 - Cama horizontal con armario de puertas plegables

ⓘ Incremento por aplicar AV a las puertas plegables +200 puntos

⚠ AV aplicable únicamente al frente de cama o a las puertas plegables

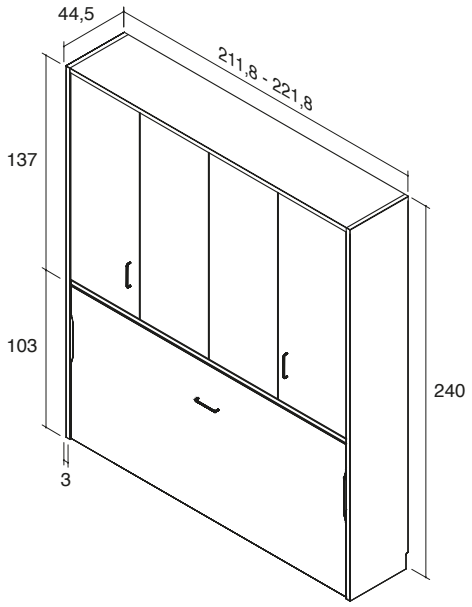


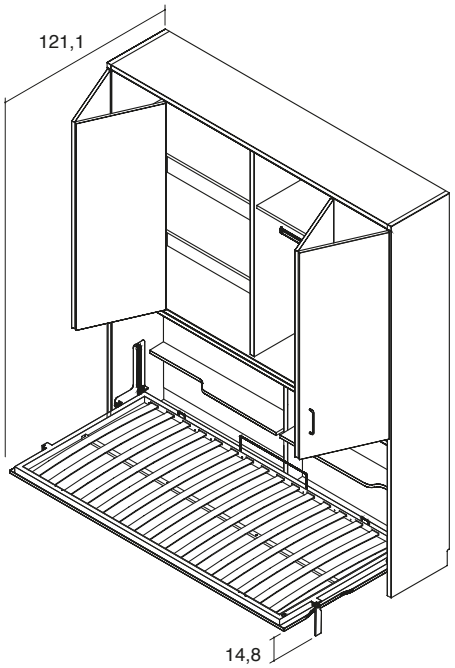


| | para cama 90 x 190 | para cama 90 x 200 |
|---|---|---|
| **Referencia** | **PSD-394BE** | **PSD-396BE** |
| Puntos | 1566 | 1661 |
| Frente AV | +197 | +199 |

## Fondo 61,2 - Cama horizontal con armario de puertas plegables

ⓘ Incremento por aplicar AV a las puertas plegables +200 puntos

⚠ AV aplicable únicamente al frente de cama o a las puertas plegables

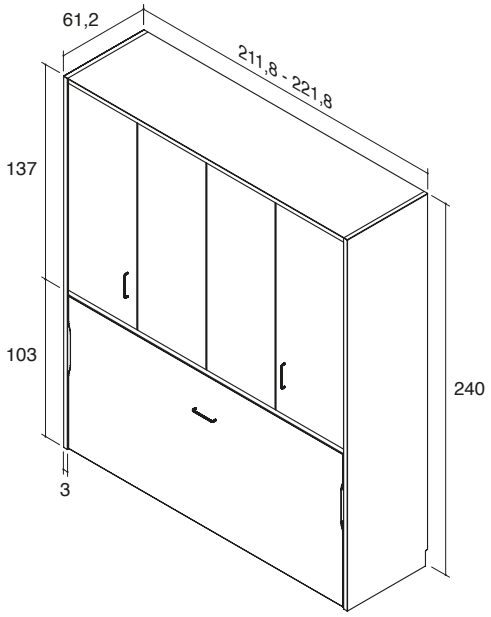


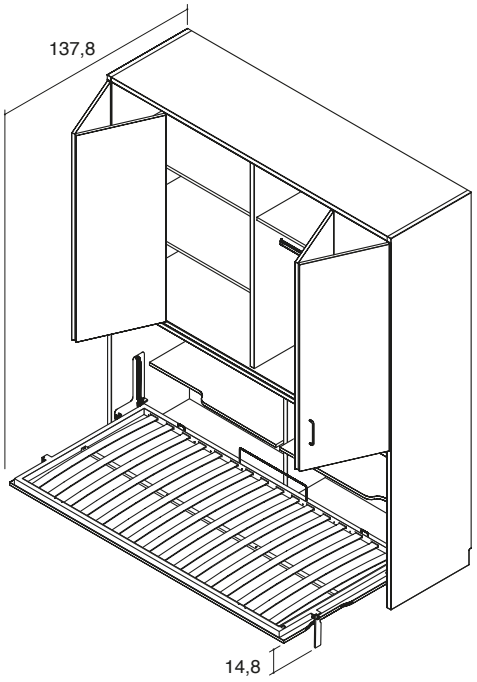


| | para cama 90 x 190 | para cama 90 x 200 |
|---|---|---|
| **Referencia** | **PSD-394CE** | **PSD-396CE** |
| Puntos | 1716 | 1820 |
| Frente AV | +197 | +199 |

# Camas horizontales con mesa fondo 34

## Alto 103 / 118 cm

ⓘ Indicar color lacado herraje soporte mesa

⚠ El frente no permite AV

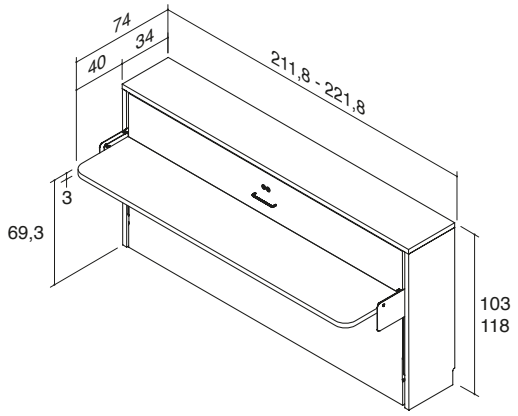


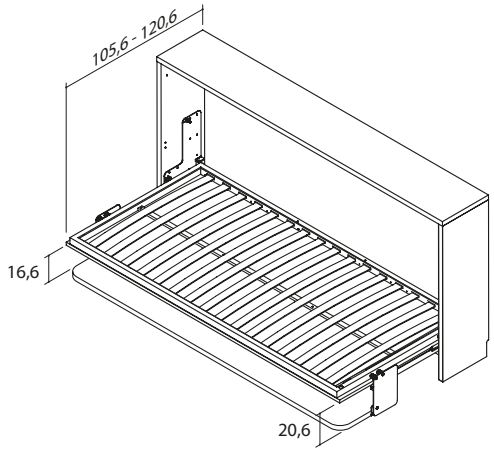


| | para cama 90 x 190 | para cama 90 x 200 | para cama 105 x 190 | para cama 105 x 200 |
|---|---|---|---|---|
| Referencia | PSS-324AME | PSS-326AME | PSS-334AME | PSS-336AME |
| Puntos | 1122 | 1179 | 1223 | 1267 |

## Alto 202,6 cm

ⓘ Indicar color lacado escalera metálica

ⓘ Indicar color lacado herraje soporte mesa

⚠ El frente inferior no permite AV

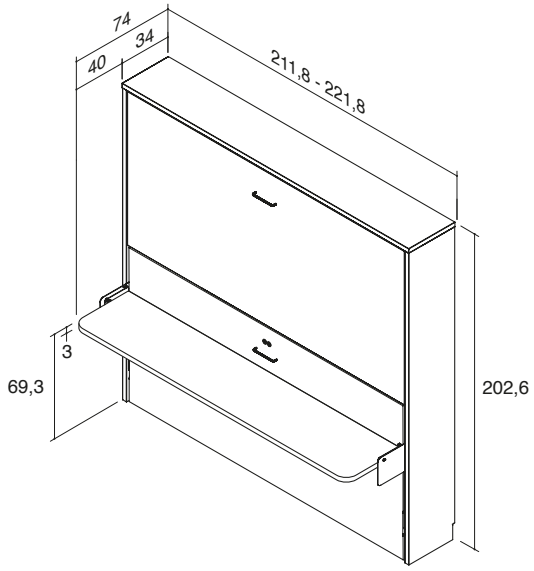


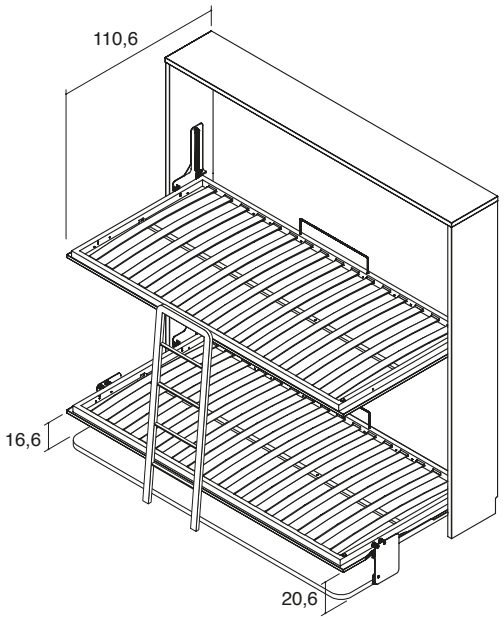


| | para cama 90 x 190 | para cama 90 x 200 |
|---|---|---|
| Referencia | PSB-324AME | PSB-326AME |
| Puntos | 2062 | 2187 |
| Frente AV | +197 | +199 |

# Camas horizontales con mesa fondo 34

## Alto 240 cm

ⓘ Indicar color lacado escalera metálica

ⓘ Indicar color lacado herraje soporte mesa

⚠ El frente inferior no permite AV

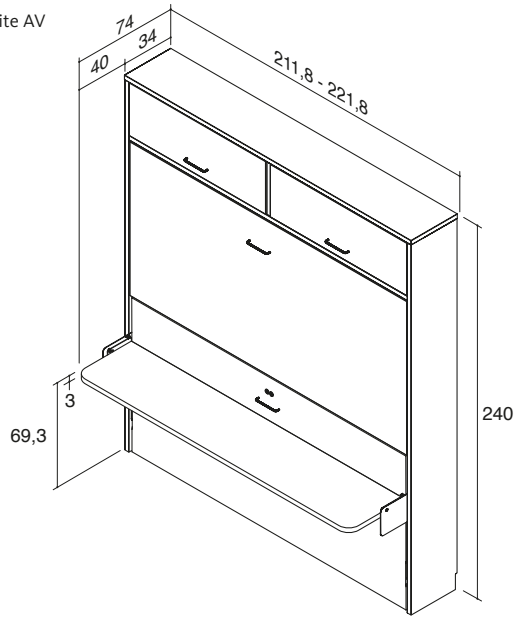


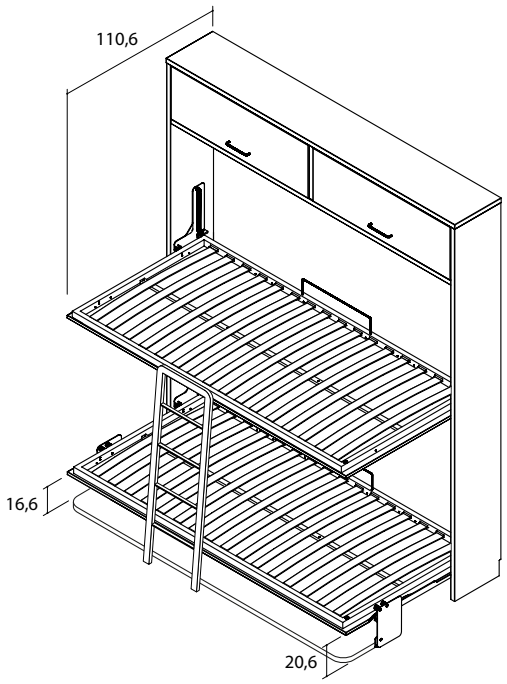


| | para cama 90 x 190 | para cama 90 x 200 |
|---|---|---|
| Referencia | PSB-394AME | PSB-396AME |
| Puntos | 2276 | 2408 |
| Frente AV | +197 | +199 |

# Camas horizontales con mesa fondo 44,5

## Alto 103 / 118 cm

ⓘ Indicar color lacado herraje soporte mesa

⚠ El frente no permite AV

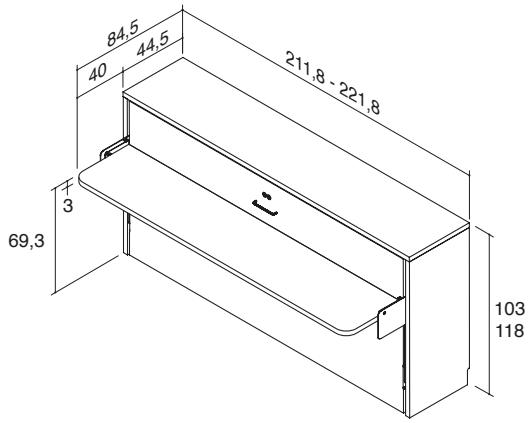


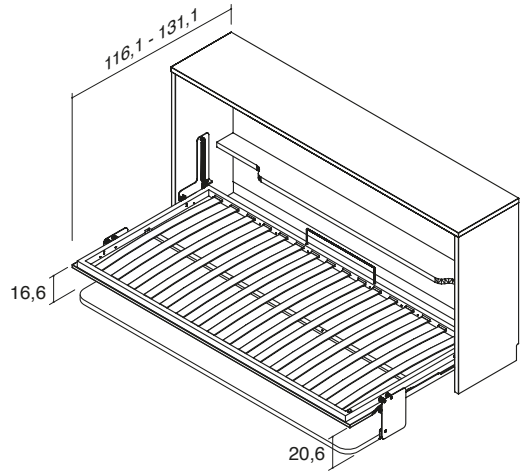


| | para cama 90 x 190 | para cama 90 x 200 | para cama 105 x 190 | para cama 105 x 200 |
|---|---|---|---|---|
| Referencia | PSS-324BME | PSS-326BME | PSS-334BME | PSS-336BME |
| Puntos | 1192 | 1253 | 1310 | 1357 |

# Camas horizontales con mesa fondo 44,5

## Alto 202,6 cm

ⓘ Indicar color lacado escalera metálica

ⓘ Indicar color lacado herraje soporte mesa

⚠ El frente inferior no permite AV

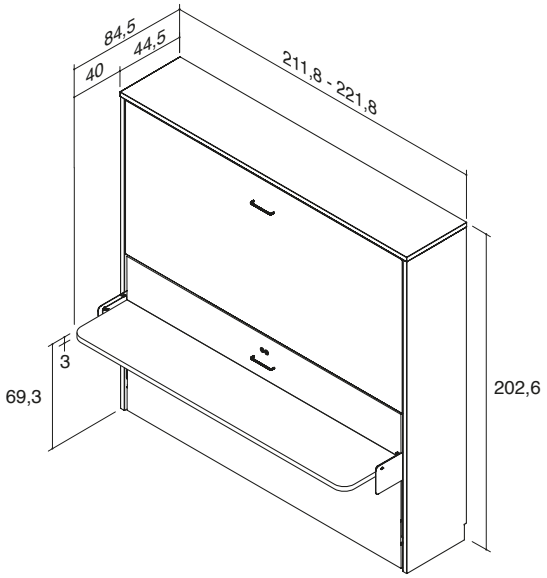


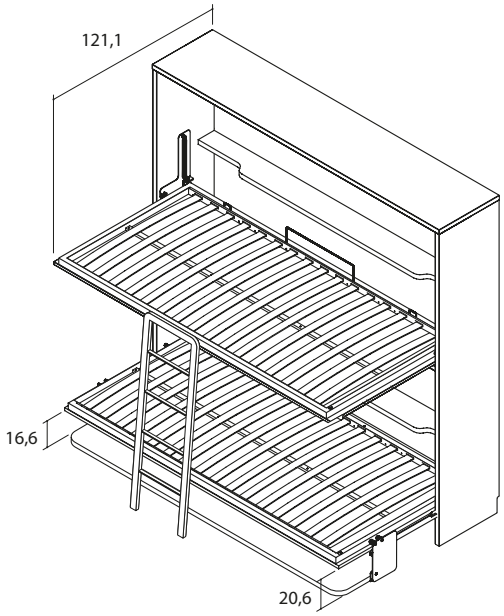


| | para cama 90 x 190 | para cama 90 x 200 |
|---|---|---|
| **Referencia** | **PSB-324BME** | **PSB-326BME** |
| Puntos | 2199 | 2330 |
| Frente AV | +197 | +199 |

## Alto 240 cm

ⓘ Indicar color lacado escalera metálica

ⓘ Indicar color lacado herraje soporte mesa

⚠ El frente inferior no permite AV

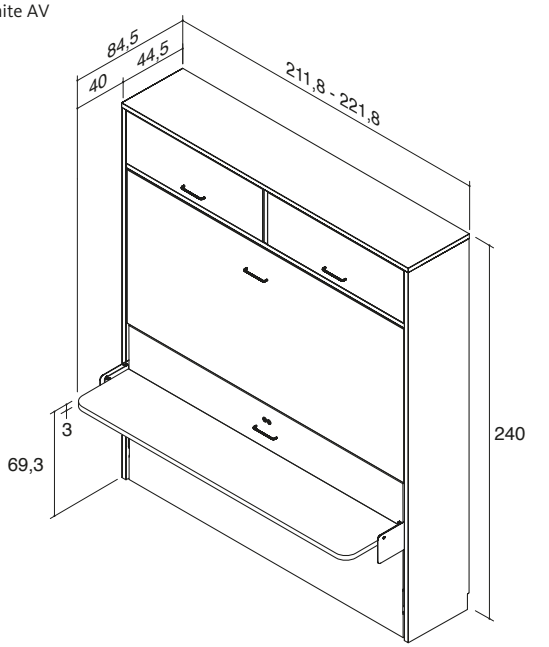


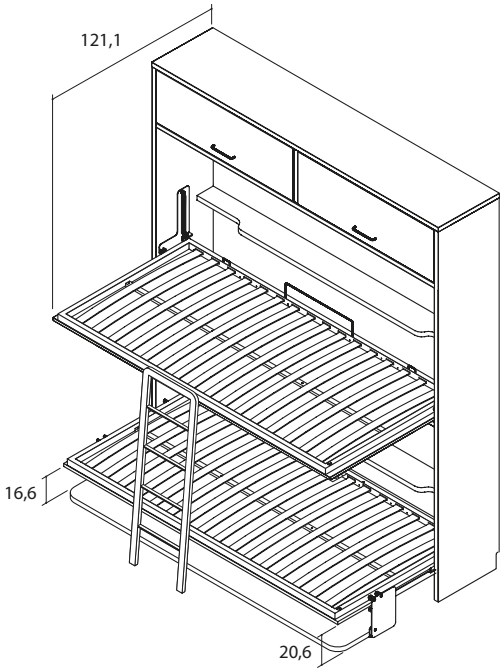


| | para cama 90 x 190 | para cama 90 x 200 |
|---|---|---|
| **Referencia** | **PSB-394BME** | **PSB-396BME** |
| Puntos | 2446 | 2586 |
| Frente AV | +197 | +199 |

# Camas horizontales con armario y mesa

## Fondo 44,5 - Cama horizontal con armario de puertas batientes

ⓘ Indicar color lacado herraje soporte mesa

ⓘ Incremento por aplicar AV a las puertas batientes +200 puntos

⚠ El frente inferior no permite AV

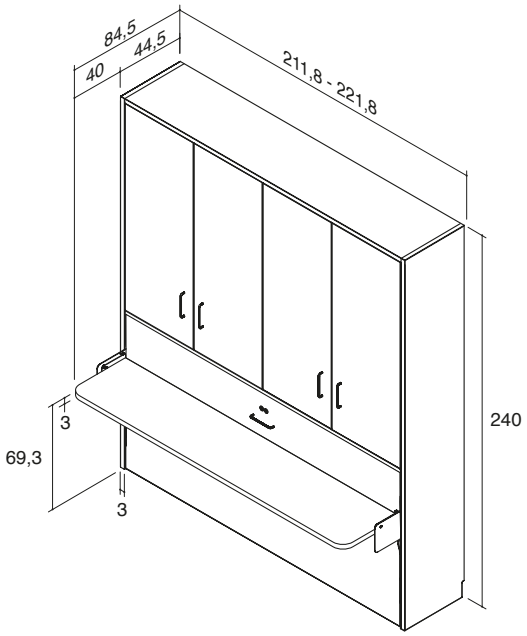


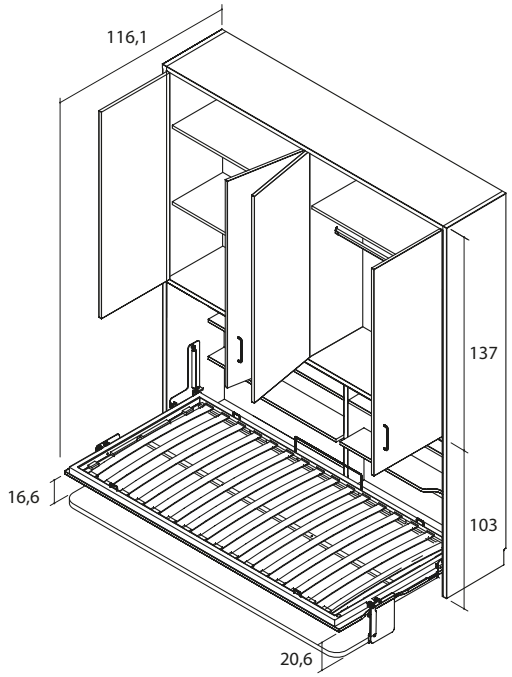


| | para cama 90 x 190 | para cama 90 x 200 |
|---|---|---|
| Referencia | PSP-394BME | PSP-396BME |
| Puntos | 1899 | 1991 |

## Fondo 61,2 - Cama horizontal con armario de puertas batientes

ⓘ Indicar color lacado herraje soporte mesa

ⓘ Incremento por aplicar AV a las puertas batientes +200 puntos

⚠ El frente inferior no permite AV

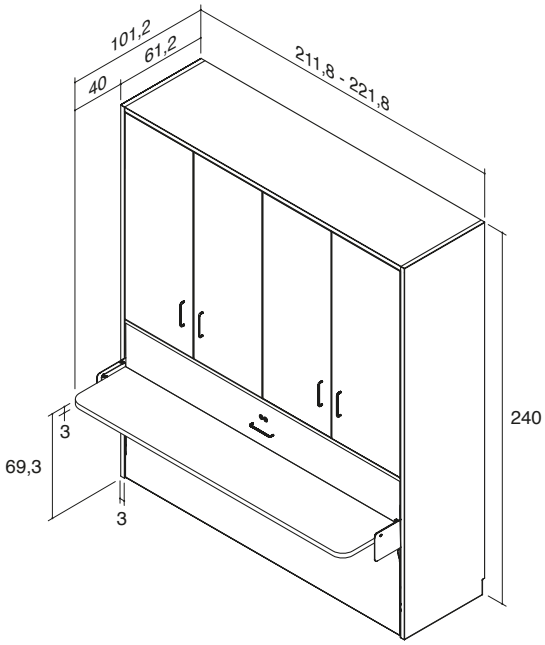


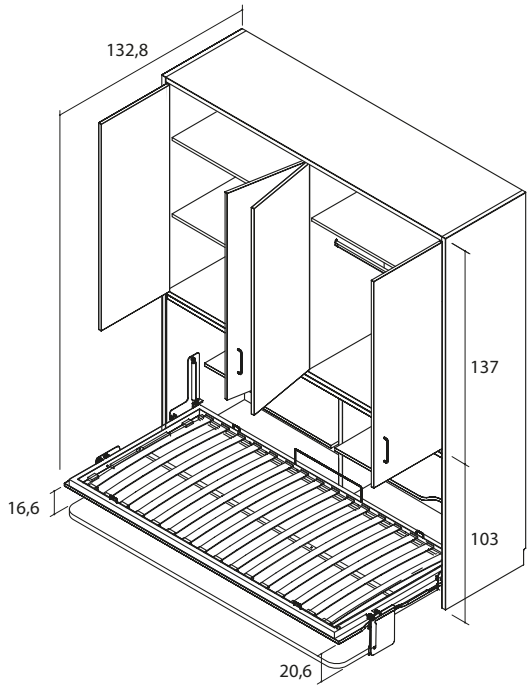


| | para cama 90 x 190 | para cama 90 x 200 |
|---|---|---|
| Referencia | PSP-394CME | PSP-396CME |
| Puntos | 2049 | 2150 |

# Camas horizontales con armario y mesa

## Fondo 44,5 - Cama horizontal con armario de puertas plegables

ⓘ Indicar color lacado herraje soporte mesa

ⓘ Incremento por aplicar AV a las puertas plegables +200 puntos

⚠ El frente inferior no permite AV

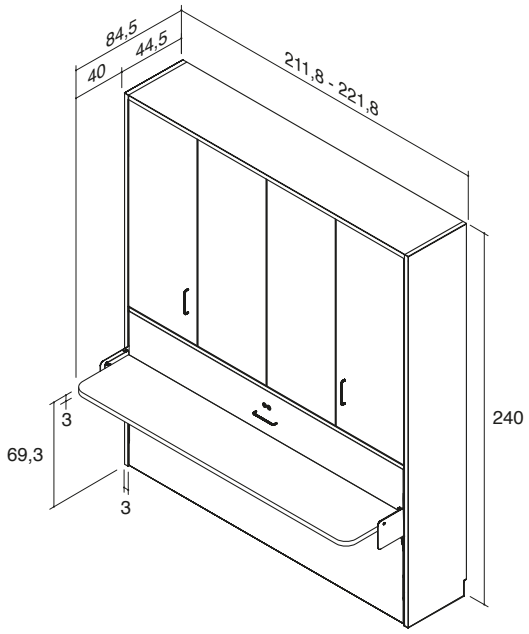


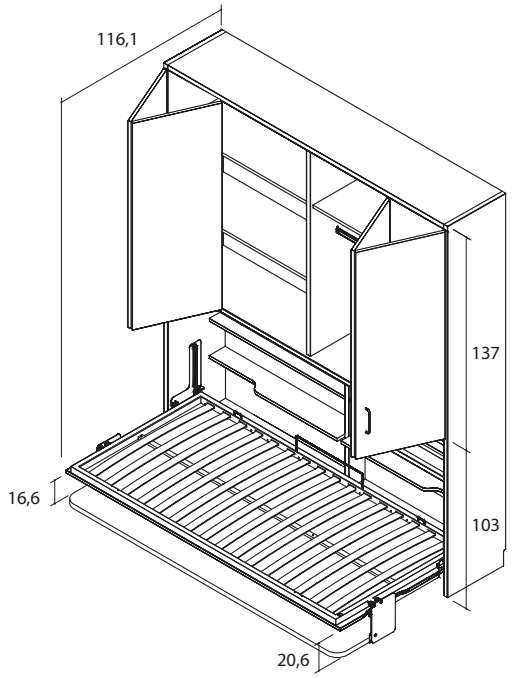


| | para cama 90 x 190 | para cama 90 x 200 |
|---|---|---|
| Referencia | PSD-394BME | PSD-396BME |
| Puntos | 1952 | 2047 |

## Fondo 61,2 - Cama horizontal con armario de puertas plegables

ⓘ Indicar color lacado herraje soporte mesa

ⓘ Incremento por aplicar AV a las puertas plegables +200 puntos

⚠ El frente inferior no permite AV

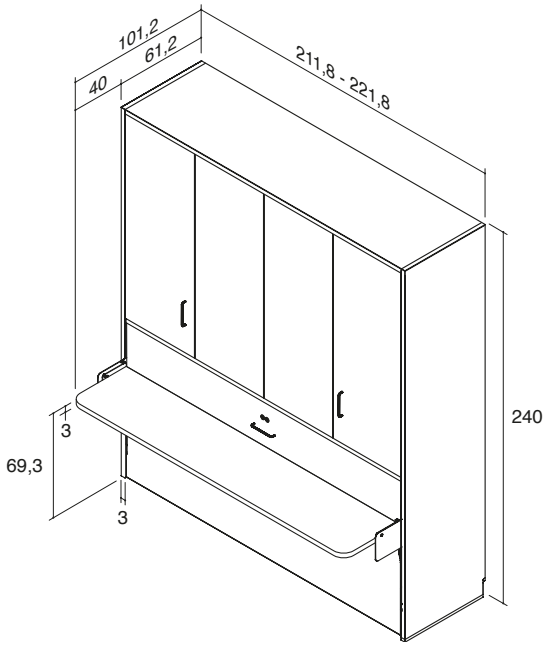


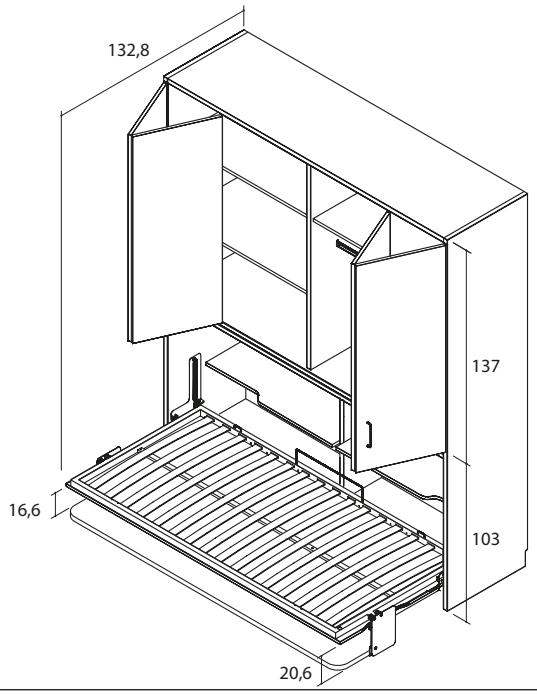


| | para cama 90 x 190 | para cama 90 x 200 |
|---|---|---|
| Referencia | PSD-394CME | PSD-396CME |
| Puntos | 2102 | 2206 |

# Accesorios para camas plegables

## Cabezal plegable para camas verticales de fondo 44,5 cm

⚠ Sólo disponible en tapizado Net. Desenfundable

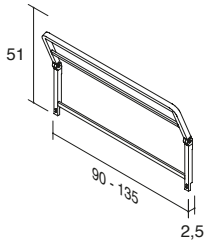


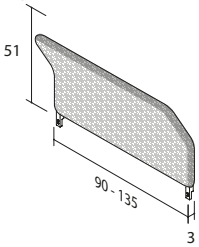


| | para somier ancho 90 y 105 | para somier ancho 135 y 150 | para somier ancho 90 y 105 | para somier ancho 135 y 150 |
|---|---|---|---|---|
| Referencia | NLV-90 | NLV-35 | FLV-90M | FLV-35M |
| Puntos | 119 | 132 | 177 | 204 |

## Cabezal plegable para camas horizontales

⚠ Sólo disponible en tapizado Net. Desenfundable

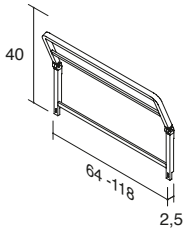


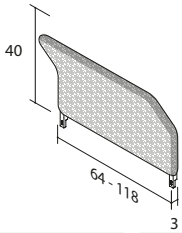


| | para somier ancho 90 y 105 | para somier ancho 135 | para somier ancho 90 y 105 | para somier ancho 135 |
|---|---|---|---|---|
| Referencia | NLL-90 | NLL-35 | FLL-90M | FLL-35M |
| Puntos | 115 | 124 | 162 | 193 |

## Protector metálico para camas horizontales

⚠ Sólo disponible en tapizado Net. Desenfundable

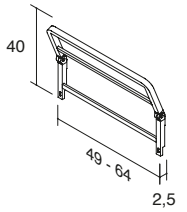


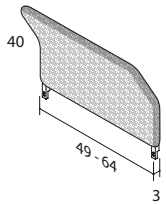


| | protector plegable metálico | | protector plegable tapizado | |
|---|---|---|---|---|
| | ancho 49 | ancho 64 | ancho 49 | ancho 64 |
| Referencia | KX5-CA | KX5-LA | FX5-CAM | FX5-LAM |
| Puntos | 103 | 115 | 153 | 162 |

## Estantería sin trasera

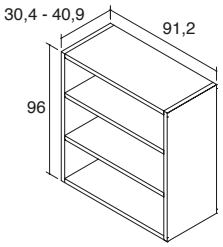


Ejemplo colocación

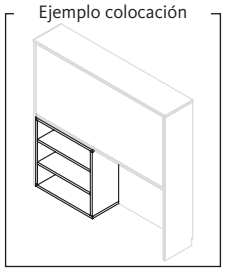

| | para literas de fondo 34 | para literas de fondo 44,5 |
|---|---|---|
| Referencia | EDF-A | EDF-B |
| Puntos | 125 | 156 |

# Accesorios para camas plegables

## Complemento Airbox apilable para cama horizontal plegable

ⓘ Se suministra anclaje a pared en la parte superior

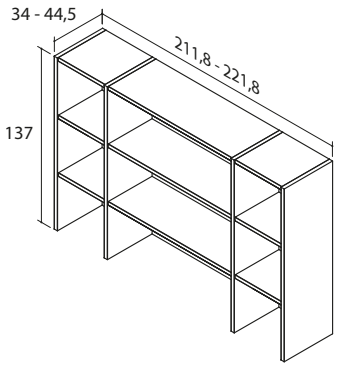


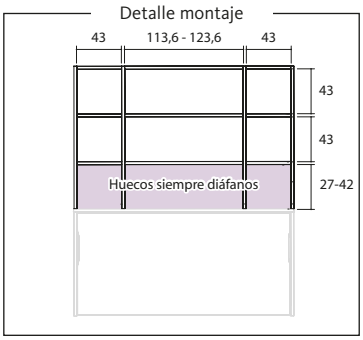


| | para cama 90x190 | | para cama 90x200 | |
|---|---|---|---|---|
| | fondo 34 | fondo 44,5 | fondo 34 | fondo 44,5 |
| Referencia | ELS-324A | ELS-324B | ELS-326A | ELS-326B |
| Puntos | 427 | 499 | 442 | 515 |

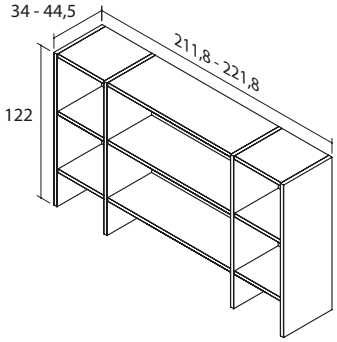


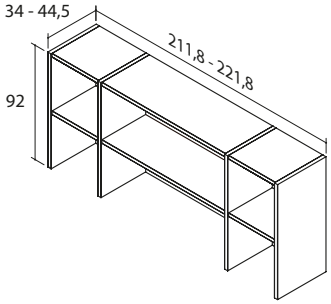


| | para cama 105x190 | | para cama 105x200 | | para cama 135x190 | | para cama 135x200 | |
|---|---|---|---|---|---|---|---|---|
| | fondo 34 | fondo 44,5 | fondo 34 | fondo 44,5 | fondo 34 | fondo 44,5 | fondo 34 | fondo 44,5 |
| Referencia | ELS-334A | ELS-334B | ELS-336A | ELS-336B | ELS-344A | ELS-344B | ELS-346A | ELS-346B |
| Puntos | 403 | 472 | 415 | 485 | 299 | 347 | 308 | 356 |

## Accesorios complemento Airbox para cama horizontal plegable

ⓘ Indicar apertura a derecha o a izquierda

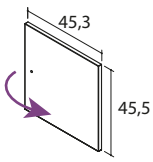


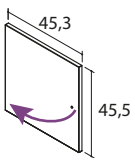


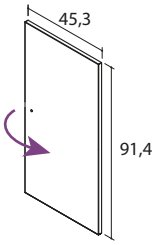


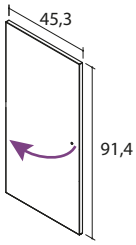


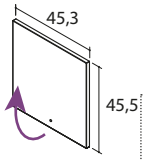


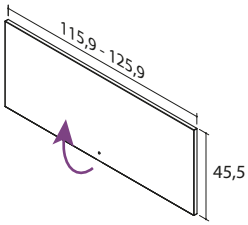


| | puerta batiente cubre 1 hueco lateral | | puerta batiente cubre 2 huecos laterales | | puerta elevable cubre 1 hueco lateral | puertas elevables para hueco central | |
|---|---|---|---|---|---|---|---|
| | apertura derecha | apertura izquierda | apertura derecha | apertura izquierda | | ancho 115,9 | ancho 125,9 |
| Referencia | PA-1D | PA-1I | PA-2D | PA-2I | PT-1 | PT-190 | PT-200 |
| Puntos | 39 | | 53 | | 45 | 77 | 80 |

# Accesorios para camas plegables

## Complemento Airbox para cama horizontal plegable

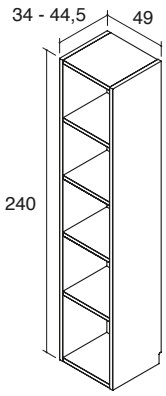


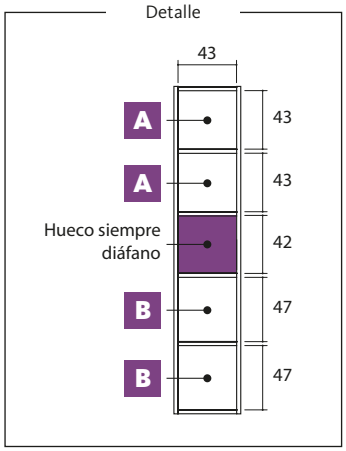


| | fondo 34 | fondo 44,5 |
|---|---|---|
| Referencia | ELT-8A | ELT-8B |
| Puntos | 239 | 283 |

## Accesorios para complemento Airbox altura 240 cm

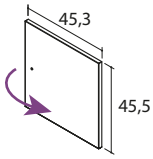


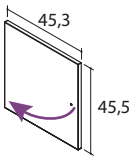


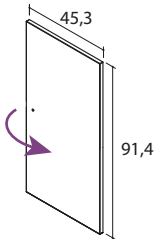


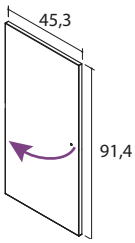


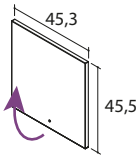


**A** Para cubrir **huecos superiores** (alto 43)

| | puerta batiente - cubre 1 hueco | | puerta batiente - cubre 2 huecos | | puerta elevable |
|---|---|---|---|---|---|
| | apertura a derecha | apertura a izquierda | apertura a derecha | apertura a izquierda | cubre 1 hueco |
| Referencia | PA-1D | PA-1I | PA-2D | PA-2I | PT-1 |
| Puntos | 39 | | 53 | | 45 |

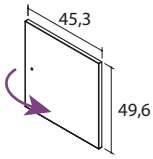


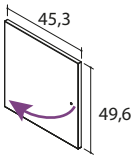


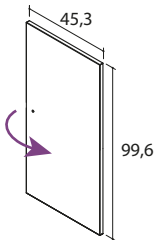


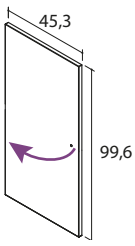


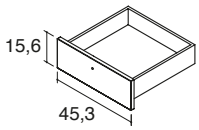


**B** Para cubrir **huecos inferiores** (alto 47)

| | batiente - cubre 1 hueco | | batiente - cubre 2 huecos | | cajón |
|---|---|---|---|---|---|
| | apertura a derecha | apertura a izquierda | apertura a derecha | apertura a izquierda | para hueco inferior |
| Referencia | PB-1D | PB-1I | PB-2D | PB-2I | CX-11B |
| Puntos | 40 | | 54 | | 50 |

# Camas plegables Blink fondo 32

## Cama vertical metálica Blink con mesa

ⓘ Indicar color lacado aro BLINK: Blanco, Silver o Gris Vulcano

ⓘ Indicar color lacado pata metálica

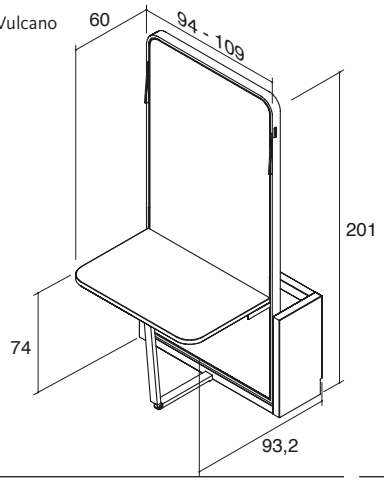


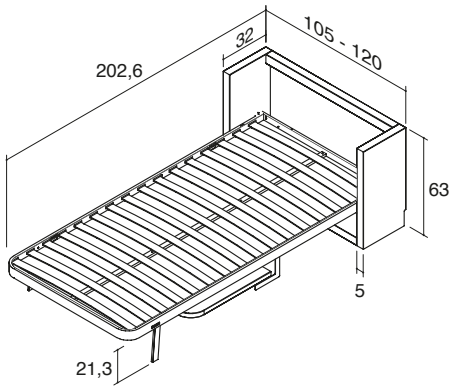


| | cama de 90 x 190 | cama de 105 x 190 |
|---|---|---|
| Referencia | MXV-90T | MXV-105T |
| Puntos | 1127 | 1167 |

## Cama vertical metálica Blink

ⓘ Indicar color lacado aro BLINK: Blanco, Silver o Gris Vulcano

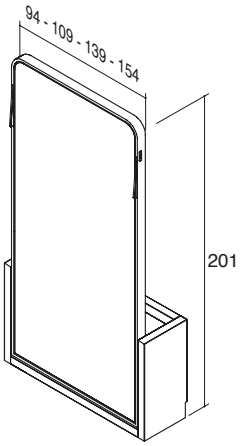


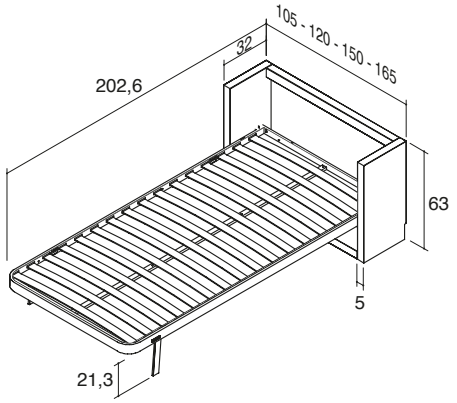


| | cama de 90 x 190 | cama de 105 x 190 | cama de 135 x 190 | cama de 150 x 190 |
|---|---|---|---|---|
| Referencia | MXV-90 | MXV-105 | MXV-135 | MXV-150 |
| Puntos | 939 | 972 | 1053 | 1095 |

## Cama horizontal metálica Blink

ⓘ Indicar color lacado aro BLINK: Blanco, Silver o Gris Vulcano

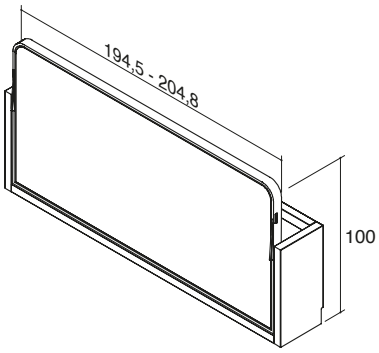


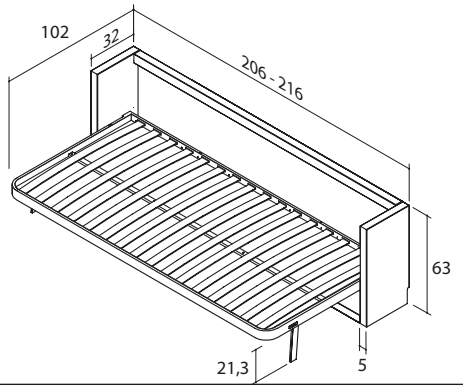


| | cama de 90 x 190 | cama de 90 x 200 |
|---|---|---|
| Referencia | MX-190 | MX-200 |
| Puntos | 999 | 1011 |

# Camas plegables Blink fondo 32

## Cama vertical metálica Blink con mesa y respaldo alto

ⓘ Indicar color lacado aro BLINK: Blanco, Silver o Gris Vulcano

ⓘ Indicar color lacado pata metálica

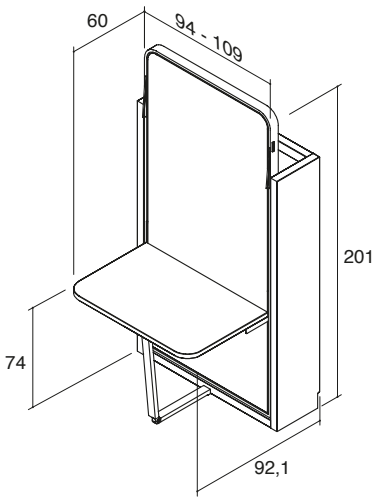


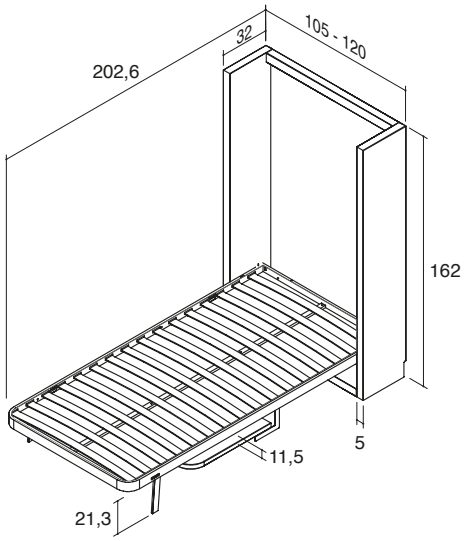


| | cama de 90 x 190 | cama de 105 x 190 |
|---|---|---|
| **Referencia** | **MXV-90TL** | **MXV-105TL** |
| Puntos | 1288 | 1335 |

## Cama vertical metálica Blink con respaldo alto

ⓘ Indicar color lacado aro BLINK: Blanco, Silver o Gris Vulcano

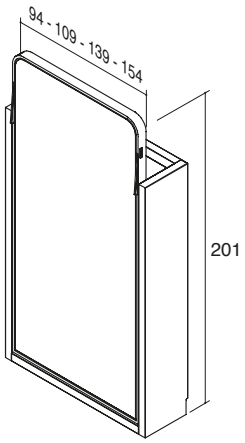


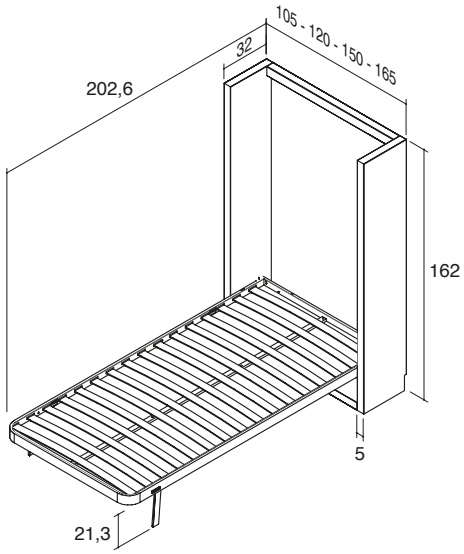


| | cama de 90 x 190 | cama de 105 x 190 | cama de 135 x 190 | cama de 150 x 190 |
|---|---|---|---|---|
| **Referencia** | **MXV-90L** | **MXV-105L** | **MXV-135L** | **MXV-150L** |
| Puntos | 1100 | 1140 | 1233 | 1281 |

# Camas plegables Blink fondo 61,2

## Cama vertical metálica Blink con mesa y arcón

ⓘ Indicar color lacado aro BLINK: Blanco, Silver o Gris Vulcano

ⓘ Indicar color lacado pata metálica

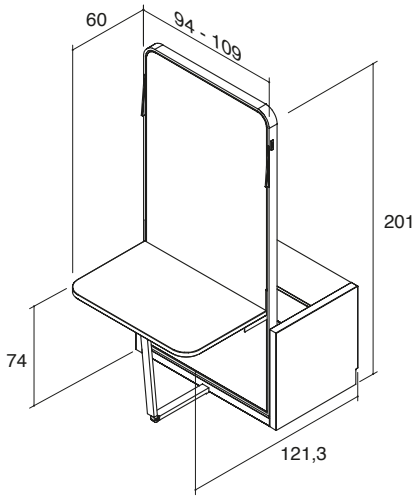


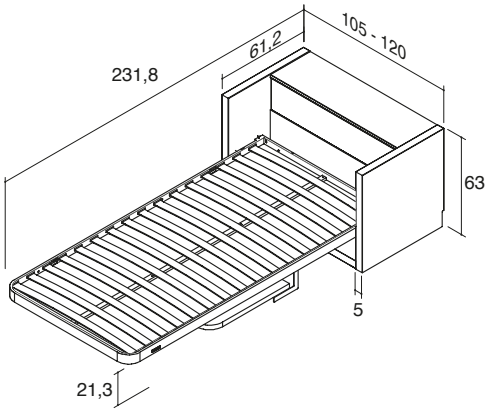


| | cama de 90 x 190 | cama de 105 x 190 |
|---|---|---|
| **Referencia** | **MXV-90CT** | **MXV-105CT** |
| Puntos | 1260 | 1305 |

## Cama vertical metálica Blink con arcón

ⓘ Indicar color lacado aro BLINK: Blanco, Silver o Gris Vulcano

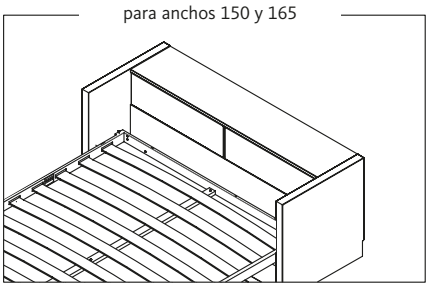


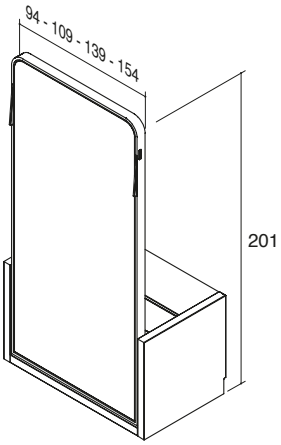


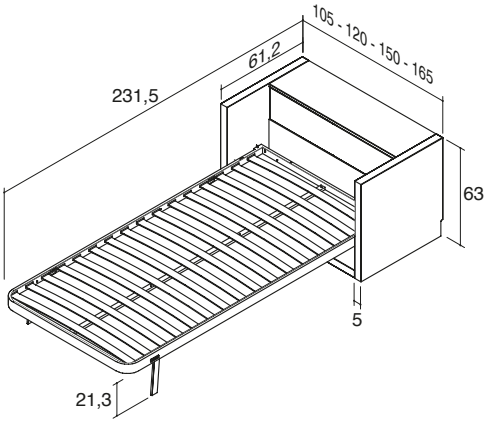


| | cama de 90 x 190 | cama de 105 x 190 | cama de 135 x 190 | cama de 150 x 190 |
|---|---|---|---|---|
| **Referencia** | **MXV-90C** | **MXV-105C** | **MXV-135C** | **MXV-150C** |
| Puntos | 1072 | 1110 | 1242 | 1264 |

# Camas plegables Blink fondo 61,2

## Cama horizontal metálica Blink con arcón

ⓘ Indicar color lacado aro BLINK: Blanco, Silver o Gris Vulcano

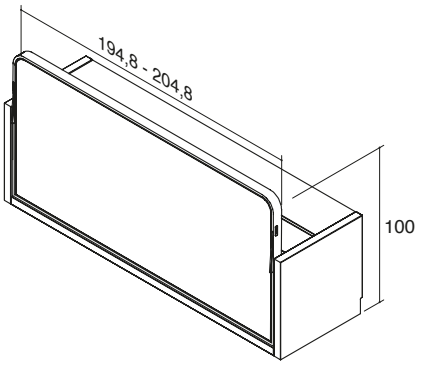


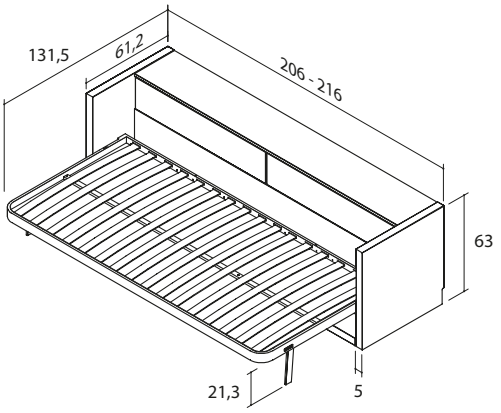


| | cama de 90 x 190 | cama de 90 x 200 |
|---|---|---|
| **Referencia** | **MX-190C** | **MX-200C** |
| Puntos | 1222 | 1243 |

## Mesa para cama horizontal o vertical Blink

ⓘ Por preparar cama BLINK para mesa LAF-BLQ: +10 puntos

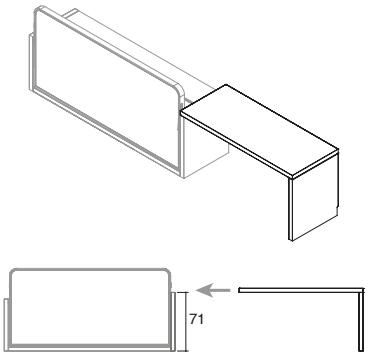


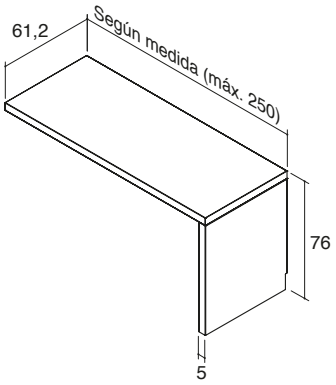


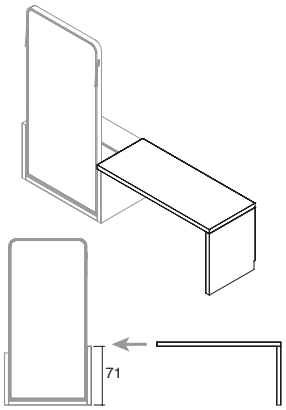


| | Precio por metro lineal (m.l.) |
|---|---|
| **Referencia** | **LAF-BLQ** |
| Laminado | 89 puntos por m.l. sobre + 68 puntos pata |
| Lacado | 130 puntos por m.l. sobre + 89 puntos pata |

# Colchones para camas plegables

## Colchón Visco h.17 cm para literas y camas abatibles

ⓘ Dureza: media. Ver más información en la sección inicial de la tarifa.

h.17 cm

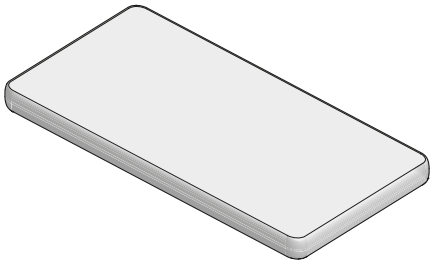

| | 90x190 | 90x200 | 105x190 | 105x200 | 135x190 | 135x200 | 150x190 | 150x200 |
|---|---|---|---|---|---|---|---|---|
| Referencia | CO1-901 | CO1-902 | CO1-051 | CO1-052 | CO1-351 | CO1-352 | CO1-501 | CO1-502 |
| Puntos | 215 | 236 | 246 | 272 | 307 | 336 | 338 | 372 |

## Colchón con muelles ensacados h.16 cm para literas y camas abatibles

ⓘ Dureza: media. Ver más información en la sección inicial de la tarifa.

h.16 cm

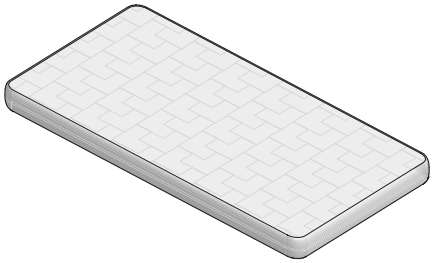

| | 90x190 | 90x200 | 105x190 | 105x200 | 135x190 | 135x200 | 150x190 | 150x200 |
|---|---|---|---|---|---|---|---|---|
| Referencia | CO4-901 | CO4-902 | CO4-051 | CO4-052 | CO4-351 | CO4-352 | CO4-501 | CO4-502 |
| Puntos | 282 | 311 | 329 | 362 | no disp. | no disp. | no disp. | no disp. |

## Colchón con muelles bicónicos h.16 cm para literas y camas abatibles

ⓘ Dureza: firme. Ver más información en la sección inicial de la tarifa.

h.16 cm

| | 90x190 | 90x200 | 105x190 | 105x200 | 135x190 | 135x200 | 150x190 | 150x200 |
|---|---|---|---|---|---|---|---|---|
| Referencia | CO7-901 | CO7-902 | CO7-051 | CO7-052 | CO7-351 | CO7-352 | CO7-501 | CO7-502 |
| Puntos | 149 | 164 | 156 | 172 | 206 | 227 | 225 | 248 |

# Sillón/colchón plegable: Siesta

## Ejemplo: 2 sillones con 2 brazos

Colchón de espuma de poliuretano de 25kg/m³. El tapizado permite desenfundar el sillón.
Opción de escoger acabados diferentes en las partes: A, B y C. Tejido de la parte inferior siempre en negro.

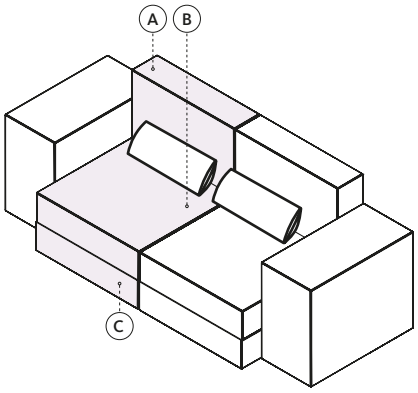


Colchón plegado

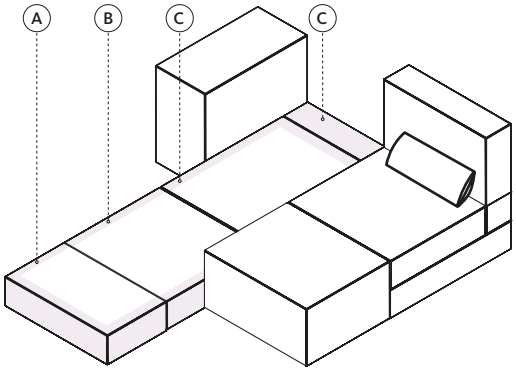


Colchón desplegado

## Siesta. Sillón / Colchón plegable

- Tejido resistente y antideslizante en la parte inferior
- Indicar tapizado. Opción tela cliente (lisa): ancho 140 cm
- Incluye cojín (30 x 60 cm)
- Se puede desenfundar

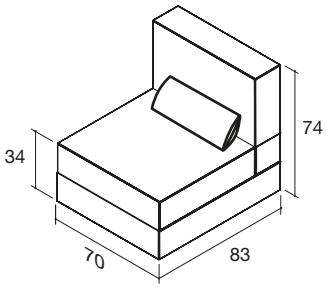


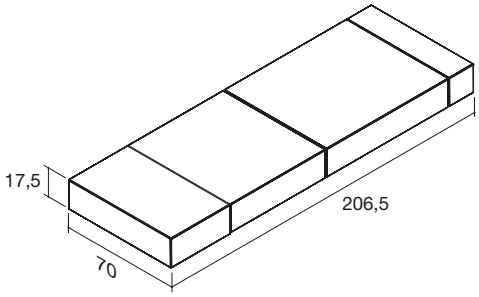


ancho 70

| Referencia | SC-01 |
|---|---|
| Tejido Fil | 415 |
| Tejido Natura | 582 |
| Tela Cliente | 328 (5,3 m) |

## Siesta. Brazo / Puf

- El brazo sirve como reposapiés o como puf independiente
- Indicar tapizado. Opción tela cliente (lisa): ancho 140 cm
- Se puede desenfundar

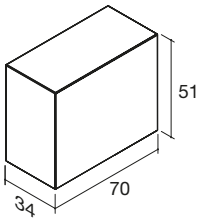


Opciones del brazo

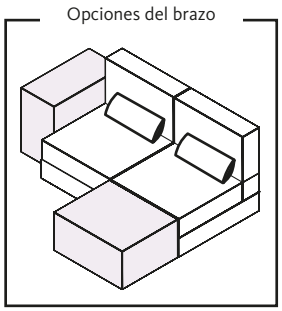

ancho 34

| Referencia | SC-03 |
|---|---|
| Tejido Fil | 151 |
| Tejido Natura | 182 |
| Tela Cliente | 135 (1 m) |

# Notas

## Notas

# NIDOS Y COMPACTOS

## *TARIFA TÉCNICA*

/ COLECCIÓN **LIFEBOX**

**3** Nido **Frame**
**4** Nidos con base plana
**5** Nidos con largueros
**6** Base plana **Flash**
**7** Colchoneta **Picnic**
**8** Compacto con base plana
**9** Camas superpuestas con base plana
**10** Accesorios para bases planas
**12** Camas superpuestas **Geminis** con largueros
**13** Camas superpuestas **Geminis** con base plana
**14** Cabeceros contenedor
**15** Accesorios para nidos y compactos

LAGRAMA

# Incremento por acabados

**Importante**
Lagrama S.L se reserva el derecho a modificar los precios y a realizar modificaciones y mejoras en el producto de esta tarifa.

Las fotografías pueden no presentar fielmente los colores y acabados de los muebles debido a la mejora y actualización periódica de los mismos. Consulta la tarifa y el muestrario de acabados actualizado en la web www.lagrama.es

**VERSIÓN 1.01**
Febrero 2026

© Copyright LAGRAMA, S.L. Todos los derechos reservados. Queda prohibida la reproducción total o parcial de esta tarifa por medio de cualquier procedimiento sin la previa autorización, por escrito, de LAGRAMA, S.L.

| | Lacar |
|---|---|
| **Nido con cajones / Compacto** 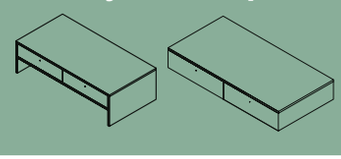 | Arrastre o faldón +35<br>2 cajones +35 |
| **Cajones o arrastre para nido** 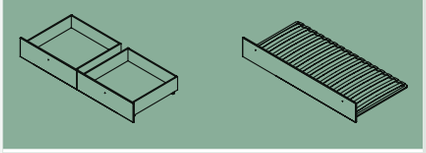 | |
| **Camas superpuestas** 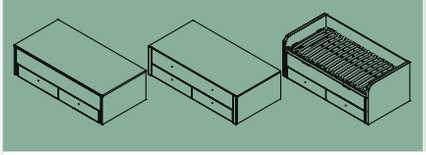 | |
| **Compactos y nidos Homage** | 2 cajones +35<br>faldón +35<br>trasera +35 |

## Cajones dobles en camas de base plana y bases grueso 5

Todos los cajones dobles de las camas superpuestas y compactos llevan la siguiente distribución interior:

En el supuesto que se desee divisor en los dos cajones se debe indicar (añadir +7 puntos).

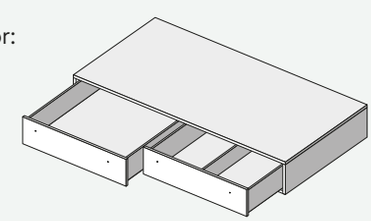

## Bases en grueso 5

Puede pedir la base de los nidos y compactos en grueso de 5 cm atamborado.

Añadir +130 puntos para grueso 5 cm.

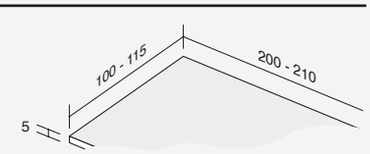


## Refuerzo interior

Todos los nidos y compactos llevan refuerzo metálico en su base.

## Sistema de regulación para frentes de arrastres y nidos

Todos los arrastres con somier incluyen el nuevo sistema de regulación para frentes.
**Sistema patentado.**

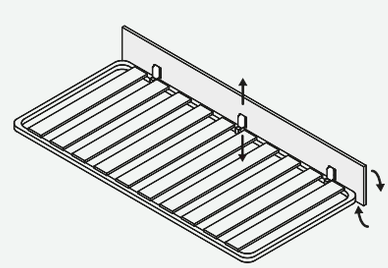

# Frame. Nido con somier

## Frame. Nido con somier - Detalles

Nido con travesaños metálicos. Se pueden personalizar los travesaños (A) y la moldura (B). Opción tapizado.
Se puede equipar con cajones o arrastres (PR o KPR).

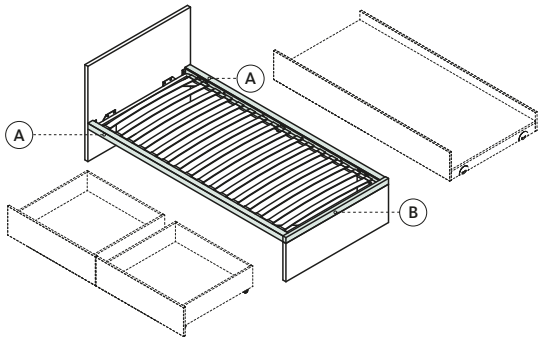


## Frame. Nido con somier sin cabezal

⚠ El hueco útil para colchón + edredón con arrastre PR o KPR es de 18 cm

ⓘ Somier incluido. Si se desea sin somier descontar precio

ⓘ Opción tapizado: largueros y moldura

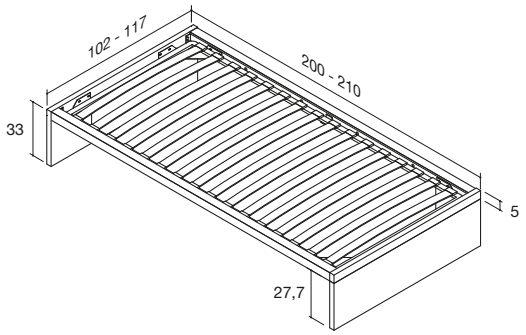


Versión tapizada

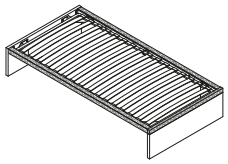

| | para cama de 90 x 190 | para cama de 90 x 200 | para cama de 105 x 190 | para cama de 105 x 200 |
|---|---|---|---|---|
| Referencia | CN-154 | CN-156 | CN-158 | CN-159 |
| Puntos | 287 | 304 | 322 | 335 |
| Tapizado Fil | +154 | +154 | +154 | +154 |
| Tapizado Natura | +196 | +196 | +196 | +196 |

## Frame. Nido con somier con cabezal

⚠ El hueco útil para colchón + edredón con arrastre PR o KPR es de 18 cm

ⓘ Somier incluido. Si se desea sin somier descontar precio

ⓘ Opción tapizado: largueros, moldura y cabezal

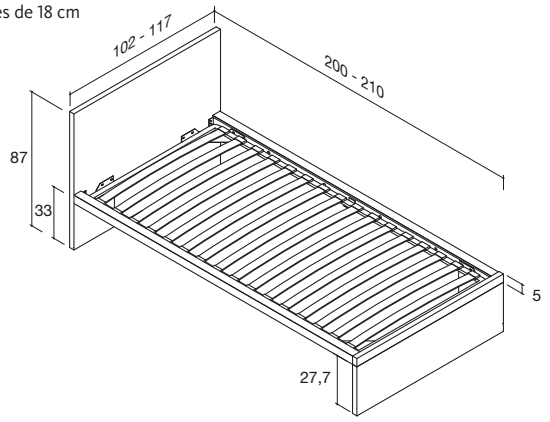


Versión tapizada

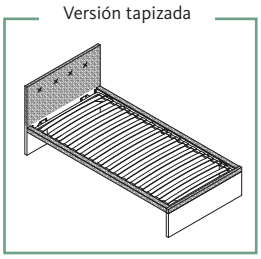

| | para cama de 90 x 190 | para cama de 90 x 200 | para cama de 105 x 190 | para cama de 105 x 200 |
|---|---|---|---|---|
| Referencia | CN-154C | CN-156C | CN-158C | CN-159C |
| Puntos | 318 | 334 | 357 | 370 |
| Tapizado Fil | +275 | +275 | +275 | +275 |
| Tapizado Natura | +368 | +368 | +368 | +368 |

# Nidos con base plana

## Nido para llevar arrastre

⚠ El hueco útil para colchón + edredón con arrastre PR o KPR es de 15 cm para nidos con base de 3 cm y de 17 cm para nidos con base de 5 cm.

ⓘ Nido con refuerzo metálico.

ⓘ Base de 5 cm atamborada. Refuerzo metálico interior.

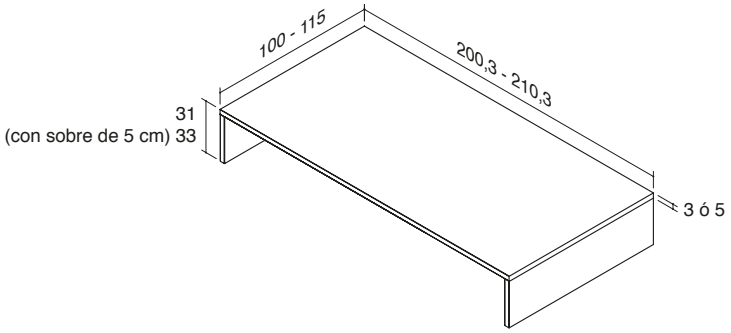


| | para cama de 90 x 190 | para cama de 90 x 200 | para cama de 105 x 190 | para cama de 105 x 200 |
|---|---|---|---|---|
| **Referencia** | **QN-154** | **QN-156** | **QN-158** | **QN-159** |
| Puntos | 227 | 234 | 251 | 259 |

## Nido con cajones para llevar arrastre

⚠ El hueco útil para colchón + edredón con arrastre PR o KPR es de 17 cm

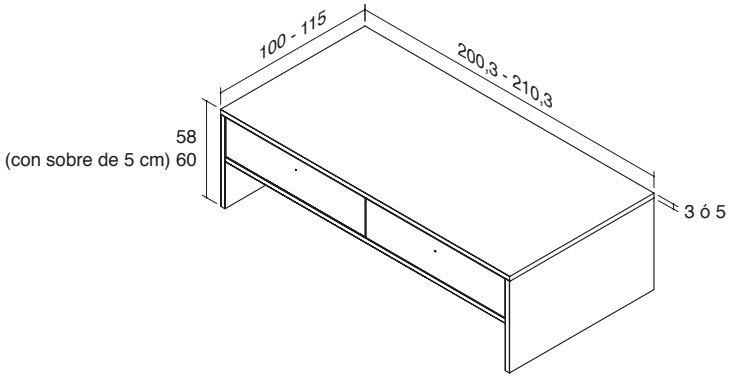


| | para cama de 90 x 190 | para cama de 90 x 200 | para cama de 105 x 190 | para cama de 105 x 200 |
|---|---|---|---|---|
| **Referencia** | **NK-154** | **NK-156** | **NK-158** | **NK-159** |
| Puntos | 544 | 558 | 572 | 588 |
| Tirador TOP | 568 | 584 | 596 | 614 |

# Nidos con largueros

## Nido

ⓘ Somier incluido. Si se desea sin somier descontar precio

⚠ El hueco útil para colchón + edredón con arrastre PR o KPR es de 18 cm

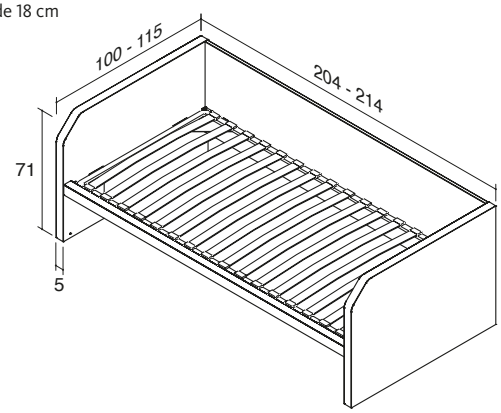


| | cama 90 x 190 | cama 90 x 200 | cama 105 x 190 | cama 105 x 200 |
|---|---|---|---|---|
| Referencia | NX-154 | NX-156 | NX-158 | NX-159 |
| Puntos | 422 | 435 | 477 | 489 |

## Nido Homage

ⓘ Somier incluido. Si se desea sin somier descontar precio

⚠ El hueco útil para colchón + edredón con arrastre PR o KPR es de 18 cm

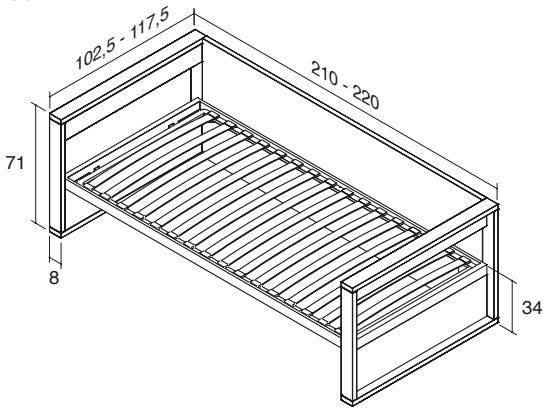


| | cama 90 x 190 | cama 90 x 200 | cama 105 x 190 | cama 105 x 200 |
|---|---|---|---|---|
| Referencia | NH-1N | NH-2N | NH-3N | NH-4N |
| Puntos | 446 | 459 | 491 | 503 |

## Arrastres

ⓘ Incluye sistema de regulación para frentes de arrastres y nidos

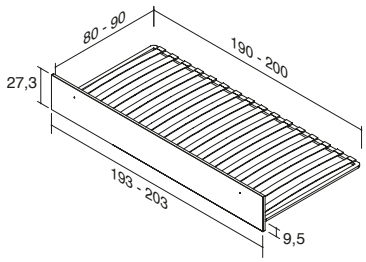


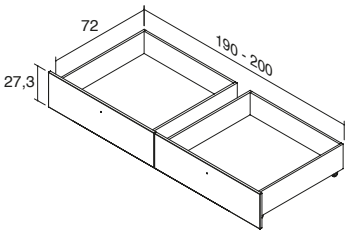


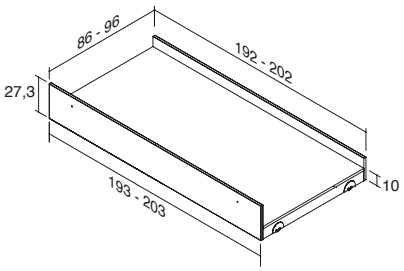


| | 80 x 190 | 80 x 200 | 90 x 190 | 90 x 200 | cama de 190 | cama de 200 | 80 x 190 | 80 x 200 | 90 x 190 | 90 x 200 |
|---|---|---|---|---|---|---|---|---|---|---|
| Referencia | PR-83 | PR-85 | PR-84 | PR-86 | PR-95 | PR-99 | KPR-83 | KPR-85 | KPR-84 | KPR-86 |
| Puntos | 200 | 219 | 214 | 233 | 157 | 162 | 259 | 264 | 269 | 275 |
| Tirador TOP | 227 | 248 | 242 | 262 | 181 | 190 | 286 | 293 | 296 | 304 |

# Flash. Base plana con cajones

## Flash. Base plana con cajón y jugueteros - Detalles

La posición de los cajones es configurable e intercambiable.
El cajón ancho va sobre guías vistas y no está disponible con frente expositor.
Se puede escoger un acabado distinto en las partes A, B, C, D y E (indicar en el pedido).

Configuraciones

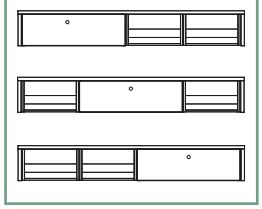

Vista frontal

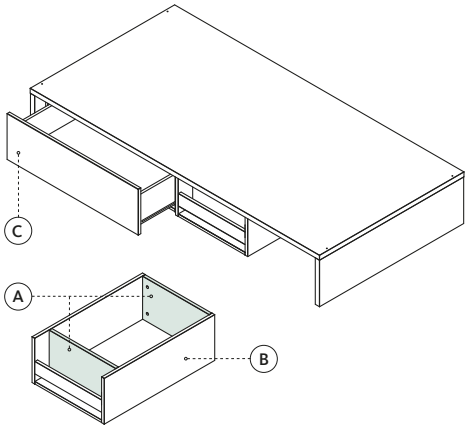


Vista trasera
ⓘ Diáfano siempre incluido

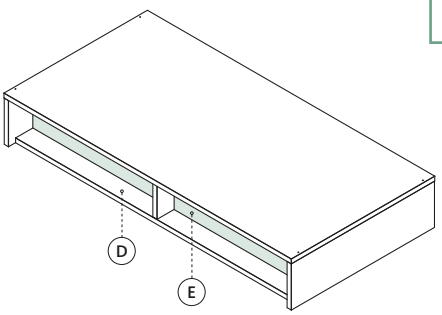


## Flash. Base plana con cajón y jugueteros

ⓘ En cajón con guías: tirador TOP y SLIM disponible. Consultar precio con fábrica

ⓘ Cajón con guías obligatorio

ⓘ No admite arrastre

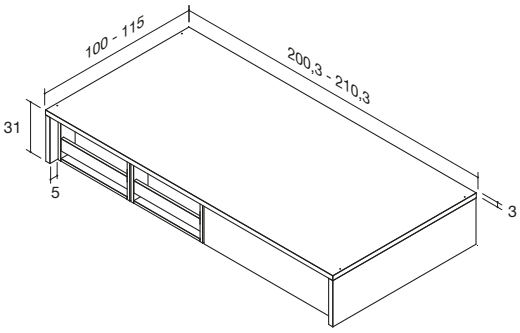


Diáfano trasero incluido

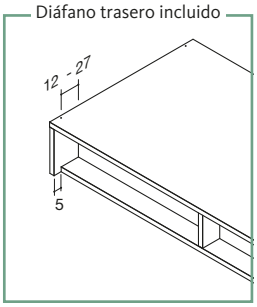


| | para cama de 90 x 190 | para cama de 90 x 200 | para cama de 105 x 190 | para cama de 105 x 200 |
|---|---|---|---|---|
| **Referencia** | **ND-154** | **ND-156** | **ND-158** | **ND-159** |
| Puntos | 510 | 522 | 546 | 560 |

## Cajón juguetero Flash

ⓘ Cajón sobre ruedas

ⓘ Sin tirador

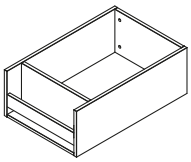

| | 50 x 76,5 x 27,5 cm | 55 x 76,5 x 27,5 cm |
|---|---|---|
| **Referencia** | **PRJ-50** | **PRJ-55** |
| Puntos | 66 | 68 |

# Picnic. Cabezal / colchoneta

## Picnic. Cabezal / Colchoneta - Detalles

Colchón de espuma de poliuretano de 25kg/m³ con tapizado en tejido Fil o Natura. Se puede desenfundar.
El tejido de la parte inferior es resistente al uso intensivo y antideslizante.

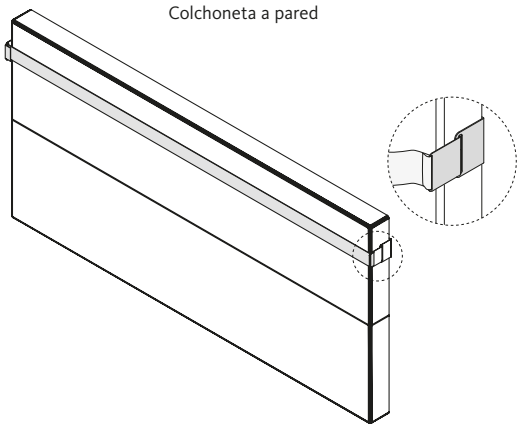


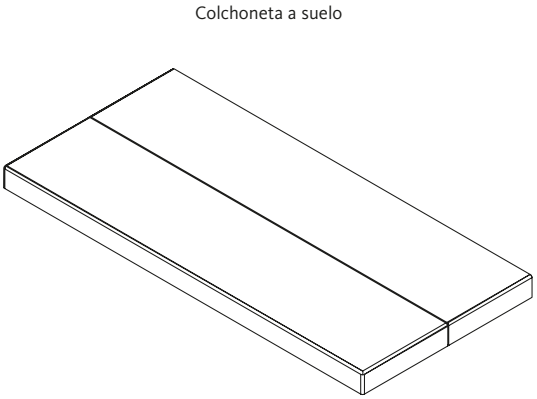


## Picnic. Cabezal / Colchoneta

- Tejido resistente y antideslizante en la parte inferior
- Cincha elástica en color Gris
- Piezas metálicas lacadas en blanco
- Se puede desenfundar
- Opción tela cliente (lisa): ancho 140 cm.

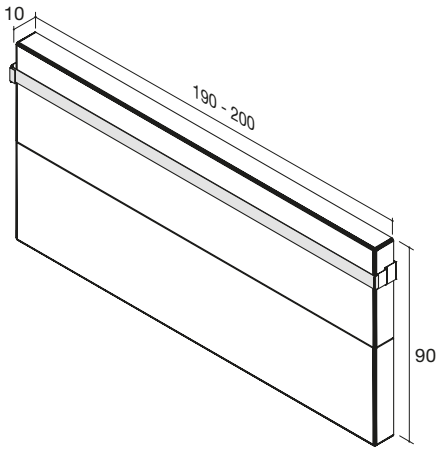


| | 90 (45+45) x 190 cm | 90 (45+45) x 200 cm |
|---|---|---|
| **Referencia** | **SC-04** | **SC-05** |
| Tejido Fil | 292 | 305 |
| Tejido Natura | 439 | 458 |
| Tela cliente | 213 (4,7 m) | 222 (5 m) |

# Compactos con base plana

## Compacto con 2 cajones

ⓘ Cajones con guías.

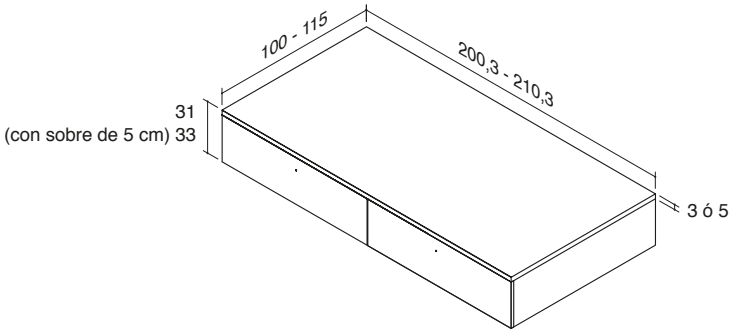


| | para cama 90 x 190 | para cama 90 x 200 | para cama 105 x 190 | para cama 105 x 200 |
|---|---|---|---|---|
| **Referencia** | **KNC-254** | **KNC-256** | **KNC-258** | **KNC-259** |
| Puntos | 445 | 459 | 469 | 484 |
| Tirador TOP | 473 | 489 | 497 | 514 |

# Camas superpuestas con base plana

## Cama superior fija e inferior reversible

⚠ El hueco útil para colchón + edredón en cama inferior es de 25,5 cm

⚠ Solo reversible con tirador TOP y Craft en el faldón fijo

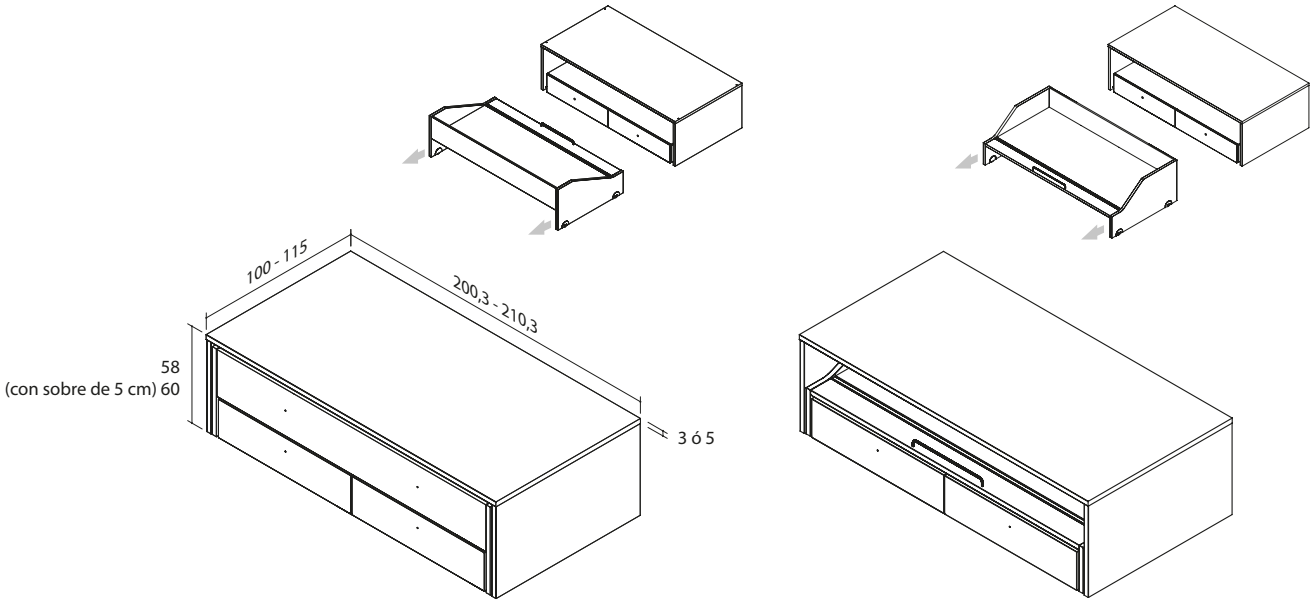


| | cama superior 90 x 190<br>cama inferior 90 x 180 | cama superior 90 x 200<br>cama inferior 90 x 190 | cama superior 105 x 190<br>cama inferior 105 x 180 | cama superior 105 x 200<br>cama inferior 105 x 190 |
|---|---|---|---|---|
| **Referencia** | **NLLC-154** | **NLLC-156** | **NLLC-158** | **NLLC-159** |
| Puntos | 1012 | 1038 | 1063 | 1093 |
| Tirador TOP | 1060 | 1089 | 1111 | 1144 |

## Cama superpuesta Kubox

⚠ El hueco útil para colchón + edredón en cama inferior es de 21 cm

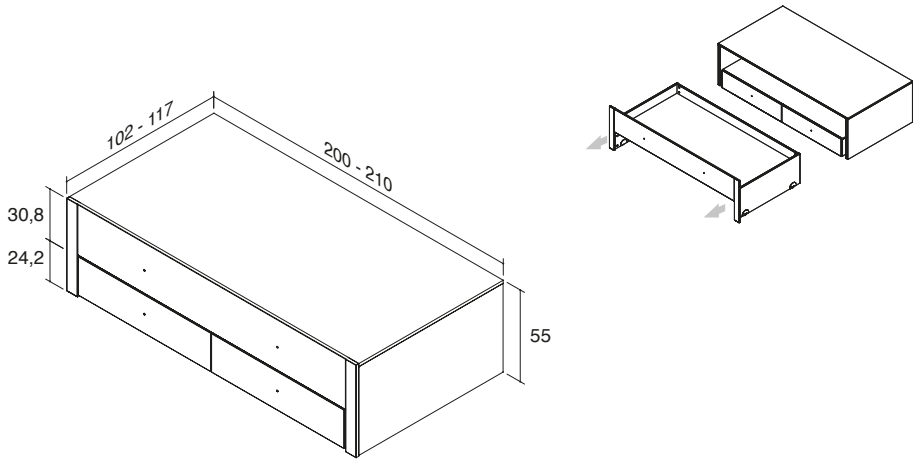


| | cama superior 90 x 190<br>cama inferior 90 x 180 | cama superior 90 x 200<br>cama inferior 90 x 190 | cama superior 105 x 190<br>cama inferior 105 x 180 | cama superior 105 x 200<br>cama inferior 105 x 190 |
|---|---|---|---|---|
| **Referencia** | **LLY-154** | **LLY-156** | **LLY-158** | **LLY-159** |
| Puntos | 949 | 970 | 999 | 1026 |
| Tirador TOP | 999 | 1025 | 1049 | 1081 |

# Accesorios para bases planas

## Conjunto brazos y respaldo de alto 40 cm para camas con base plana

ⓘ Admite brazos redondeados de radio 5 cm.

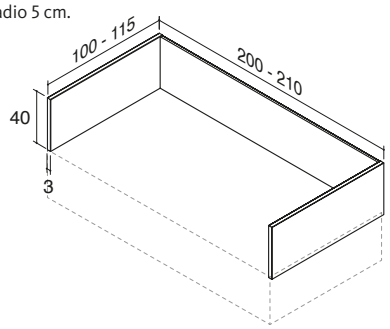


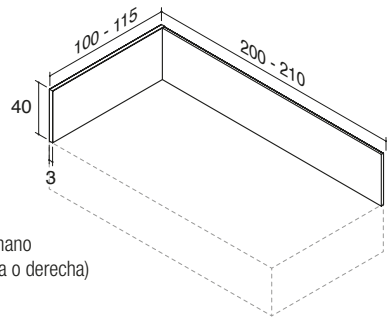


ⓘ Indicar mano (izquierda o derecha)

| | cama 90 x 190 | cama 90 x 200 | cama 105 x 190 | cama 105 x 200 | cama 90 x 190 | cama 90 x 200 | cama 105 x 190 | cama 105 x 200 |
|---|---|---|---|---|---|---|---|---|
| Referencia | RU4-1 | RU4-2 | RU4-3 | RU4-4 | RL4-1 | RL4-2 | RL4-3 | RL4-4 |
| Laminado | 124 | 126 | 133 | 135 | 96 | 98 | 101 | 103 |

## Conjunto brazos y respaldo de alto 29 cm para camas con base plana

ⓘ Admite brazos redondeados de radio 5 cm.

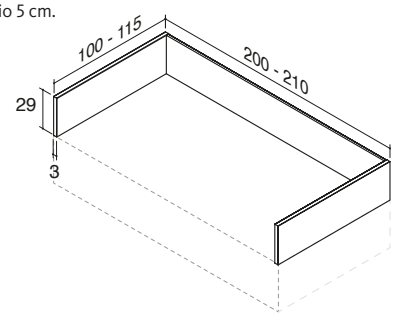


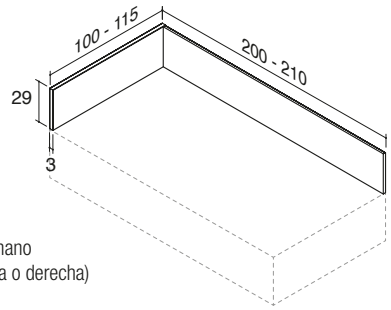


ⓘ Indicar mano (izquierda o derecha)

| | cama 90 x 190 | cama 90 x 200 | cama 105 x 190 | cama 105 x 200 | cama 90 x 190 | cama 90 x 200 | cama 105 x 190 | cama 105 x 200 |
|---|---|---|---|---|---|---|---|---|
| Referencia | RU3-1 | RU3-2 | RU3-3 | RU3-4 | RL3-1 | RL3-2 | RL3-3 | RL3-4 |
| Laminado | 96 | 98 | 102 | 104 | 74 | 76 | 77 | 79 |

## Brazos sueltos para compactos de base plana

ⓘ Indicar mano (izquierda o derecha)

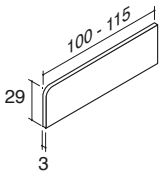


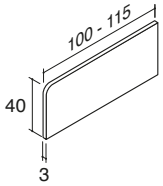


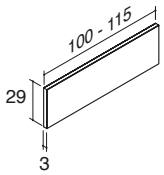


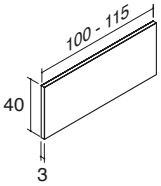


| | cama 90 | cama 105 | cama 90 | cama 105 | cama 90 | cama 105 | cama 90 | cama 105 |
|---|---|---|---|---|---|---|---|---|
| Referencia | RL-62 | RL-67 | RL-72 | RL-77 | RL-82 | RL-87 | RL-92 | RL-97 |
| Laminado | 27 | 32 | 36 | 41 | 28 | 31 | 34 | 38 |

## Complementos para camas con base plana

Indicar lacado

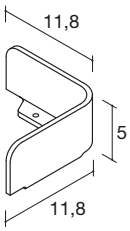


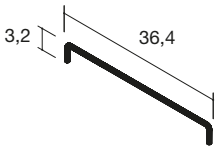


| | cantonera metacrilato (tope colchón) | asa metálica (tope colchón) |
|---|---|---|
| Referencia | KX-W | KX-ASA |
| Puntos | 22 | 32 |

# Accesorios para bases planas

## Cabeceros tapizados desenfundables

ⓘ Indicar tejido

ⓘ Opción tela cliente (lisa): ancho 140 cm.

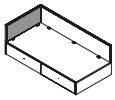

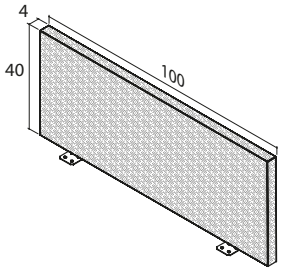


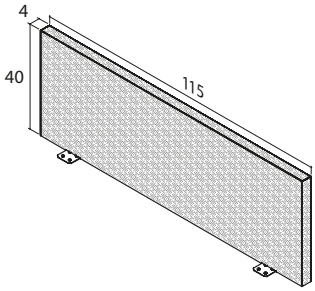


| | para cama de 90 | para cama de 105 |
|---|---|---|
| **Referencia** | **CTZ1-90** | **CTZ1-05** |
| Tejido Fil | 197 | 215 |
| Tejido Natura | 216 | 236 |
| Tela cliente | 169 (1,2 m) | 185 (1,2 m) |

## Respaldos tapizados desenfundables

ⓘ Indicar tejido

ⓘ Opción tela cliente (lisa): ancho 140 cm.

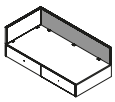

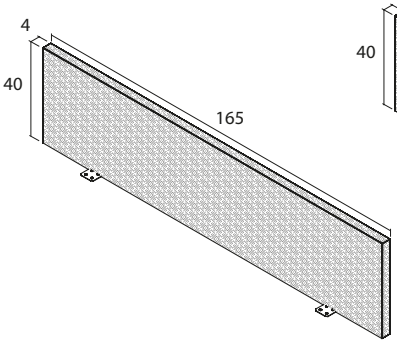


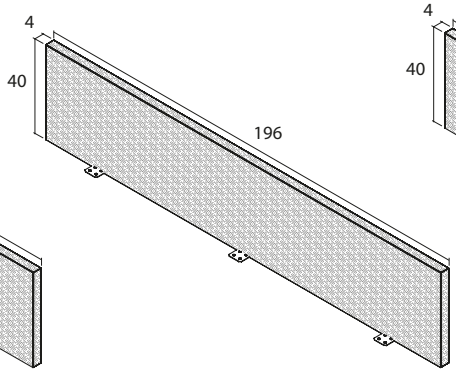


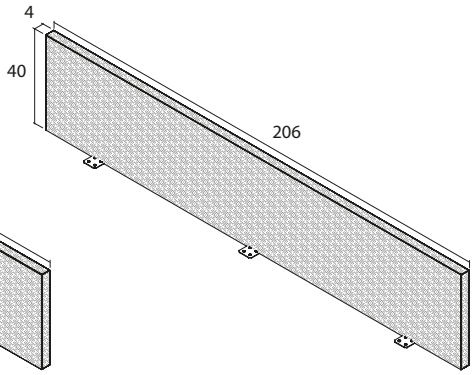


| | | para cama de 190 | para cama de 200 |
|---|---|---|---|
| **Referencia** | **RTZ-165** | **RTZ-196** | **RTZ-206** |
| Tejido Fil | 270 | 288 | 306 |
| Tejido Natura | 297 | 316 | 336 |
| Tela cliente | 235 (2,5 m) | 250 (2,5 m) | 266 (2,5 m) |

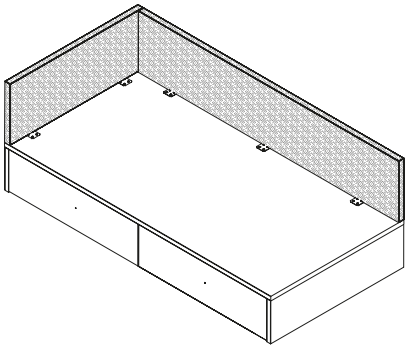

ⓘ Ejemplo de compacto con cabecero y respaldo tapizado.

# Camas superpuestas con larguero Geminis

## Camas superpuestas Geminis con faldón fijo

ⓘ Colchón superior e inferior de la misma medida

ⓘ Somieres incluídos. Si se desea sin somier descontar precio

⚠ El hueco útil para colchón + edredón en cama inferior es de 23 cm

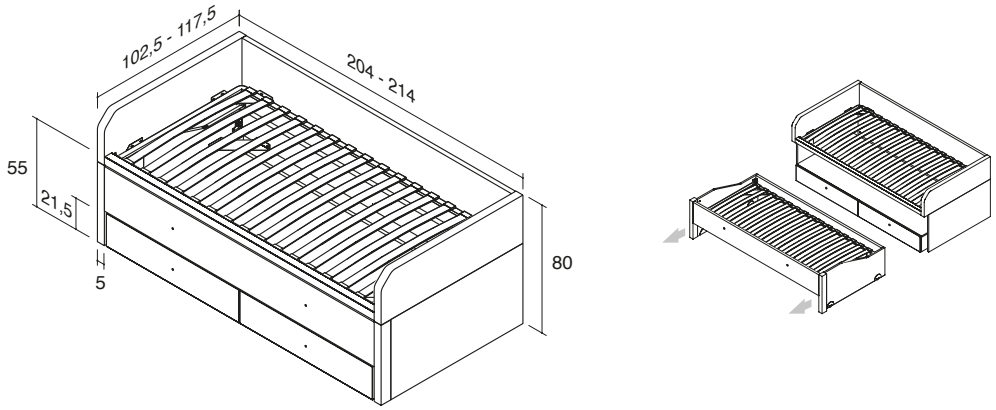


| | cama superior 90 x 190<br>cama inferior 90 x 190 | cama superior 90 x 200<br>cama inferior 90 x 200 | cama superior 105 x 190<br>cama inferior 105 x 190 | cama superior 105 x 200<br>cama inferior 105 x 200 |
|---|---|---|---|---|
| **Referencia** | **LLA-154** | **LLA-156** | **LLA-158** | **LLA-159** |
| Puntos | 1037 | 1069 | 1120 | 1151 |
| Tirador TOP | 1088 | 1127 | 1171 | 1209 |

## Camas superpuestas Homage Geminis con faldón fijo

ⓘ Colchón superior e inferior de la misma medida

ⓘ Somieres incluídos. Si se desea sin somier descontar precio

⚠ El hueco útil para colchón + edredón en cama inferior es de 23 cm

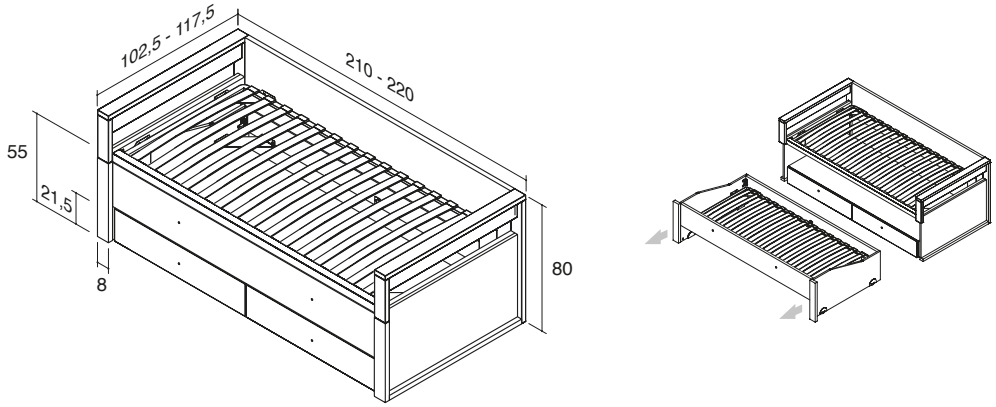


| | cama superior 90 x 190<br>cama inferior 90 x 190 | cama superior 90 x 200<br>cama inferior 90 x 200 | cama superior 105 x 190<br>cama inferior 105 x 190 | cama superior 105 x 200<br>cama inferior 105 x 200 |
|---|---|---|---|---|
| **Referencia** | **NHA-154** | **NHA-156** | **NHA-158** | **NHA-159** |
| Puntos | 1029 | 1060 | 1110 | 1141 |
| Tirador TOP | 1080 | 1118 | 1161 | 1199 |

# Camas superpuestas con base plana Geminis

## Camas superpuestas Geminis con faldón fijo

ⓘ Colchón superior e inferior de la misma medida

⚠ El hueco útil para colchón + edredón en cama inferior es de 24 cm

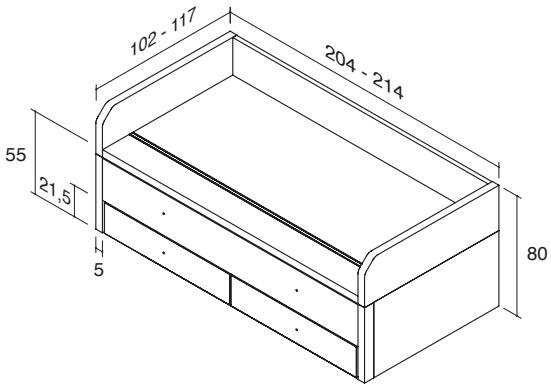


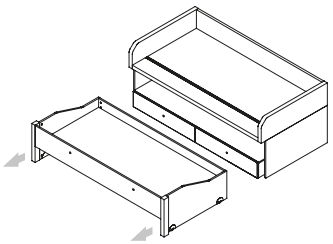

| | cama superior 90 x 190<br>cama inferior 90 x 190 | cama superior 90 x 200<br>cama inferior 90 x 200 | cama superior 105 x 190<br>cama inferior 105 x 190 | cama superior 105 x 200<br>cama inferior 105 x 200 |
|---|---|---|---|---|
| **Referencia** | **LLB-154** | **LLB-156** | **LLB-158** | **LLB-159** |
| Puntos | 1105 | 1133 | 1171 | 1201 |
| Tirador TOP | 1156 | 1191 | 1222 | 1259 |

# Cabeceros contenedor

## Cabecero fijo (sin tapa)

ⓘ Rebaje para zócalo opcional (10 x 1,5 cm)

ⓘ Con tapa (3 cm): +22 ptos.

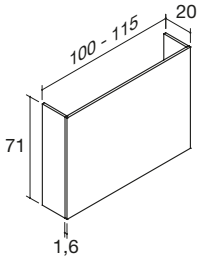


ⓘ Calculo de precio (en metros):
$m^2$ = (B+2C) x A

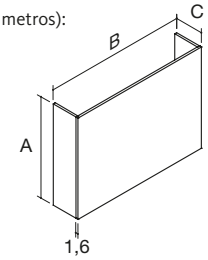


| | para cama de 90 | para cama de 105 | medidas fuelle / precio $m^2$ |
|---|---|---|---|
| Referencia | LF-12 | LF-17 | LF-F |
| Puntos | 63 | 67 | 74 por $m^2$ (mín. 37 ptos.) |

## Cabecero con apertura frontal (pta.abatible)

ⓘ Opcional: lacado del frente +19 ptos

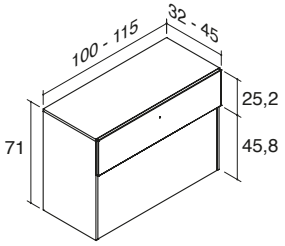


| | fondo 32 | | fondo 45 | |
|---|---|---|---|---|
| | para cama de 90 | para cama de 105 | para cama de 90 | para cama de 105 |
| Referencia | OA-100 | OA-115 | OB-100 | OB-115 |
| Puntos | 156 | 174 | 177 | 195 |

## Cabecero con apertura superior (pta.elevable)

ⓘ Opcional: lacado de la tapa +35 ptos

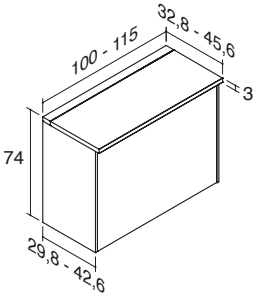


| | fondo 32 | | fondo 45 | |
|---|---|---|---|---|
| | para cama de 90 | para cama de 105 | para cama de 90 | para cama de 105 |
| Referencia | OA-100A | OA-115A | OB-100A | OB-115A |
| Puntos | 249 | 269 | 270 | 288 |

## Cabecero con apertura lateral (pta.batiente)

ⓘ Opcional: lacado del frente +19 ptos

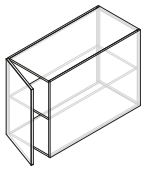

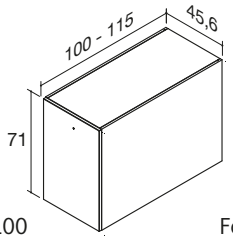


| | Fondo 100 | Fondo 115 |
|---|---|---|
| | ancho 45,6 | ancho 45,6 |
| Referencia | OA-100P | OA-115P |
| Puntos | 164 | 172 |
| Tirador TOP | 180 | 188 |

## Cabecero zapatero extraíble

ⓘ Opcional: lacado del frente +19 ptos

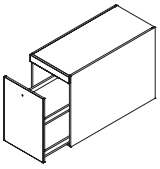

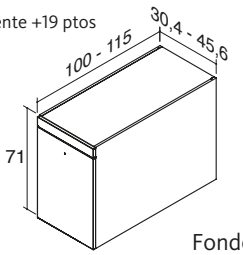


| | Fondo 100 | | Fondo 115 | |
|---|---|---|---|---|
| | ancho 30,4 | ancho 45,6 | ancho 30,4 | ancho 45,6 |
| Referencia | QF1C-41 | QF1C-42 | QG1C-41 | QG1C-42 |
| Puntos | 212 | 249 | 224 | 263 |
| Tirador TOP | 215 | 255 | 227 | 269 |

# Accesorios para nidos y compactos

## Somier para camas con largueros

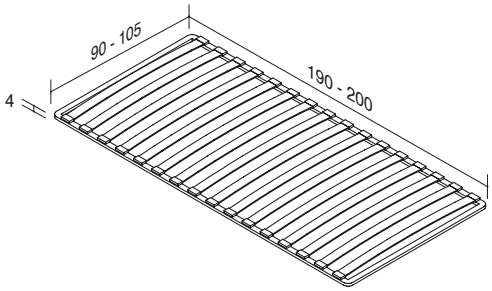


| | somier 90 x 190 | somier 90 x 200 | somier 105 x 190 | somier 105 x 200 |
|---|---|---|---|---|
| Referencia | SM-901 | SM-902 | SM-051 | SM-052 |
| Puntos | 60 | 65 | 85 | 90 |

## Colchón Visco h.17 cm

ⓘ Ver información colchones

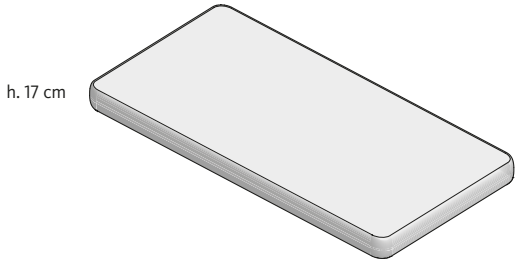


| | 90x190 | 90x200 | 105x190 | 105x200 | 135x190 | 135x200 | 150x190 | 150x200 |
|---|---|---|---|---|---|---|---|---|
| Referencia | CO1-901 | CO1-902 | CO1-051 | CO1-052 | CO1-351 | CO1-352 | CO1-501 | CO1-502 |
| Puntos | 215 | 236 | 246 | 272 | 307 | 336 | 338 | 372 |

## Colchón Visco h.21 cm (para camas y compactos)

ⓘ Ver información colchones

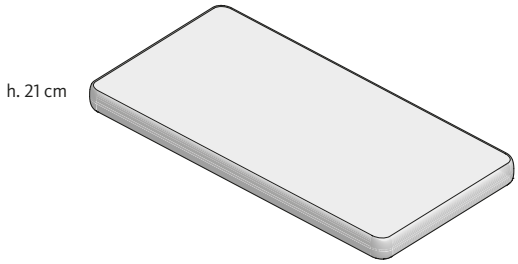


| | 90x190 | 90x200 | 105x190 | 105x200 | 135x190 | 135x200 | 150x190 | 150x200 |
|---|---|---|---|---|---|---|---|---|
| Referencia | CO2-901 | CO2-902 | CO2-051 | CO2-052 | CO2-351 | CO2-352 | CO2-501 | CO2-502 |
| Puntos | 235 | 260 | 266 | 294 | 329 | 364 | 364 | 400 |

# Notas

## Notas

# CAMAS Y CABEZALES

## *TARIFA TÉCNICA*

/ COLECCIÓN **LIFEBOX**



LAGRAMA

# Camas y cabezales

## Índice


**Cabezales**

**Preconfigurados**

6 Cabezales **preconfigurados: con distanciador**
14 Cabezales **preconfigurados: a suelo**
22 Cabezales **preconfigurados: para colgar**

**Con distanciador**

28 Cabezal **Essentials:** con distanciador
30 Cabezal **AX:** con distanciador
32 Cabezal **Tapizado:** con distanciador
34 Cabezal **Ona:** con distanciador

**A suelo**

38 Cabezal **Essentials:** a suelo
39 Cabezal **AX:** a suelo
40 Cabezal **New Kandor:** a suelo
42 Cabezal **Homage:** a suelo
43 Cabezal **Line:** a suelo
44 Cabezal **Comm.** a suelo
45 Cabezal **Codi:** a suelo
46 Cabezal **Limit:** a suelo

**Para colgar**

50 Cabezal **Buttons & Cushion:** a suelo
51 Cabezal **Tapizado:** para colgar
52 Cabezal **Essentials:** para colgar
53 Cabezal **AX:** para colgar
54 Cabezal **Ona:** para colgar
55 Cabezal **Groove:** para colgar
56 Cabezal **Homage:** para colgar

**Camas**

58 Cama **Arcón / Canapé**
59 Camas con **patas: Cajones y Arcón**
60 Cama **Aro**
61 Cama **Base Plana: Fenólica**
62 Cama **Base Plana: Laminada**
64 Cama **Base Plana: Tapizada**

**Mesitas y accesorios**

66 Mesitas **Outline**
68 Mesitas **Top**
70 Mesitas **Dressbox**
72 Mesitas **Addliving**
76 Complementos para mesitas
78 Mesitas **OX - Nit - Eclipse**
82 Espejos
84 Estantes con led
86 Estantes
88 Módulos metálicos
90 Mesa **Levita**
94 Panelados laminados
95 Leds adhesivos
96 Led recargable USB


| | Lacar |
|---|---|
| **Cabezal liso, cabezal suelto para colgar y laterales lisos** 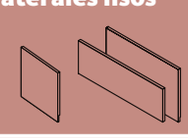 | +40 puntos/m² |
| **Mesitas y cómodas** 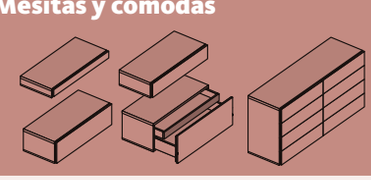 | cualquier cajón +15 |

**VERSIÓN 2.01**
Febrero 2026

**TARIFA**
Juvenil.


© Copyright 2026. LAGRAMA, S.L. Todos los derechos reservados. Queda prohibida la reproducción total o parcial de esta tarifa por medio de cualquier procedimiento sin la previa autorización, por escrito, de LAGRAMA, S.L.


**Importante**
Lagrama S.L se reserva el derecho a modificar los precios y a realizar modificaciones y mejoras en el producto de esta tarifa.

# Camas y cabezales

## Índice visual

### Cabezales preconfigurados*
A suelo y para colgar

pág.6 - 25

*Propuestas con medidas concretas y precio cerrado.
**Sin incremento por recortar ancho y/o alto.**

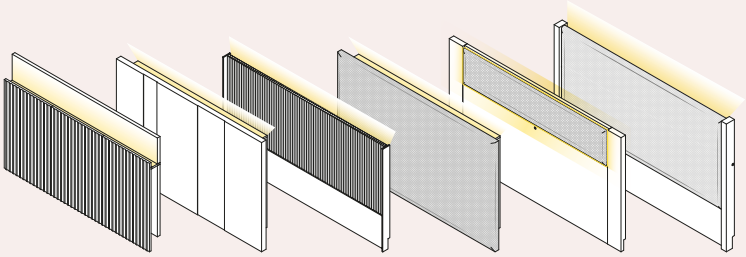

Cabezales a medida. Valorados por metro² o por metro lineal.

**En cabezales valorados por metro lineal no hay incremento por recortar en altura.**

### Cabezales con distanciador
### Cabezales a suelo

pág.27 - 48

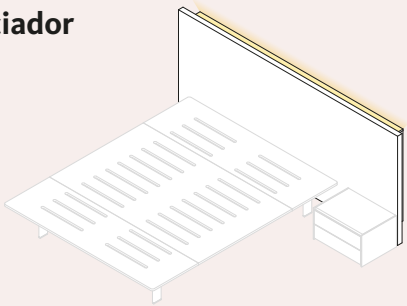

### Cabezales para colgar

pág.49 - 56

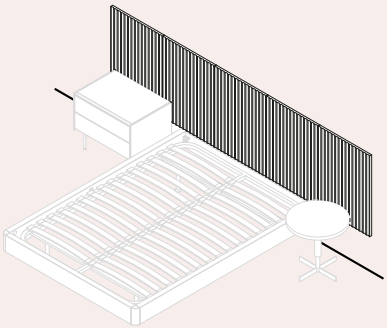

Bases disponibles para colchón de ancho 90, 105, 135, 150, 160 y 180 cm y largo 190, 200 y 210 cm

**Medidas especiales**
**Recortar: +20%**

### Bases, arcones y canapés

pág.57 - 64

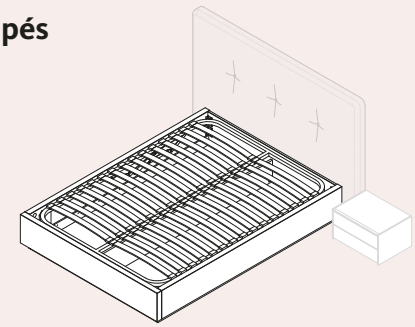

Módulos de cajones:
**Medidas especiales**
Recortar ancho, fondo y/o alto: **+20%**

Módulos de puertas:
Recortar ancho, alto, fondo: **Precio medida superior**

### Mesitas, cómodas y accesorios

pág.65 - 96

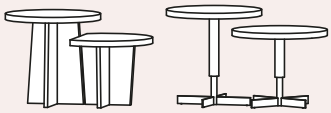

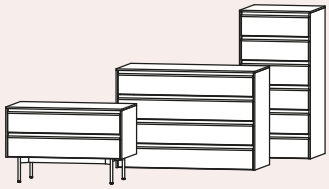

# Cabezales preconfigurados

## ¿Cómo realizar un pedido?



## ¿Cómo pedir preconfigurados?

### 1 Elige el tipo de cabezal* y el ancho

Ejemplo: Cabezal Essential Laminado con distanciador Plane. Ancho 153 cm

*La sección de preconfigurados está pensada para obtener precio rápido. Para ver más opciones consulta la sección correspondiente.

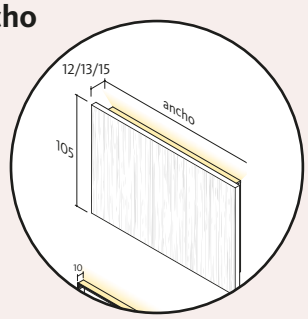


ver en: pág. 6 a 25

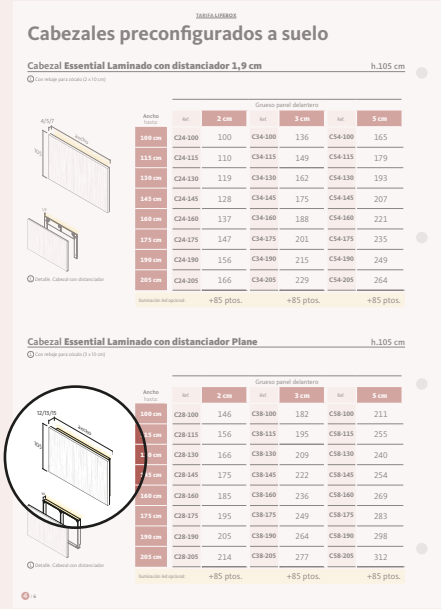

TARIFA LIFEBOX

Cabezales preconfigurados a suelo

Cabezal Essential Laminado con distanciador 1,9 cm — h.105 cm

(1) Con rebaje para zócalo (3 x 10 cm)

| Ancho hasta | Ref. | 2 cm | Ref. | 3 cm | Ref. | 5 cm |
|---|---|---|---|---|---|---|
| 100 cm | C24-100 | 100 | C34-100 | 136 | C54-100 | 165 |
| 115 cm | C24-115 | 110 | C34-115 | 149 | C54-115 | 179 |
| 130 cm | C24-130 | 119 | C34-130 | 162 | C54-130 | 193 |
| 145 cm | C24-145 | 128 | C34-145 | 175 | C54-145 | 207 |
| 160 cm | C24-160 | 137 | C34-160 | 188 | C54-160 | 221 |
| 175 cm | C24-175 | 147 | C34-175 | 201 | C54-175 | 235 |
| 190 cm | C24-190 | 156 | C34-190 | 215 | C54-190 | 249 |
| 205 cm | C24-205 | 166 | C34-205 | 229 | C54-205 | 264 |
| Iluminación led opcional: | | +85 ptos. | | +85 ptos. | | +85 ptos. |

(1) Detalle. Cabezal con distanciador

Cabezal Essential Laminado con distanciador Plane — h.105 cm

(1) Con rebaje para zócalo (3 x 10 cm)

| Ancho hasta | Ref. | 2 cm | Ref. | 3 cm | Ref. | 5 cm |
|---|---|---|---|---|---|---|
| 100 cm | C28-100 | 146 | C38-100 | 182 | C58-100 | 211 |
| 115 cm | C28-115 | 156 | C38-115 | 195 | C58-115 | 255 |
| 130 cm | C28-130 | 166 | C38-130 | 209 | C58-130 | 240 |
| 145 cm | C28-145 | 175 | C38-145 | 222 | C58-145 | 254 |
| 160 cm | C28-160 | 185 | C38-160 | 236 | C58-160 | 269 |
| 175 cm | C28-175 | 195 | C38-175 | 249 | C58-175 | 283 |
| 190 cm | C28-190 | 205 | C38-190 | 264 | C58-190 | 298 |
| 205 cm | C28-205 | 214 | C38-205 | 277 | C58-205 | 312 |
| Iluminación led opcional: | | +85 ptos. | | +85 ptos. | | +85 ptos. |

(1) Detalle. Cabezal con distanciador

### 2 Indica en el pedido:

- El número de la referencia.
- En cabezales con opción led, indicar si se requiere.

### Puntos:

- Consulta en la tabla el precio total de la medida superior.
- Recuerda que no hay incrementos por recortar.
- Opcionalmente suma el incremento por iluminación led.

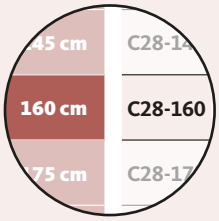


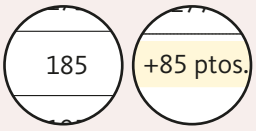


Ejemplo: **ref. C28-160**
Ancho 153 cm / Alto 105 cm
Grueso 2 cm - Veta vertical

**Precio = 185 ptos.***
*Con opción led +85 ptos.

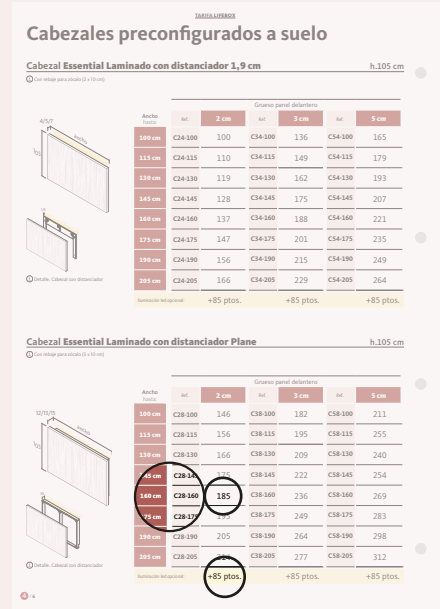

TARIFA LIFEBOX

Cabezales preconfigurados a suelo

Cabezal Essential Laminado con distanciador 1,9 cm — h.105 cm

(1) Con rebaje para zócalo (3 x 10 cm)

| Ancho hasta | Ref. | 2 cm | Ref. | 3 cm | Ref. | 5 cm |
|---|---|---|---|---|---|---|
| 100 cm | C24-100 | 100 | C34-100 | 136 | C54-100 | 165 |
| 115 cm | C24-115 | 110 | C34-115 | 149 | C54-115 | 179 |
| 130 cm | C24-130 | 119 | C34-130 | 162 | C54-130 | 193 |
| 145 cm | C24-145 | 128 | C34-145 | 175 | C54-145 | 207 |
| 160 cm | C24-160 | 137 | C34-160 | 188 | C54-160 | 221 |
| 175 cm | C24-175 | 147 | C34-175 | 201 | C54-175 | 235 |
| 190 cm | C24-190 | 156 | C34-190 | 215 | C54-190 | 249 |
| 205 cm | C24-205 | 166 | C34-205 | 229 | C54-205 | 264 |
| Iluminación led opcional: | | +85 ptos. | | +85 ptos. | | +85 ptos. |

(1) Detalle. Cabezal con distanciador

Cabezal Essential Laminado con distanciador Plane — h.105 cm

(1) Con rebaje para zócalo (3 x 10 cm)

| Ancho hasta | Ref. | 2 cm | Ref. | 3 cm | Ref. | 5 cm |
|---|---|---|---|---|---|---|
| 100 cm | C28-100 | 146 | C38-100 | 182 | C58-100 | 211 |
| 115 cm | C28-115 | 156 | C38-115 | 195 | C58-115 | 255 |
| 130 cm | C28-130 | 166 | C38-130 | 209 | C58-130 | 240 |
| 145 cm | C28-145 | 175 | C38-145 | 222 | C58-145 | 254 |
| 160 cm | C28-160 | 185 | C38-160 | 236 | C58-160 | 269 |
| 175 cm | C28-175 | 195 | C38-175 | 249 | C58-175 | 283 |
| 190 cm | C28-190 | 205 | C38-190 | 264 | C58-190 | 298 |
| 205 cm | C28-205 | 214 | C38-205 | 277 | C58-205 | 312 |
| Iluminación led opcional: | | +85 ptos. | | +85 ptos. | | +85 ptos. |

(1) Detalle. Cabezal con distanciador

### Acabados:

- Indicar acabados.
- En cabezales tapizados indicar el tejido: Fil, Natura o Tela Cliente*

*Ancho rollo: 1,4 m / Largo: ver en tablas según ref.

# Cabezales a medida

## ¿Cómo realizar un pedido?



## ¿Cómo pedir cabezales a medida?

### 1 Elige el tipo de cabezal.

Ejemplo: Cabezal New Kandor Ona:
Ancho 1,65m / 3 plafones

- A suelo: ver primera pestaña
- Para colgar: ver segunda pestaña

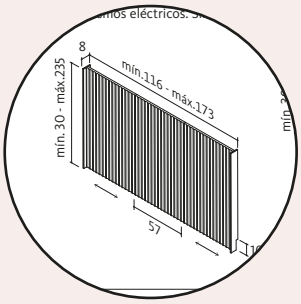


ver en:
pág. 27 a 56

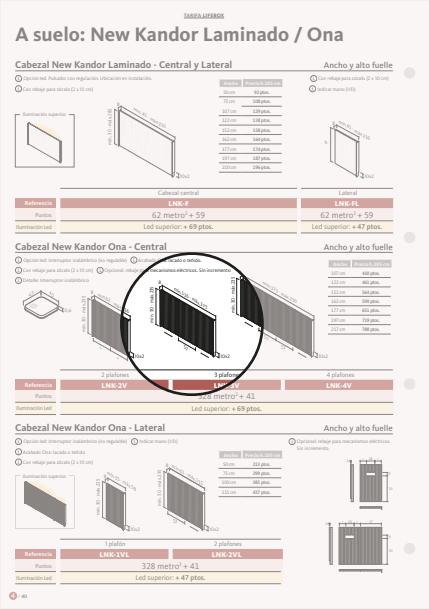


### 2 Indica en el pedido:

- El número de la referencia.
- El ancho y alto total.
- En cabezales con opción led, indicar si se requiere.

### Cálculo de puntos:

- Multiplica: ancho x alto x precio m² (en metros)
- Suma la parte fija y el incremento por iluminación led.

Ejemplo: **ref. LNK-3V**
**Ancho 165 cm / Alto 105 cm**

Puntos: **1,65m x 1,05m x 328 ptos/m² = 568 ptos.**
**568 + 41 = 609 ptos.**

**Precio = 609 ptos.***
*Con opción led +69 ptos.

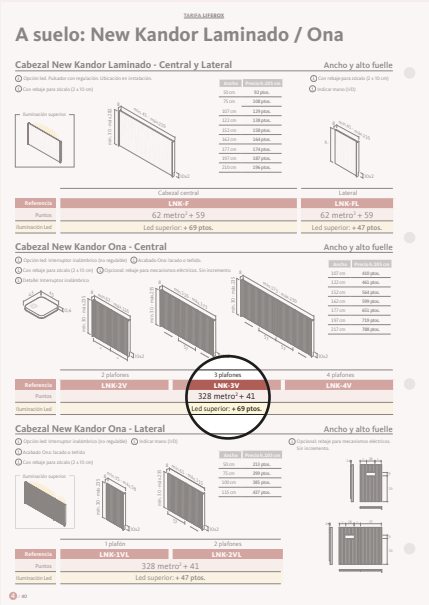


### Acabados:

- Indicar acabados.
- En cabezales tapizados indicar el tejido: Fil, Natura o Tela Cliente*

*Ancho rollo: 1,4 m / Largo: ver en tablas según ref.

En la versión digital de la tarifa (.pdf) dispones de una calculadora interactiva.
Introduce las medidas y obtén precio de cualquier cabezal.

**Ver versión digital en la zona de profesionales: lagrama.es/acceso/**

# Cabezales preconfigurados a suelo

## Cabezal **Essential Laminado con distanciador 1,9 cm** h.105 / 120 cm

ⓘ Con rebaje para zócalo (2 x 10 cm)

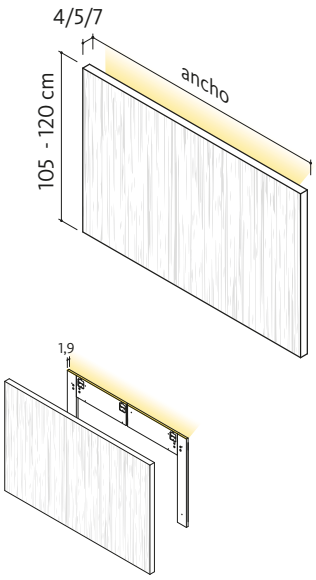


ⓘ Detalle. Cabezal con distanciador

| Ancho hasta: | Grueso panel delantero: 2 cm Ref. | 2 cm h.105 | 2 cm h.120 | 3 cm Ref. | 3 cm h.105 | 3 cm h.120 | 5 cm Ref. | 5 cm h.105 | 5 cm h.120 |
|---|---|---|---|---|---|---|---|---|---|
| 100 cm | C24-100 | 100 | 109 | C34-100 | 136 | 148 | C54-100 | 165 | 178 |
| 115 cm | C24-115 | 110 | 119 | C34-115 | 149 | 163 | C54-115 | 179 | 194 |
| 130 cm | C24-130 | 119 | 130 | C34-130 | 162 | 178 | C54-130 | 193 | 210 |
| 145 cm | C24-145 | 128 | 141 | C34-145 | 175 | 194 | C54-145 | 207 | 226 |
| 160 cm | C24-160 | 137 | 152 | C34-160 | 188 | 209 | C54-160 | 221 | 242 |
| 175 cm | C24-175 | 147 | 163 | C34-175 | 201 | 224 | C54-175 | 235 | 259 |
| 190 cm | C24-190 | 156 | 173 | C34-190 | 215 | 239 | C54-190 | 249 | 275 |
| 205 cm | C24-205 | 166 | 184 | C34-205 | 229 | 255 | C54-205 | 264 | 291 |

Led superior: + 85 ptos. / Leds laterales: +30 ptos.

## Cabezal **Essential Laminado con distanciador Plane** h.105 / 120 cm

ⓘ Con rebaje para zócalo (3 x 10 cm)

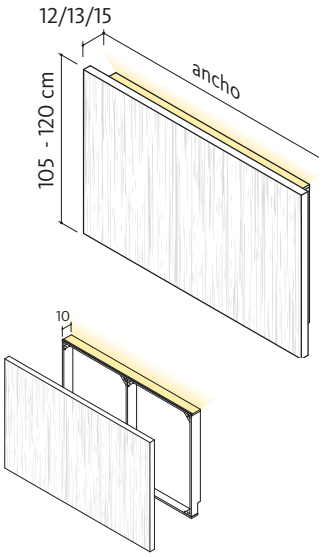


ⓘ Detalle. Cabezal con distanciador

| Ancho hasta: | Grueso panel delantero: 2 cm Ref. | 2 cm h.105 | 2 cm h.120 | 3 cm Ref. | 3 cm h.105 | 3 cm h.120 | 5 cm Ref. | 5 cm h.105 | 5 cm h.120 |
|---|---|---|---|---|---|---|---|---|---|
| 100 cm | C28-100 | 146 | 156 | C38-100 | 182 | 195 | C58-100 | 211 | 225 |
| 115 cm | C28-115 | 156 | 167 | C38-115 | 195 | 210 | C58-115 | 225 | 241 |
| 130 cm | C28-130 | 166 | 177 | C38-130 | 209 | 225 | C58-130 | 240 | 257 |
| 145 cm | C28-145 | 175 | 188 | C38-145 | 222 | 241 | C58-145 | 254 | 273 |
| 160 cm | C28-160 | 185 | 199 | C38-160 | 236 | 256 | C58-160 | 269 | 290 |
| 175 cm | C28-175 | 195 | 210 | C38-175 | 249 | 271 | C58-175 | 283 | 306 |
| 190 cm | C28-190 | 205 | 221 | C38-190 | 264 | 287 | C58-190 | 298 | 322 |
| 205 cm | C28-205 | 214 | 232 | C38-205 | 277 | 302 | C58-205 | 312 | 338 |

Led superior: + 85 ptos. / Leds laterales: +30 ptos.

# Cabezales preconfigurados a suelo

## Cabezal **Essential Laminado con distanciador Paralex** h.105 / 120 cm

ⓘ Con rebaje para zócalo (3 x 10 cm)

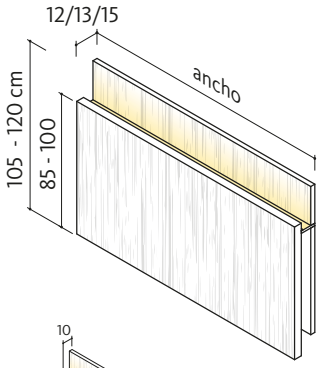


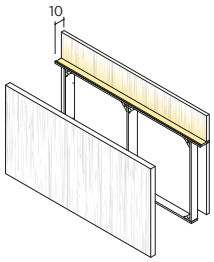


ⓘ Detalle. Cabezal con distanciador

| Ancho hasta: | Grueso panel delantero: 2 cm Ref. | 2 cm h.105 | 2 cm h.120 | 3 cm Ref. | 3 cm h.105 | 3 cm h.120 | 5 cm Ref. | 5 cm h.105 | 5 cm h.120 |
|---|---|---|---|---|---|---|---|---|---|
| 100 cm | C26-100 | 175 | 189 | C36-100 | 205 | 223 | C56-100 | 234 | 252 |
| 115 cm | C26-115 | 187 | 202 | C36-115 | 220 | 239 | C56-115 | 249 | 269 |
| 130 cm | C26-130 | 198 | 214 | C36-130 | 234 | 256 | C56-130 | 264 | 286 |
| 145 cm | C26-145 | 210 | 227 | C36-145 | 250 | 272 | C56-145 | 280 | 303 |
| 160 cm | C26-160 | 222 | 239 | C36-160 | 265 | 288 | C56-160 | 295 | 320 |
| 175 cm | C26-175 | 233 | 252 | C36-175 | 280 | 305 | C56-175 | 311 | 338 |
| 190 cm | C26-190 | 244 | 265 | C36-190 | 294 | 321 | C56-190 | 326 | 355 |
| 205 cm | C26-205 | 256 | 277 | C36-205 | 309 | 337 | C56-205 | 341 | 372 |

Led superior: + 85 ptos. / Leds laterales: +30 ptos.

## Cabezal **Essential Laminado con distanciador Paralex Ona** h.105 / 120 cm

ⓘ Con rebaje para zócalo (3 x 10 cm)

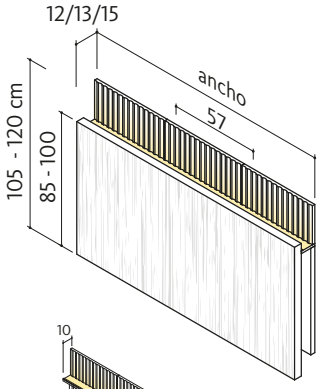


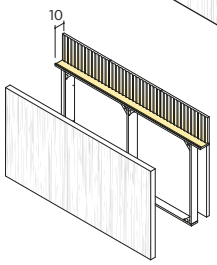


ⓘ Detalle. Cabezal con distanciador

| Ancho hasta: | Grueso panel delantero: 2 cm Ref. | 2 cm h.105 | 2 cm h.120 | 3 cm Ref. | 3 cm h.105 | 3 cm h.120 | 5 cm Ref. | 5 cm h.105 | 5 cm h.120 |
|---|---|---|---|---|---|---|---|---|---|
| 100 cm | C27-100 | 254 | 268 | C37-100 | 284 | 302 | C57-100 | 313 | 331 |
| 115 cm | C27-115 | 278 | 292 | C37-115 | 311 | 330 | C57-115 | 340 | 360 |
| 130 cm | C27-130 | 301 | 317 | C37-130 | 337 | 358 | C57-130 | 367 | 389 |
| 145 cm | C27-145 | 325 | 341 | C37-145 | 365 | 387 | C57-145 | 395 | 418 |
| 160 cm | C27-160 | 348 | 366 | C37-160 | 391 | 415 | C57-160 | 421 | 447 |
| 175 cm | C27-175 | 371 | 390 | C37-175 | 418 | 443 | C57-175 | 449 | 479 |
| 190 cm | C27-190 | 394 | 415 | C37-190 | 444 | 471 | C57-190 | 476 | 505 |
| 205 cm | C27-205 | 418 | 439 | C37-205 | 471 | 499 | C57-205 | 503 | 534 |

Led superior: + 85 ptos. / Leds laterales: +30 ptos.

# Cabezales preconfigurados a suelo

## Cabezal **AX con distanciador 1,9 cm** h.105 / 120 cm

ⓘ Con rebaje para zócalo (2 x 10 cm) ⓘ Si se requiere, indicar izquierda o derecha (I ó D) para la unión de cabezales

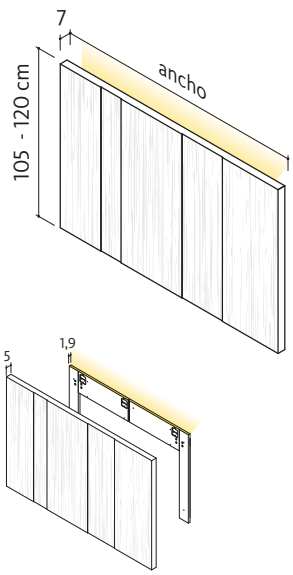


ⓘ Detalle. Cabezal con distanciador

| Ancho hasta: | Panel delantero 5 lamas Ref. | h.105 | h.120 |
|---|---|---|---|
| 120 cm | CX4-120 | 267 | 291 |
| 130 cm | CX4-130 | 282 | 307 |
| 145 cm | CX4-145 | 302 | 331 |
| 160 cm | CX4-160 | 323 | 354 |
| 175 cm | CX4-175 | 343 | 378 |
| 190 cm | CX4-190 | 363 | 401 |
| 205 cm | CX4-205 | 385 | 425 |

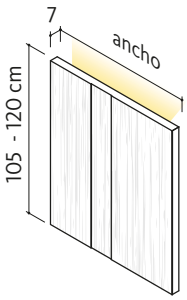


| Ancho hasta: | Panel delantero 3 lamas Ref. | h.105 | h.120 |
|---|---|---|---|
| 40 cm | CX4-40 | 158 | 166 |
| 55 cm | CX4-55 | 179 | 189 |
| 70 cm | CX4-70 | 199 | 213 |
| 85 cm | CX4-85 | 219 | 236 |
| 100 cm | CX4-100 | 241 | 260 |
| 115 cm | CX4-115 | 261 | 283 |

Led superior: + 85 ptos. / Leds laterales: +30 ptos.

## Cabezal **AX con distanciador Plane** h.105 / 120 cm

ⓘ Con rebaje para zócalo (3 x 10 cm) ⓘ Si se requiere, indicar izquierda o derecha (I ó D) para la unión de cabezales

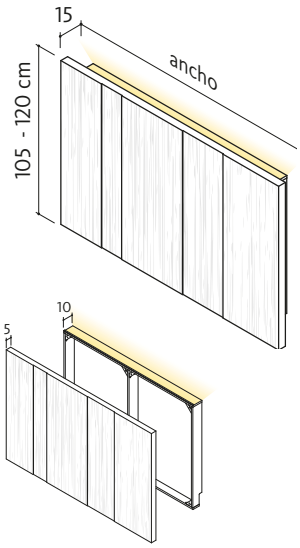


ⓘ Detalle. Cabezal con distanciador

| Ancho hasta: | Panel delantero 5 lamas Ref. | h.105 | h.120 |
|---|---|---|---|
| 120 cm | CX8-120 | 314 | 338 |
| 130 cm | CX8-130 | 329 | 354 |
| 145 cm | CX8-145 | 349 | 378 |
| 160 cm | CX8-160 | 371 | 401 |
| 175 cm | CX8-175 | 391 | 425 |
| 190 cm | CX8-190 | 412 | 449 |
| 205 cm | CX8-205 | 433 | 472 |

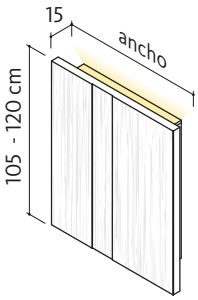


| Ancho hasta: | Panel delantero 3 lamas Ref. | h.105 | h.120 |
|---|---|---|---|
| 40 cm | CX8-40 | 202 | 213 |
| 55 cm | CX8-55 | 224 | 236 |
| 70 cm | CX8-70 | 245 | 260 |
| 85 cm | CX8-85 | 265 | 283 |
| 100 cm | CX8-100 | 287 | 307 |
| 115 cm | CX8-115 | 307 | 331 |

Led superior: + 85 ptos. / Leds laterales: +30 ptos.

# Cabezales preconfigurados a suelo

## Cabezal **AX con distanciador Paralex** h.105 / 120 cm

ⓘ Con rebaje para zócalo (3 x 10 cm) ⓘ Si se requiere, indicar izquierda o derecha (I ó D) para la unión de cabezales

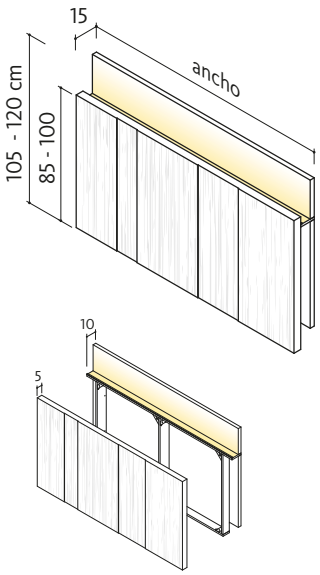


ⓘ Detalle. Cabezal con distanciador

| Ancho hasta: | Panel delantero 5 lamas Ref. | h.105 | h.120 |
|---|---|---|---|
| 120 cm | CX6-120 | 329 | 357 |
| 130 cm | CX6-130 | 342 | 373 |
| 145 cm | CX6-145 | 363 | 396 |
| 160 cm | CX6-160 | 384 | 419 |
| 175 cm | CX6-175 | 405 | 442 |
| 190 cm | CX6-190 | 425 | 466 |
| 205 cm | CX6-205 | 446 | 489 |

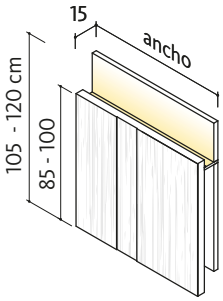


| Ancho hasta: | Panel delantero 3 lamas Ref. | h.105 | h.120 |
|---|---|---|---|
| 40 cm | CX6-40 | 219 | 233 |
| 55 cm | CX6-55 | 240 | 256 |
| 70 cm | CX6-70 | 260 | 280 |
| 85 cm | CX6-85 | 281 | 303 |
| 100 cm | CX6-100 | 301 | 326 |
| 115 cm | CX6-115 | 322 | 349 |

Led superior: + 85 ptos. / Leds laterales: +30 ptos.

## Cabezal **AX con distanciador Paralex Ona** h.105 / 120 cm

ⓘ Con rebaje para zócalo (3 x 10 cm) ⓘ Si se requiere, indicar izquierda o derecha (I ó D) para la unión de cabezales

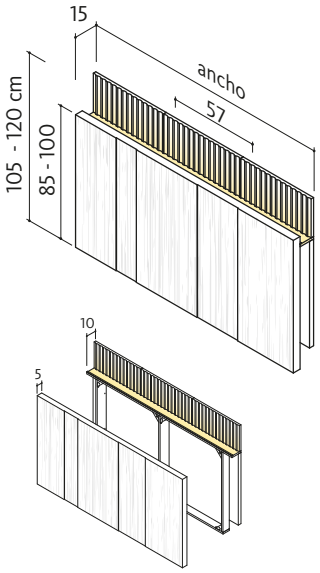


ⓘ Detalle. Cabezal con distanciador

| Ancho hasta: | Panel delantero 5 lamas Ref. | h.105 | h.120 |
|---|---|---|---|
| 120 cm | CX7-120 | 423 | 452 |
| 130 cm | CX7-130 | 445 | 475 |
| 145 cm | CX7-145 | 478 | 510 |
| 160 cm | CX7-160 | 510 | 545 |
| 175 cm | CX7-175 | 543 | 581 |
| 190 cm | CX7-190 | 575 | 616 |
| 205 cm | CX7-205 | 608 | 651 |

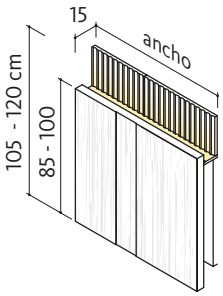


| Ancho hasta: | Panel delantero 3 lamas Ref. | h.105 | h.120 |
|---|---|---|---|
| 40 cm | CX7-40 | 251 | 265 |
| 55 cm | CX7-55 | 283 | 300 |
| 70 cm | CX7-70 | 316 | 335 |
| 85 cm | CX7-85 | 348 | 370 |
| 100 cm | CX7-100 | 380 | 405 |
| 115 cm | CX7-115 | 413 | 440 |

Led superior: + 85 ptos. / Leds laterales: +30 ptos.

# Cabezales preconfigurados a suelo

## Cabezal **Essential Tapizado con distanciador 1,9 cm** h.105 / 120 cm

ⓘ Con rebaje para zócalo (2 x 10 cm)

ⓘ Interruptor inalámbrico incluido (no regulable)

ⓘ Detalle: Interruptor inalámbrico

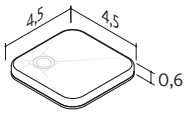


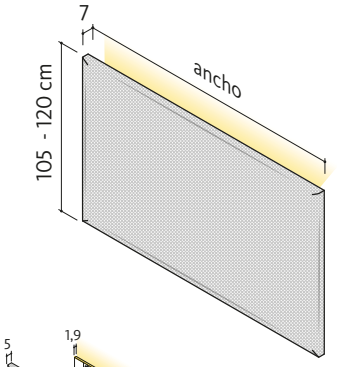


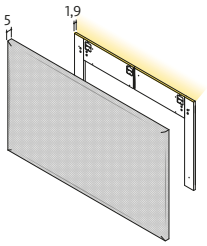


ⓘ Detalle. Cabezal con distanciador

| Ancho hasta: | Ref. | Tejido: Tapizado Fil h.105 | Tapizado Fil h.120 | Tapizado Natura h.105 | Tapizado Natura h.120 | Tela Cliente h.105 | Tela Cliente h.120 |
|---|---|---|---|---|---|---|---|
| **105 cm** | **CT14-105** | 371 | 424 | 400 | 457 | 342 (2 m) | 391 (2 m) |
| **120 cm** | **CT14-120** | 373 | 427 | 402 | 460 | 344 (2 m) | 393 (2 m) |
| **150 cm** | **CT14-150** | 440 | 503 | 475 | 543 | 404 (2,5 m) | 461 (2,5 m) |
| **165 cm** | **CT14-165** | 442 | 505 | 477 | 546 | 406 (2,5 m) | 464 (2,5 m) |
| **175 cm** | **CT14-175** | 443 | 507 | 478 | 547 | 407 (2,5 m) | 466 (2,5 m) |
| **195 cm** | **CT14-195** | 499 | 571 | 540 | 619 | 459 (3 m) | 525 (3 m) |
| **215 cm** | **CT14-215** | 502 | 575 | 543 | 622 | 462 (3 m) | 529 (3 m) |

Led superior: + 85 ptos. / Leds laterales: +30 ptos.

## Cabezal **Essential Tapizado con distanciador Plane** h.105 / 120 cm

ⓘ Con rebaje para zócalo (3 x 10 cm)

ⓘ Detalle: Interruptor inalámbrico

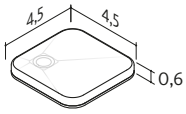


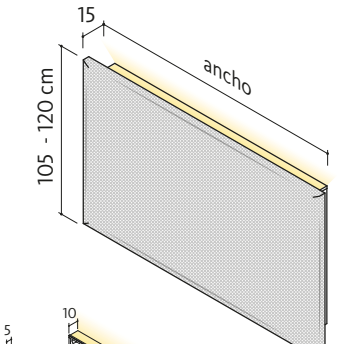


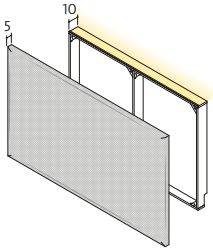


ⓘ Detalle. Cabezal con distanciador

| Ancho hasta: | Ref. | Tejido: Tapizado Fil h.105 | Tapizado Fil h.120 | Tapizado Natura h.105 | Tapizado Natura h.120 | Tela Cliente h.105 | Tela Cliente h.120 |
|---|---|---|---|---|---|---|---|
| **105 cm** | **CT18-105** | 421 | 475 | 450 | 508 | 392 (2 m) | 441 (2 m) |
| **120 cm** | **CT18-120** | 423 | 477 | 452 | 510 | 394 (2 m) | 444 (2 m) |
| **150 cm** | **CT18-150** | 491 | 554 | 526 | 594 | 455 (2,5 m) | 512 (2,5 m) |
| **165 cm** | **CT18-165** | 493 | 556 | 528 | 596 | 457 (2,5 m) | 515 (2,5 m) |
| **175 cm** | **CT18-175** | 495 | 558 | 530 | 598 | 459 (2,5 m) | 516 (2,5 m) |
| **195 cm** | **CT18-195** | 551 | 622 | 592 | 669 | 511 (3 m) | 576 (3 m) |
| **215 cm** | **CT18-215** | 555 | 626 | 596 | 673 | 515 (3 m) | 580 (3 m) |

Led superior: + 85 ptos. / Leds laterales: +30 ptos.

# Cabezales preconfigurados a suelo

## Cabezal **Essential Tapizado con distanciador Paralex** h.105 / 120 cm

ⓘ Con rebaje para zócalo (3 x 10 cm)

ⓘ Detalle: Interruptor inalámbrico

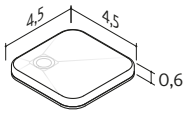


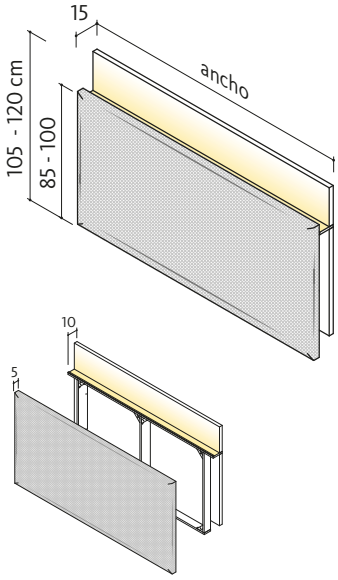


ⓘ Detalle. Cabezal con distanciador

| Ancho hasta: | Ref. | Tejido: Tapizado Fil h.105 | Tapizado Fil h.120 | Tapizado Natura h.105 | Tapizado Natura h.120 | Tela Cliente h.105 | Tela Cliente h.120 |
|---|---|---|---|---|---|---|---|
| 105 cm | CT56-105 | 446 | 502 | 474 | 534 | 418 (2 m) | 470 (2 m) |
| 120 cm | CT56-120 | 452 | 508 | 480 | 540 | 424 (2 m) | 475 (2 m) |
| 150 cm | CT56-150 | 525 | 590 | 559 | 629 | 491 (2,5 m) | 551 (2,5 m) |
| 165 cm | CT56-165 | 531 | 596 | 565 | 635 | 497 (2,5 m) | 557 (2,5 m) |
| 175 cm | CT56-175 | 535 | 600 | 569 | 639 | 501 (2,5 m) | 561 (2,5 m) |
| 195 cm | CT56-195 | 594 | 667 | 633 | 712 | 555 (3 m) | 622 (3 m) |
| 215 cm | CT56-215 | 602 | 675 | 641 | 720 | 563 (3 m) | 630 (3 m) |

Led superior: + 85 ptos. / Leds laterales: +30 ptos.

## Cabezal **Essential Tapizado con distanciador Paralex Ona** h.105 / 120 cm

ⓘ Con rebaje para zócalo (3 x 10 cm)

ⓘ Detalle: Interruptor inalámbrico

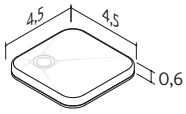


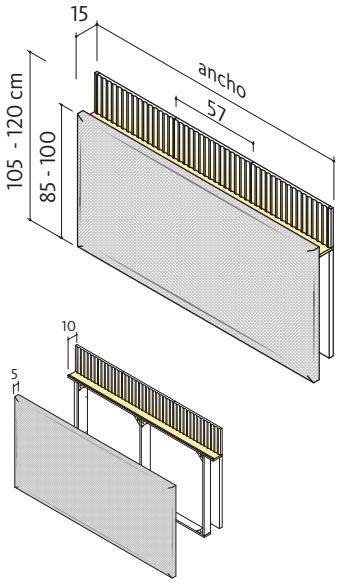


ⓘ Detalle. Cabezal con distanciador

| Ancho hasta: | Ref. | Tejido: Tapizado Fil h.105 | Tapizado Fil h.120 | Tapizado Natura h.105 | Tapizado Natura h.120 | Tela Cliente h.105 | Tela Cliente h.120 |
|---|---|---|---|---|---|---|---|
| 105 cm | CT57-105 | 529 | 585 | 557 | 617 | 501 (2 m) | 553 (2 m) |
| 120 cm | CT57-120 | 546 | 602 | 574 | 635 | 518 (2 m) | 570 (2 m) |
| 150 cm | CT57-150 | 644 | 709 | 678 | 748 | 610 (2,5 m) | 670 (2,5 m) |
| 165 cm | CT57-165 | 661 | 726 | 695 | 766 | 627 (2,5 m) | 687 (2,5 m) |
| 175 cm | CT57-175 | 673 | 738 | 707 | 777 | 639 (2,5 m) | 699 (2,5 m) |
| 195 cm | CT57-195 | 748 | 821 | 787 | 866 | 709 (3 m) | 776 (3 m) |
| 215 cm | CT57-215 | 772 | 845 | 811 | 890 | 733 (3 m) | 800 (3 m) |

Led superior: + 85 ptos. / Leds laterales: +30 ptos.

# Cabezales preconfigurados a suelo

## Cabezal **Ona con distanciador 1,9 cm** h.105 / 120 cm

ⓘ Con rebaje para zócalo (2 x 10 cm)

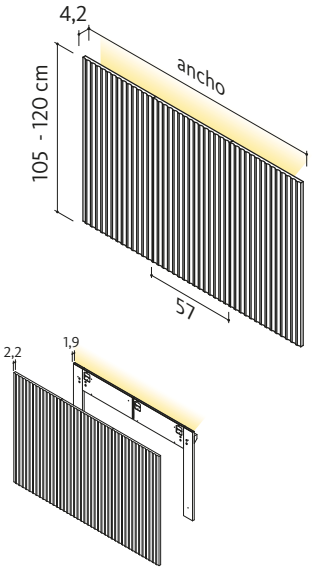


ⓘ Detalle. Cabezal con distanciador

| Ancho hasta: | Ref. | Panel delantero Ona h.105 cm | h.120 cm |
|---|---|---|---|
| 100 cm | CO4-100 | 377 | 428 |
| 115 cm | CO4-115 | 431 | 490 |
| 130 cm | CO4-130 | 485 | 551 |
| 145 cm | CO4-145 | 538 | 613 |
| 160 cm | CO4-160 | 592 | 674 |
| 175 cm | CO4-175 | 646 | 736 |
| 190 cm | CO4-190 | 699 | 797 |
| 205 cm | CO4-205 | 754 | 859 |

Led superior: + 85 ptos. / Leds laterales: +30 ptos.

## Cabezal **Ona con distanciador Plane** h.105 / 120 cm

ⓘ Con rebaje para zócalo (3 x 10 cm)

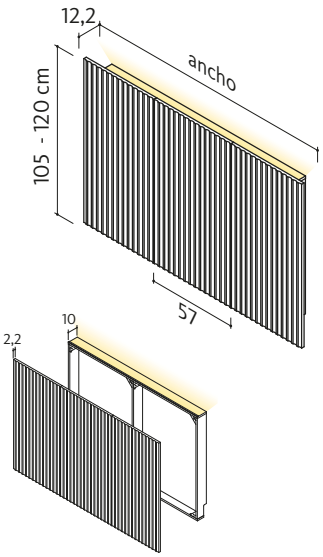


ⓘ Detalle. Cabezal con distanciador

| Ancho hasta: | Ref. | Panel delantero Ona h.105 cm | h.120 cm |
|---|---|---|---|
| 100 cm | CO8-100 | 423 | 475 |
| 115 cm | CO8-115 | 477 | 537 |
| 130 cm | CO8-130 | 532 | 598 |
| 145 cm | CO8-145 | 585 | 660 |
| 160 cm | CO8-160 | 640 | 722 |
| 175 cm | CO8-175 | 694 | 783 |
| 190 cm | CO8-190 | 748 | 845 |
| 205 cm | CO8-205 | 802 | 906 |

Led superior: + 85 ptos. / Leds laterales: +30 ptos.

# Cabezales preconfigurados a suelo

## Cabezal **Ona con distanciador Paralex** h.105 / 120 cm

ⓘ Con rebaje para zócalo (3 x 10 cm)

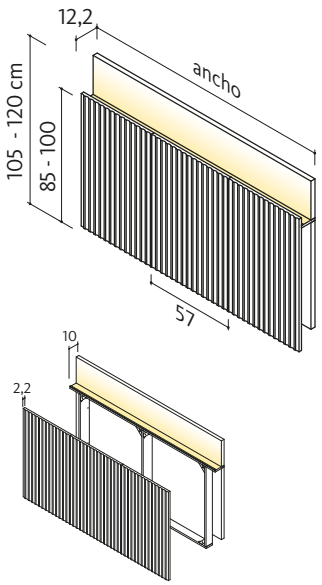


ⓘ Detalle. Cabezal con distanciador

| Ancho hasta: | Ref. | Panel delantero Ona h.105 cm | Panel delantero Ona h.120 cm |
|---|---|---|---|
| 100 cm | CO6-100 | 396 | 452 |
| 115 cm | CO6-115 | 444 | 507 |
| 130 cm | CO6-130 | 490 | 562 |
| 145 cm | CO6-145 | 538 | 617 |
| 160 cm | CO6-160 | 586 | 672 |
| 175 cm | CO6-175 | 634 | 727 |
| 190 cm | CO6-190 | 681 | 781 |
| 205 cm | CO6-205 | 729 | 836 |

Led superior: + 85 ptos. / Leds laterales: +30 ptos.

## Cabezal **Ona con distanciador Paralex Ona** h.105 / 120 cm

ⓘ Con rebaje para zócalo (3 x 10 cm)

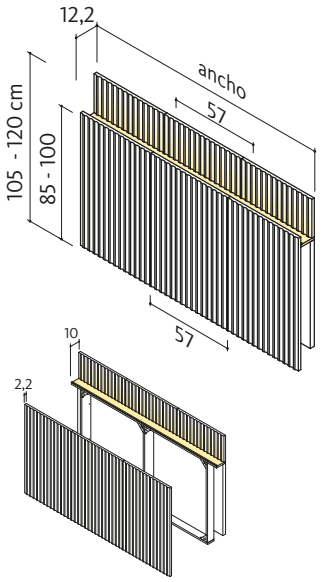


ⓘ Detalle. Cabezal con distanciador

| Ancho hasta: | Ref. | Panel delantero Ona h.105 cm | Panel delantero Ona h.120 cm |
|---|---|---|---|
| 100 cm | CO7-100 | 475 | 531 |
| 115 cm | CO7-115 | 535 | 598 |
| 130 cm | CO7-130 | 593 | 665 |
| 145 cm | CO7-145 | 653 | 731 |
| 160 cm | CO7-160 | 712 | 798 |
| 175 cm | CO7-175 | 772 | 865 |
| 190 cm | CO7-190 | 831 | 931 |
| 205 cm | CO7-205 | 891 | 998 |

Led superior: + 85 ptos. / Leds laterales: +30 ptos.

# Cabezales preconfigurados a suelo

## Cabezal **Essential - Grueso 3 cm** / A suelo

h.105 / 120 cm

ⓘ Con rebaje para zócalo: 1,5 x 10 cm

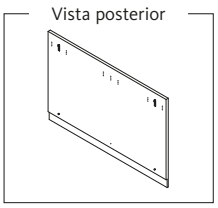


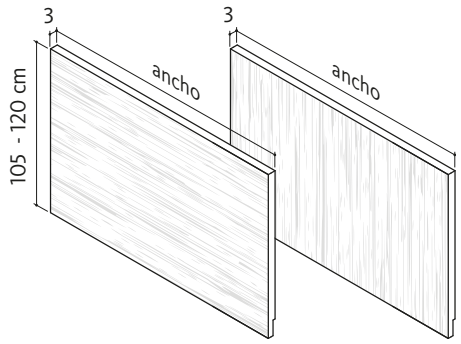


ⓘ Veta horizontal ⓘ Veta vertical

| Ancho hasta: | Veta Horizontal | | | Veta Vertical | | |
|---|---|---|---|---|---|---|
| | Ref. | h.105 | h.120 | Ref. | h.105 | h.120 |
| 50 cm | CL3-50HZ | 65 | 71 | CL3-50VZ | 65 | 71 |
| 75 cm | CL3-75HZ | 84 | 92 | CL3-75VZ | 84 | 92 |
| 100 cm | CL3-100HZ | 103 | 113 | CL3-100VZ | 103 | 113 |
| 115 cm | CL3-115HZ | 114 | 126 | CL3-115VZ | 114 | 126 |
| 130 cm | CL3-130HZ | 125 | 139 | CL3-130VZ | 125 | 139 |
| 145 cm | CL3-145HZ | 136 | 152 | CL3-145VZ | 136 | 152 |
| 160 cm | CL3-160HZ | 147 | 164 | CL3-160VZ | 147 | 164 |
| 175 cm | CL3-175HZ | 158 | 177 | CL3-175VZ | 158 | 177 |
| 190 cm | CL3-190HZ | 170 | 190 | CL3-190VZ | 170 | 190 |
| 205 cm | CL3-205HZ | 181 | 203 | CL3-205VZ | 181 | 203 |
| 220 cm | CL3-220HZ | 192 | 215 | - | no disp. | |
| 235 cm | CL3-235HZ | 203 | 228 | - | no disp. | |
| 250 cm | CL3-250HZ | 214 | 241 | - | no disp. | |
| 265 cm | CL3-265HZ | 226 | 254 | - | no disp. | |
| 280 cm | CL3-280HZ | 237 | 267 | - | no disp. | |

## Cabezal **Essential - Grueso 5 cm** / A suelo

h.105 / 120 cm

ⓘ Con rebaje para zócalo: 3 x 10 cm

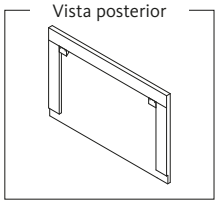


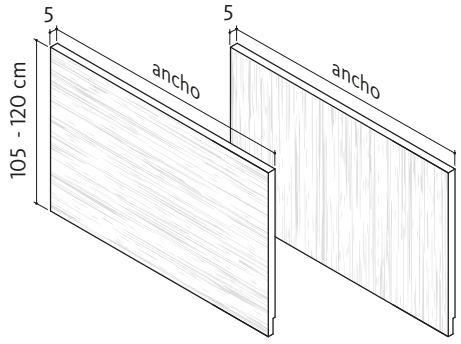


ⓘ Veta horizontal ⓘ Veta vertical

| Ancho hasta: | Veta Horizontal | | | Veta Vertical | | |
|---|---|---|---|---|---|---|
| | Ref. | h.105 | h.120 | Ref. | h.105 | h.120 |
| 50 cm | CL5-50HZ | 85 | 90 | CL5-50VZ | 85 | 90 |
| 75 cm | CL5-75HZ | 101 | 108 | CL5-75VZ | 101 | 108 |
| 100 cm | CL5-100HZ | 117 | 126 | CL5-100VZ | 117 | 126 |
| 115 cm | CL5-115HZ | 127 | 137 | CL5-115VZ | 127 | 137 |
| 130 cm | CL5-130HZ | 136 | 148 | CL5-130VZ | 136 | 148 |
| 145 cm | CL5-145HZ | 146 | 159 | CL5-145VZ | 146 | 159 |
| 160 cm | CL5-160HZ | 155 | 170 | CL5-160VZ | 155 | 170 |
| 175 cm | CL5-175HZ | 165 | 181 | CL5-175VZ | 165 | 181 |
| 190 cm | CL5-190HZ | 175 | 192 | CL5-190VZ | 175 | 192 |
| 205 cm | CL5-205HZ | 184 | 203 | CL5-205VZ | 184 | 203 |
| 220 cm | CL5-220HZ | 194 | 214 | - | no disp. | |
| 235 cm | CL5-235HZ | 204 | 225 | - | no disp. | |
| 250 cm | CL5-250HZ | 213 | 236 | - | no disp. | |
| 265 cm | CL5-265HZ | 223 | 247 | - | no disp. | |
| 280 cm | CL5-280HZ | 232 | 258 | - | no disp. | |

# Cabezales preconfigurados a suelo

## Cabezal **AX** / A suelo

h.105 / 120 cm

ⓘ Con rebaje para zócalo (3 x 10 cm) ⓘ Si se requiere, indicar izquierda o derecha (I ó D) para la unión de cabezales

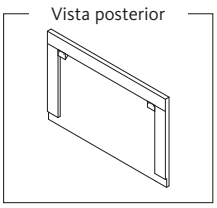


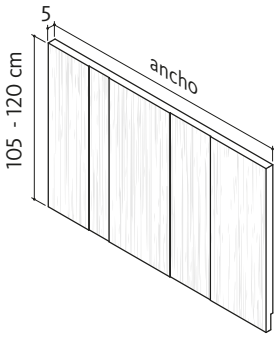


| Ancho hasta: | AX Central (5 lamas) Ref. | h.105 | h.120 |
|---|---|---|---|
| 120 cm | CAX-120Z | 203 | 220 |
| 130 cm | CAX-130Z | 213 | 231 |
| 145 cm | CAX-145Z | 228 | 248 |
| 160 cm | CAX-160Z | 242 | 265 |
| 175 cm | CAX-175Z | 257 | 281 |
| 190 cm | CAX-190Z | 272 | 298 |
| 205 cm | CAX-205Z | 286 | 315 |
| 220 cm | CAX-220Z | 301 | 332 |
| 235 cm | CAX-235Z | 315 | 348 |
| 250 cm | CAX-250Z | 330 | 365 |
| 265 cm | CAX-265Z | 345 | 382 |
| 280 cm | CAX-280Z | 359 | 398 |

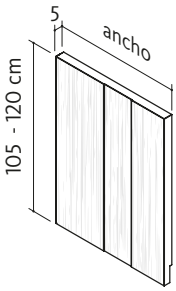


| Ancho hasta: | AX Lateral (3 lamas) Ref. | h.105 | h.120 |
|---|---|---|---|
| 40 cm | CAX-40Z | 125 | 130 |
| 55 cm | CAX-55Z | 140 | 147 |
| 70 cm | CAX-70Z | 154 | 164 |
| 85 cm | CAX-85Z | 169 | 181 |
| 100 cm | CAX-100Z | 184 | 198 |
| 115 cm | CAX-115Z | 198 | 214 |

## Cabezal **Homage** / A suelo

h.105 / 120 cm

ⓘ Con rebaje para zócalo (1,5 x 10 cm)

ⓘ Iluminación led opcional en ambos laterales

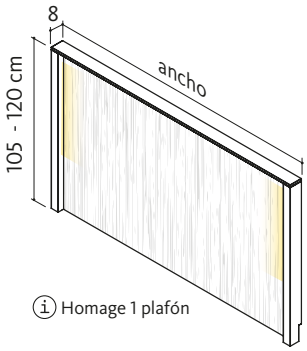


ⓘ Homage 1 plafón

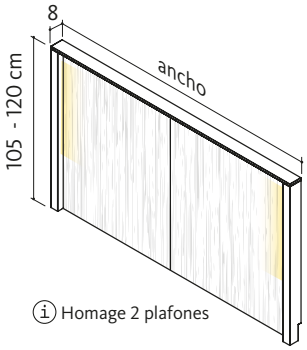


ⓘ Homage 2 plafones

| Ancho hasta: | Homage 1 plafón Ref. | h.105 | h.120 |
|---|---|---|---|
| 100 cm | NCH-100 | 123 | 130 |
| 115 cm | NCH-115 | 131 | 138 |
| 130 cm | NCH-130 | 138 | 147 |
| 145 cm | NCH-145 | 145 | 155 |
| 160 cm | NCH-160 | 152 | 163 |
| 175 cm | NCH-175 | 160 | 172 |
| 190 cm | NCH-190 | 167 | 180 |
| 205 cm | NCH-205 | 174 | 188 |

Iluminación led opcional: +100 ptos.

| Ancho hasta: | Homage 2 plafones Ref. | h.105 | h.120 |
|---|---|---|---|
| 220 cm | NCH-220 | 181 | 196 |
| 235 cm | NCH-235 | 189 | 205 |
| 250 cm | NCH-250 | 196 | 213 |
| 265 cm | NCH-265 | 203 | 221 |
| 280 cm | NCH-280 | 210 | 230 |

Iluminación led opcional: +100 ptos.

# Cabezales preconfigurados a suelo

## Cabezal **New Kandor: Laminado** / A suelo — h.105 / 120 cm

ⓘ Con rebaje para zócalo (2 x 10 cm)

ⓘ Para lateral indicar mano: I ó D

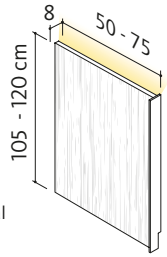


ⓘ Lateral

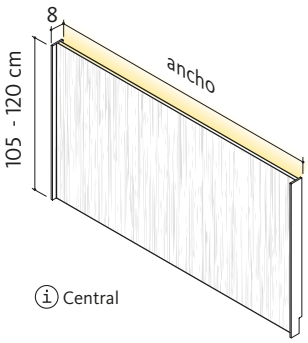


ⓘ Central

| | Ancho hasta: | Ref. | Alto h.105 cm | Alto h.120 cm |
|---|---|---|---|---|
| Lateral | 50 cm | LNK-50P | 92 | 96 |
| Lateral | 75 cm | LNK-75P | 108 | 115 |
| Central | 107 cm | LNK-107P | 129 | 139 |
| Central | 122 cm | LNK-122P | 138 | 150 |
| Central | 152 cm | LNK-152P | 158 | 172 |
| Central | 167 cm | LNK-167P | 168 | 188 |
| Central | 177 cm | LNK-177P | 174 | 191 |
| Central | 197 cm | LNK-197P | 187 | 206 |

Iluminación led opcional: +69 ptos.

## Cabezal **New Kandor: Ona** / A suelo — h.105 / 120 cm

ⓘ Con rebaje para zócalo (2 x 10 cm)

ⓘ Para lateral indicar mano: I ó D

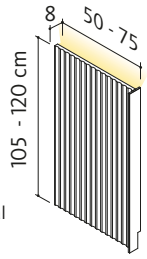


ⓘ Lateral

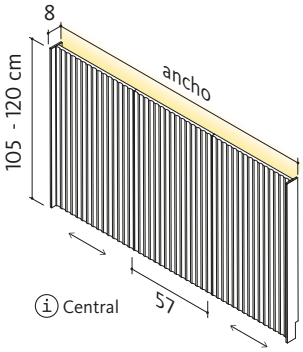


ⓘ Central

| | Ancho hasta: | Ref. | Alto h.105 cm | Alto h.120 cm |
|---|---|---|---|---|
| Lateral | 50 cm | LNK-50V | 213 | 238 |
| Lateral | 75 cm | LNK-75V | 299 | 336 |
| Central | 107 cm | LNK-107V | 410 | 462 |
| Central | 122 cm | LNK-122V | 461 | 521 |
| Central | 152 cm | LNK-152V | 564 | 639 |
| Central | 167 cm | LNK-167V | 616 | 698 |
| Central | 177 cm | LNK-177V | 651 | 738 |
| Central | 197 cm | LNK-197V | 719 | 816 |
| Central | 217 cm | LNK-217V | 788 | 895 |

Iluminación led opcional: +69 ptos.

# Cabezales preconfigurados a suelo

## Cabezal **New Kandor: Tapizado Liso** / A suelo — h.105 / 120 cm

ⓘ Con rebaje para zócalo (2 x 10 cm)

ⓘ Para lateral indicar mano: I ó D

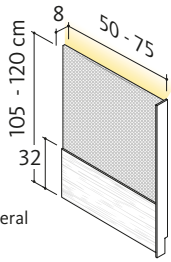


ⓘ Lateral

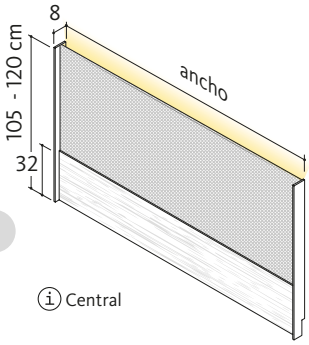


ⓘ Central

| | Ancho hasta: | Ref. | Tejido: Tapizado Fil h.105 | Tapizado Fil h.120 | Tapizado Natura h.105 | Tapizado Natura h.120 | Tela Cliente h.105 | Tela Cliente h.120 |
|---|---|---|---|---|---|---|---|---|
| Lateral | 50 cm | LNK-50L | 459 | 523 | 500 | 570 | 418 (1,5 m) | 476 (1,5 m) |
| Lateral | 75 cm | LNK-75L | 465 | 529 | 506 | 576 | 424 (1,5 m) | 482 (1,5 m) |
| Central | 107 cm | LNK-107L | 579 | 659 | 612 | 697 | 535 (2,5 m) | 606 (2,5 m) |
| Central | 122 cm | LNK-122L | 584 | 664 | 617 | 702 | 537 (2,5 m) | 611 (2,5 m) |
| Central | 152 cm | LNK-152L | 684 | 779 | 743 | 847 | 625 (2,5 m) | 711 (2,5 m) |
| Central | 167 cm | LNK-167L | 689 | 784 | 748 | 852 | 630 (2,5 m) | 716 (2,5 m) |
| Central | 177 cm | LNK-177L | 691 | 786 | 750 | 854 | 632 (2,5 m) | 718 (2,5 m) |
| Central | 197 cm | LNK-197L | 817 | 929 | 888 | 1011 | 746 (3 m) | 848 (3 m) |
| Central | 217 cm | LNK-217L | 823 | 935 | 894 | 1017 | 752 (3 m) | 854 (3 m) |

Iluminación led opcional: +69 ptos.

ⓘ Interruptor inalámbrico incluido (no regulable)

ⓘ Detalle: Interruptor inalámbrico

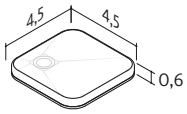


## Cabezal **New Kandor: Tapizado 3D** / A suelo — h.105 / 120 cm

ⓘ Con rebaje para zócalo (2 x 10 cm)

ⓘ Para lateral indicar mano: I ó D

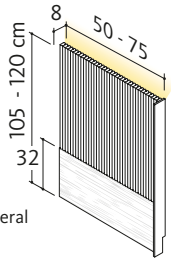


ⓘ Lateral

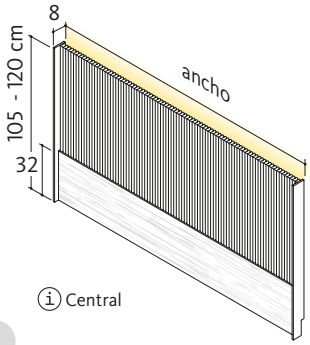


ⓘ Central

| | Ancho hasta: | Ref. | Tejido: Tapizado Fil h.105 | Tapizado Fil h.120 | Tapizado Natura h.105 | Tapizado Natura h.120 | Tela Cliente h.105 | Tela Cliente h.120 |
|---|---|---|---|---|---|---|---|---|
| Lateral | 50 cm | LNK-50H | 575 | 657 | 628 | 717 | 522 (2 m) | 596 (2 m) |
| Lateral | 75 cm | LNK-75H | 581 | 662 | 634 | 723 | 528 (2 m) | 602 (2 m) |
| Central | 107 cm | LNK-107H | 609 | 693 | 662 | 754 | 556 (2 m) | 633 (2 m) |
| Central | 122 cm | LNK-122H | 613 | 703 | 666 | 758 | 560 (2 m) | 638 (2 m) |
| Central | 152 cm | LNK-152H | 781 | 787 | 849 | 856 | 712 (3,5 m) | 718 (3,5 m) |
| Central | 167 cm | LNK-167H | 861 | 890 | 938 | 970 | 785 (3,5 m) | 811 (3,5 m) |
| Central | 177 cm | LNK-177H | 864 | 985 | 941 | 1073 | 788 (3,5 m) | 897 (3,5 m) |
| Central | 197 cm | LNK-197H | 870 | 989 | 946 | 1078 | 794 (3,5 m) | 903 (3,5 m) |
| Central | 217 cm | LNK-217H | 876 | 995 | 952 | 1084 | 799 (3,5 m) | 910 (3,5 m) |

Iluminación led opcional: +69 ptos.

ⓘ Interruptor inalámbrico incluido (no regulable)

ⓘ Detalle: Interruptor inalámbrico

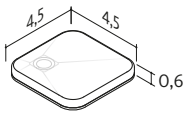

# Cabezales preconfigurados a suelo

## Cabezal **Line Laminado** / A suelo — h.105 / 120 cm

ⓘ Con rebaje para zócalo (3 x 10 cm) ⓘ Iluminación led incluida

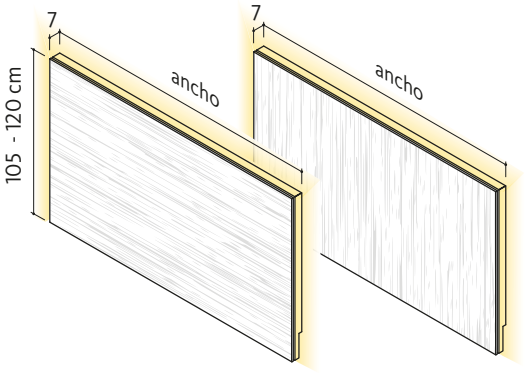


ⓘ Veta horizontal ⓘ Veta vertical

| Ancho hasta: | Veta: Horizontal Ref. | Horizontal h.105 | Horizontal h.120 | Vertical Ref. | Vertical h.105 | Vertical h.120 |
|---|---|---|---|---|---|---|
| 105 cm | CN7-105HZ | 296 | 313 | CN7-105Z | 296 | 313 |
| 120 cm | CN7-120HZ | 313 | 331 | CN7-120Z | 313 | 331 |
| 150 cm | CN7-150HZ | 345 | 368 | CN7-150Z | 345 | 368 |
| 165 cm | CN7-165HZ | 361 | 386 | CN7-165Z | 361 | 386 |
| 175 cm | CN7-175HZ | 371 | 398 | CN7-175Z | 371 | 398 |
| 195 cm | CN7-195HZ | 393 | 423 | CN7-195Z | 393 | 423 |
| 215 cm | CN7-215HZ | 414 | 447 | - | no disp. | |

Iluminación led: Incluida

## Cabezal **Line Tapizado** / A suelo — h.105 / 120 cm

ⓘ Con rebaje para zócalo (3 x 10 cm) ⓘ Iluminación led incluida

ⓘ Interruptor inalámbrico incluido (no regulable)

ⓘ Detalle: Interruptor inalámbrico

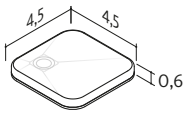


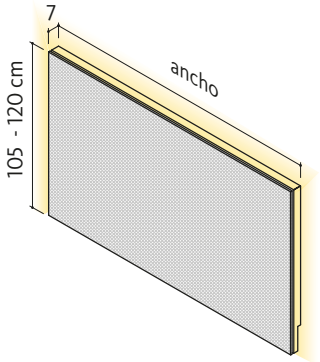


| Ancho hasta: | Ref. | Tejido: Tapizado Fil h.105 | Tapizado Fil h.120 | Tapizado Natura h.105 | Tapizado Natura h.120 | Tela Cliente h.105 | Tela Cliente h.120 |
|---|---|---|---|---|---|---|---|
| 105 cm | CN7-105TZ | 573 | 640 | 612 | 685 | 535 (2m) | 596 (2m) |
| 120 cm | CN7-120TZ | 588 | 656 | 627 | 701 | 550 (2 m) | 612 (2 m) |
| 150 cm | CN7-150TZ | 700 | 786 | 748 | 841 | 652 (2,5 m) | 731 (2,5 m) |
| 165 cm | CN7-165TZ | 710 | 798 | 758 | 853 | 662 (2,5 m) | 743 (2,5 m) |
| 175 cm | CN7-175TZ | 716 | 804 | 764 | 859 | 668 (2,5 m) | 749 (2,5 m) |
| 195 cm | CN7-195TZ | 811 | 914 | 867 | 978 | 754 (3 m) | 848 (3 m) |
| 215 cm | CN7-215TZ | 824 | 929 | 880 | 993 | 767 (3 m) | 863 (3 m) |

Iluminación led: Incluida

# Cabezales preconfigurados a suelo

## Cabezal **Comm. Laminado** / A suelo — h.110 / 120 cm

ⓘ Con rebaje para zócalo (2 x 10 cm) ⓘ Iluminación led incluida

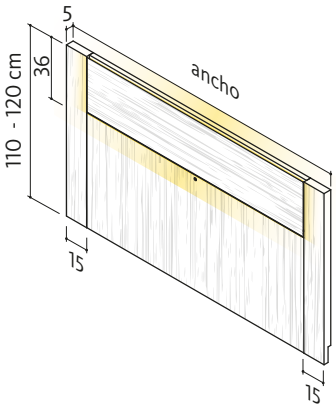


| Ancho hasta: | Ref. | Alto h.110 cm | Alto h.120 cm |
|---|---|---|---|
| 120 cm | CN6-120Z | 258 | 275 |
| 135 cm | CN6-135Z | 265 | 287 |
| 165 cm | CN6-165Z | 286 | 309 |
| 180 cm | CN6-180Z | 297 | 321 |
| 190 cm | CN6-190Z | 305 | 328 |
| 210 cm | CN6-210Z | 319 | 344 |
| 230 cm | CN6-230Z | 334 | 359 |
| Iluminación led: | | Incluida | |

## Cabezal **Comm. Tapizado** / A suelo — h.110 / 120 cm

ⓘ Con rebaje para zócalo (2 x 10 cm) ⓘ Iluminación led incluida

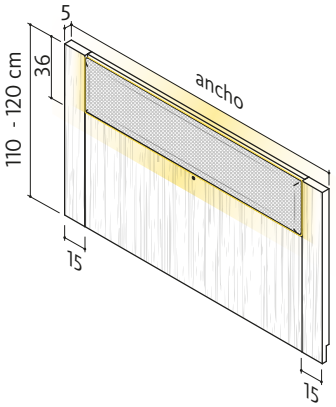


| Ancho hasta: | Ref. | Tejido: Tapizado Fil h.110 | Tapizado Fil h.120 | Tapizado Natura h.110 | Tapizado Natura h.120 | Tela Cliente h.110 | Tela Cliente h.120 |
|---|---|---|---|---|---|---|---|
| 120 cm | CN5-120Z | 482 | 499 | 507 | 524 | 457 (1 m) | 474 (1 m) |
| 135 cm | CN5-135Z | 498 | 517 | 523 | 542 | 473 (1 m) | 492 (1 m) |
| 165 cm | CN5-165Z | 619 | 644 | 655 | 680 | 583 (2 m) | 608 (2 m) |
| 180 cm | CN5-180Z | 649 | 676 | 685 | 712 | 613 (2 m) | 640 (2 m) |
| 190 cm | CN5-190Z | 659 | 686 | 695 | 722 | 623 (2 m) | 650 (2 m) |
| 210 cm | CN5-210Z | 766 | 797 | 811 | 842 | 722 (3 m) | 753 (3 m) |
| 230 cm | CN5-230Z | 787 | 820 | 832 | 865 | 743 (3 m) | 776 (3 m) |
| Iluminación led: | | Incluida | | | | | |

# Cabezales preconfigurados a suelo

## Cabezal **Codi** Tapizado / A suelo — h.110 / 120 cm

ⓘ Con rebaje para zócalo (2 x 10 cm)

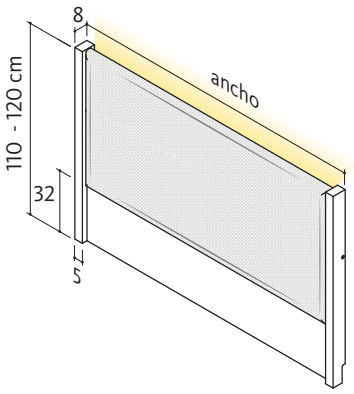


| Ancho hasta: | Ref. | Tejido: Tapizado Fil h.110 | Tapizado Fil h.120 | Tapizado Natura h.110 | Tapizado Natura h.120 | Tela Cliente h.110 | Tela Cliente h.120 |
|---|---|---|---|---|---|---|---|
| 115 cm | CB-115T | 578 | 652 | 628 | 710 | 545 (2 m) | 614 (2 m) |
| 130 cm | CB-130T | 584 | 658 | 634 | 716 | 551 (2 m) | 620 (2 m) |
| 160 cm | CB-160T | 732 | 826 | 795 | 899 | 698 (2,5 m) | 787 (2,5 m) |
| 175 cm | CB-175T | 739 | 833 | 802 | 906 | 705 (2,5 m) | 794 (2,5 m) |
| 185 cm | CB-185T | 744 | 838 | 807 | 911 | 710 (2,5 m) | 799 (2,5 m) |
| 205 cm | CB-205T | 872 | 984 | 962 | 1087 | 819 (3 m) | 923 (3 m) |
| 225 cm | CB-225T | 882 | 994 | 972 | 1097 | 829 (3 m) | 933 (3 m) |

Iluminación led opcional: +69 ptos.

## Cabezal **Limit** / A suelo — h.120 cm

ⓘ Con rebaje para zócalo (2 x 10 cm)

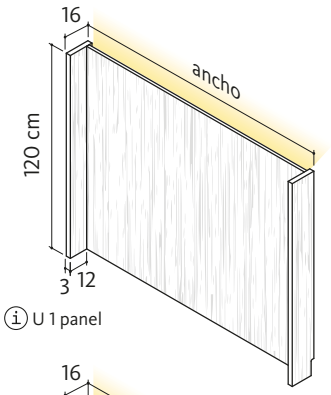


ⓘ U 1 panel

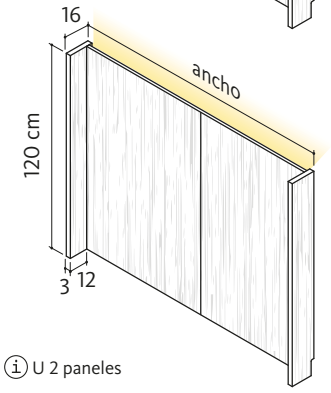


ⓘ U 2 paneles

| Ancho hasta: | Ref. (U 1 panel) | h.120 cm |
|---|---|---|
| 100 cm | CU1-100 | 120 |
| 115 cm | CU1-115 | 129 |
| 130 cm | CU1-130 | 137 |
| 145 cm | CU1-145 | 146 |
| 160 cm | CU1-160 | 155 |
| 175 cm | CU1-175 | 164 |
| 190 cm | CU1-190 | 173 |
| 205 cm | CU1-205 | 182 |

Iluminación led opcional: +85 ptos.

| Ancho hasta: | Ref. (U 2 paneles) | h.120 cm |
|---|---|---|
| 220 cm | CU2-220 | 196 |
| 235 cm | CU2-235 | 205 |
| 250 cm | CU2-250 | 214 |
| 265 cm | CU2-265 | 223 |
| 280 cm | CU2-280 | 232 |
| 295 cm | CU2-295 | 240 |
| 310 cm | CU2-310 | 249 |
| 325 cm | CU2-325 | 258 |

Iluminación led opcional: +85 ptos.

# Notas

## Notas

# Cabezales preconfigurados para colgar

## Cabezales **Essential Grueso 3 cm** / Para colgar — h.85 cm

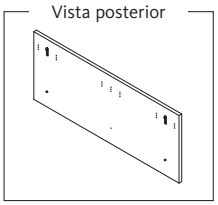


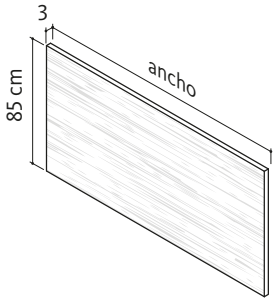


ⓘ Veta horizontal

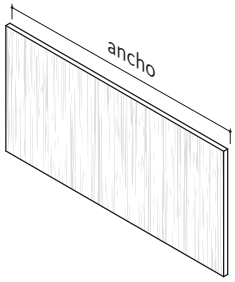


ⓘ Veta vertical

| Ancho hasta: | Veta | | | |
|---|---|---|---|---|
| | Ref. | Horizontal | Ref. | Vertical |
| 50 cm | CL3-50H | 59 | CL3-50V | 59 |
| 75 cm | CL3-75H | 73 | CL3-75V | 73 |
| 100 cm | CL3-100H | 88 | CL3-100V | 88 |
| 115 cm | CL3-115H | 97 | CL3-115V | 97 |
| 130 cm | CL3-130H | 106 | CL3-130V | 106 |
| 145 cm | CL3-145H | 116 | CL3-145V | 116 |
| 160 cm | CL3-160H | 125 | CL3-160V | 125 |
| 175 cm | CL3-175H | 134 | CL3-175V | 134 |
| 190 cm | CL3-190H | 143 | CL3-190V | 143 |
| 205 cm | CL3-205H | 152 | CL3-205V | 152 |
| 220 cm | CL3-220H | 161 | - | no disp. |
| 235 cm | CL3-235H | 170 | - | no disp. |
| 250 cm | CL3-250H | 179 | - | no disp. |
| 265 cm | CL3-265H | 188 | - | no disp. |
| 280 cm | CL3-280H | 197 | - | no disp. |

## Cabezales **Essential Grueso 5 cm** / Para colgar — h.85 cm

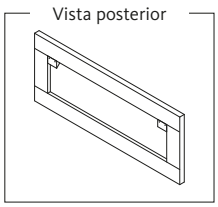


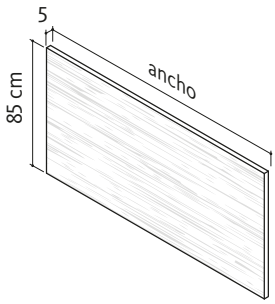


ⓘ Veta horizontal

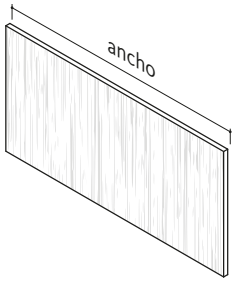


ⓘ Veta vertical

| Ancho hasta: | Veta | | | |
|---|---|---|---|---|
| | Ref. | Horizontal | Ref. | Vertical |
| 50 cm | CL5-50H | 84 | CL5-50V | 84 |
| 75 cm | CL5-75H | 100 | CL5-75V | 100 |
| 100 cm | CL5-100H | 117 | CL5-100V | 117 |
| 115 cm | CL5-115H | 126 | CL5-115V | 126 |
| 130 cm | CL5-130H | 136 | CL5-130V | 136 |
| 145 cm | CL5-145H | 146 | CL5-145V | 146 |
| 160 cm | CL5-160H | 155 | CL5-160V | 155 |
| 175 cm | CL5-175H | 165 | CL5-175V | 165 |
| 190 cm | CL5-190H | 175 | CL5-190V | 175 |
| 205 cm | CL5-205H | 184 | CL5-205V | 184 |
| 220 cm | CL5-220H | 194 | - | no disp. |
| 235 cm | CL5-235H | 204 | - | no disp. |
| 250 cm | CL5-250H | 214 | - | no disp. |
| 265 cm | CL5-265H | 223 | - | no disp. |
| 280 cm | CL5-280H | 233 | - | no disp. |

# Cabezales preconfigurados para colgar

## Cabezales **AX** / Para colgar — h.85 cm

ⓘ Indicar el acabado de cada lama ⓘ Si se requiere, indicar izquierda o derecha (I ó D) para la unión de cabezales

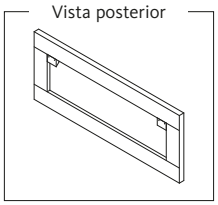


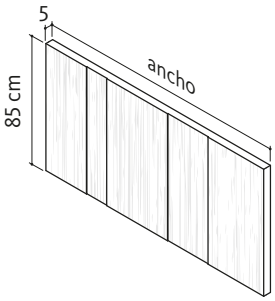


| Ancho hasta: | AX Central (5 lamas) Ref. | h.85 cm |
|---|---|---|
| 120 cm | CAX-120 | 204 |
| 130 cm | CAX-130 | 214 |
| 145 cm | CAX-145 | 229 |
| 160 cm | CAX-160 | 244 |
| 175 cm | CAX-175 | 259 |
| 190 cm | CAX-190 | 274 |
| 205 cm | CAX-205 | 289 |
| 220 cm | CAX-220 | 304 |
| 235 cm | CAX-235 | 319 |
| 250 cm | CAX-250 | 334 |
| 265 cm | CAX-265 | 349 |
| 280 cm | CAX-280 | 363 |

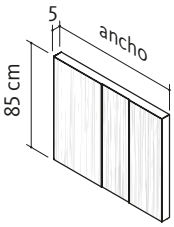


| Ancho hasta: | AX Lateral (3 lamas) Ref. | h.85 cm |
|---|---|---|
| 40 cm | CAX-40 | 125 |
| 55 cm | CAX-55 | 140 |
| 70 cm | CAX-70 | 155 |
| 85 cm | CAX-85 | 170 |
| 100 cm | CAX-100 | 184 |
| 115 cm | CAX-115 | 199 |

## Cabezales **Ona** / Para colgar — h.85 cm

ⓘ Lacado o teñido

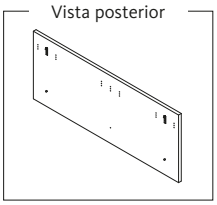


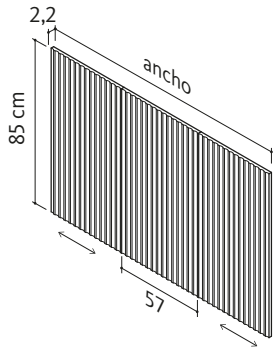


| Ancho hasta: | Alto Ref. | h.85 cm |
|---|---|---|
| 100 cm | CO-100 | 279 |
| 115 cm | CO-115 | 321 |
| 130 cm | CO-130 | 362 |
| 145 cm | CO-145 | 404 |
| 160 cm | CO-160 | 446 |
| 175 cm | CO-175 | 488 |
| 190 cm | CO-190 | 530 |
| 205 cm | CO-205 | 572 |

# Cabezales preconfigurados para colgar

## Cabezal **Essential Tapizado** / Para colgar — h.65 cm

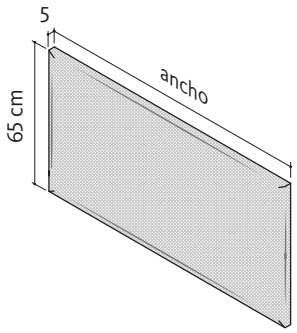


| Ancho hasta: | Ref. | Tejido | | |
|---|---|---|---|---|
| | | Tapizado Fil | Tapizado Natura | Tela Cliente |
| 105 cm | CT4-105 | 317 | 344 | 290 (2 m) |
| 120 cm | CT4-120 | 317 | 344 | 290 (2 m) |
| 150 cm | CT4-150 | 379 | 412 | 346 (2,5 m) |
| 165 cm | CT4-165 | 379 | 412 | 346 (2,5 m) |
| 175 cm | CT4-175 | 379 | 412 | 346 (2,5 m) |
| 195 cm | CT4-195 | 431 | 469 | 392 (3 m) |
| 215 cm | CT4-215 | 431 | 469 | 392 (3 m) |

## Cabezal **Essential Tapizado** / Para colgar — h.85 cm

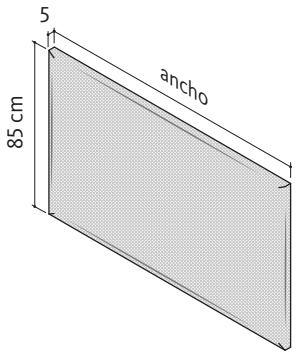


| Ancho hasta: | Ref. | Tejido | | |
|---|---|---|---|---|
| | | Tapizado Fil | Tapizado Natura | Tela Cliente |
| 105 cm | CT5-105 | 327 | 355 | 299 (2 m) |
| 120 cm | CT5-120 | 327 | 355 | 299 (2 m) |
| 150 cm | CT5-150 | 389 | 423 | 355 (2,5 m) |
| 165 cm | CT5-165 | 389 | 423 | 355 (2,5 m) |
| 175 cm | CT5-175 | 389 | 423 | 355 (2,5 m) |
| 195 cm | CT5-195 | 441 | 480 | 402 (3 m) |
| 215 cm | CT5-215 | 441 | 480 | 402 (3 m) |

# Cabezales preconfigurados para colgar

## Cabezal **Homage** / Para colgar

h.65 / 85 cm

ⓘ Iluminación led opcional en ambos laterales

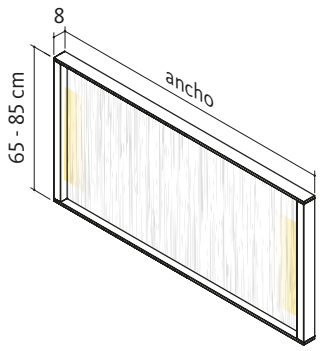


| Ancho hasta: | Ref. | h.65 cm | Ref. | h.85 cm |
|---|---|---|---|---|
| | | Alto | | |
| 100 cm | MCH-100 | 111 | LCH-100 | 122 |
| 115 cm | MCH-115 | 116 | LCH-115 | 129 |
| 130 cm | MCH-130 | 121 | LCH-130 | 136 |
| 145 cm | MCH-145 | 127 | LCH-145 | 143 |
| 160 cm | MCH-160 | 132 | LCH-160 | 150 |
| 175 cm | MCH-175 | 138 | LCH-175 | 157 |
| 190 cm | MCH-190 | 143 | LCH-190 | 164 |
| 205 cm | MCH-205 | 148 | LCH-205 | 171 |
| Iluminación led opcional: | | +100 ptos. | | |

## Cabezal **Groove** / Para colgar

h.65 / 85 cm

ⓘ Iluminación led incluida

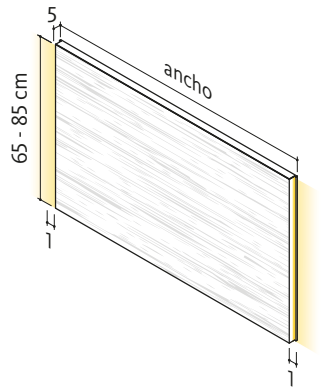


| Ancho hasta: | Ref. | h.65 cm | Ref. | h.85 cm |
|---|---|---|---|---|
| | | Alto | | |
| 100 cm | CL5-100HT | 170 | CL5-100HS | 186 |
| 115 cm | CL5-115HT | 178 | CL5-115HS | 195 |
| 130 cm | CL5-130HT | 185 | CL5-130HS | 205 |
| 145 cm | CL5-145HT | 193 | CL5-145HS | 215 |
| 160 cm | CL5-160HT | 200 | CL5-160HS | 224 |
| 175 cm | CL5-175HT | 207 | CL5-175HS | 234 |
| 190 cm | CL5-190HT | 215 | CL5-190HS | 244 |
| 205 cm | CL5-205HT | 222 | CL5-205HS | 253 |
| Iluminación led: | | Incluida | | Incluida |

# Notas

## Notas

# Cabezales con distanciador

## Configuración



## ¿Cómo configurar?

### 1 Elige el cabezal y el tipo de distanciador.

Ejemplo:

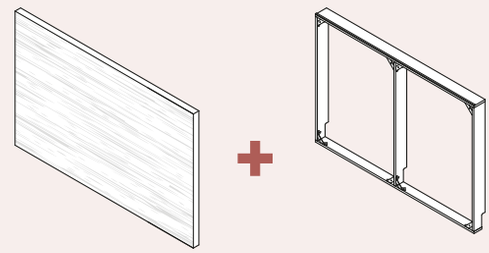

**Cabezal Essentials.**
Grueso 5 cm - Veta horizontal.

**Distanciador Plane.**
Fondo 10 cm - Opción Led.

### 2 Definir la altura y el ancho.

Según tipo de distanciador.

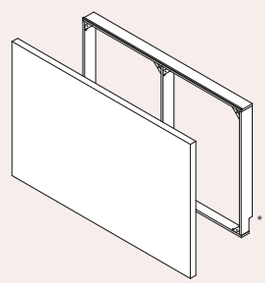

Para calcular el ancho y alto del cabezal frontal haz uso de esta tabla:

| Distanciador | Ancho | Alto |
|---|---|---|
| **1,9 cm** | +20 cm | +15 cm |
| **Plane** | +20 cm | 105 cm |
| **Paralex** | = | 85 cm |

*Todos los distanciadores están diseñados para salvar zócalo.

### 3 Quieres que esté iluminado?

Disponible en todos los distanciadores.

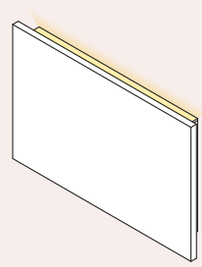

Añade iluminación Led (opcional).
Disponible en todos los distanciadores.

La iluminación de los cabezales con distanciador siempre es una iluminación trasera que queda oculta a la vista.
Se sirve con sensor táctil regulable o con interruptor inalámbrico ON/OFF.

Temperatura:
**3.500K**

Consumo:
**9,6 W/metro**

### 4 Añade accesorios.

Para distanciador Plane.

Ejemplo:

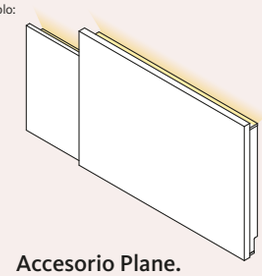

**Accesorio Plane.**
Accesorio lateral opcional.

Para el distanciador Plane completa la configuración con el accesorio opcional Lateral Plane.
Ver ejemplo.

### 5 Añade la base, las mesitas y el colchón.

Ver siguiente sección.

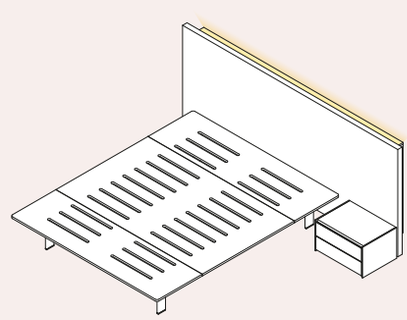

Todas las bases son combinables con todos los cabezales y con cualquier mesita.

Salta a la sección de bases y mesitas para completar el dormitorio.

# Essentials: para distanciador

## Cabezal Essential laminado: grueso 2 cm

Versión Cómic disponible

Sin rebaje para zócalo. Rebaje en distanciador

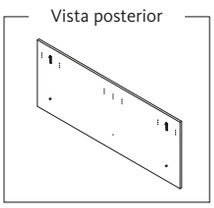


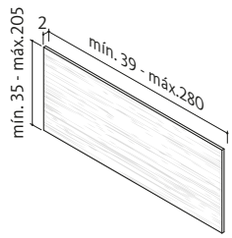


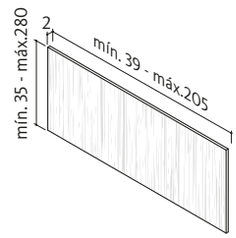


| Ancho | Precio h.85 cm | Precio h.105 cm |
|---|---|---|
| 100 cm | 58 ptos. | 67 ptos. |
| 115 cm | 64 ptos. | 75 ptos. |
| 130 cm | 70 ptos. | 82 ptos. |
| 145 cm | 76 ptos. | 89 ptos. |
| 150 cm | 82 ptos. | 96 ptos. |
| 175 cm | 87 ptos. | 104 ptos. |
| 190 cm | 93 ptos. | 111 ptos. |
| 205 cm | 99 ptos. | 118 ptos. |

| | Veta horizontal | Veta vertical |
|---|---|---|
| Referencia | CL2-H | CL2-V |
| Puntos | 46 metro$^2$ + 19 | |

## Cabezal Essential laminado: grueso 3 cm

Versión Cómic disponible

Sin rebaje para zócalo. Rebaje en distanciador

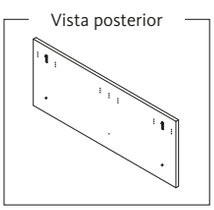


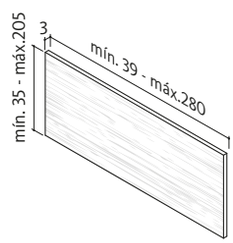


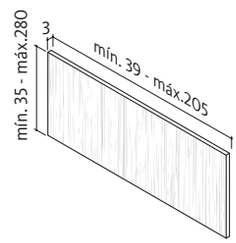


| Ancho | Precio h.85 cm | Precio h.105 cm |
|---|---|---|
| 100 cm | 88 ptos. | 103 ptos. |
| 115 cm | 97 ptos. | 114 ptos. |
| 130 cm | 106 ptos. | 125 ptos. |
| 145 cm | 116 ptos. | 136 ptos. |
| 150 cm | 125 ptos. | 147 ptos. |
| 175 cm | 134 ptos. | 158 ptos. |
| 190 cm | 143 ptos. | 170 ptos. |
| 205 cm | 152 ptos. | 181 ptos. |

| | Veta horizontal | Veta vertical |
|---|---|---|
| Referencia | CL3-H | CL3-V |
| Puntos | 71 metro$^2$ + 28 | |

## Cabezal Essential laminado: grueso 5 cm

Versión Cómic disponible

Sin rebaje para zócalo. Rebaje en distanciador

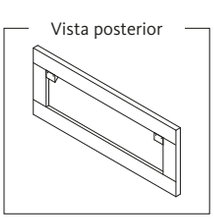


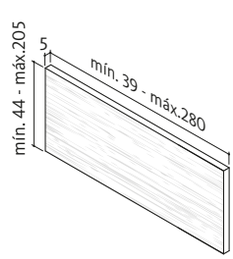


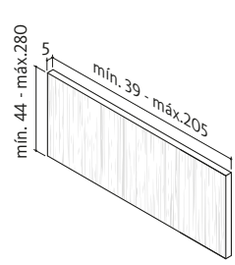


| Ancho | Precio h.85 cm | Precio h.105 cm |
|---|---|---|
| 100 cm | 117 ptos. | 132 ptos. |
| 115 cm | 126 ptos. | 144 ptos. |
| 130 cm | 136 ptos. | 156 ptos. |
| 145 cm | 146 ptos. | 168 ptos. |
| 150 cm | 155 ptos. | 180 ptos. |
| 175 cm | 165 ptos. | 192 ptos. |
| 190 cm | 175 ptos. | 204 ptos. |
| 205 cm | 184 ptos. | 216 ptos. |

| | Veta horizontal | Veta vertical |
|---|---|---|
| Referencia | CL5-H | CL5-V |
| Puntos | 76 metro$^2$ + 52 | |

# Distanciadores

ⓘ Medidas del distanciador respecto a la medida del cabezal:

| Distanciador | Ancho | Alto |
|---|---|---|
| 1,9 cm | -20 cm | -15 cm |
| Plane | -20 cm | 100 cm |
| Paralex | = | 105 cm |

## Distanciador 1,9 cm

ⓘ Ancho = ancho cabezal - 20 cm ⓘ Alto = alto cabezal - 15 cm

ⓘ Iluminación opcional: 3500K - 9,6W/m / Ubicación del pulsador en instalación

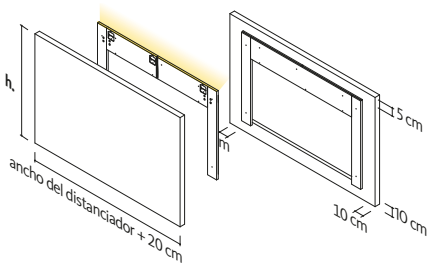


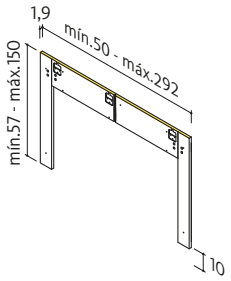


| Ancho | Precio h.90 cm |
|---|---|
| 80 cm | **33 ptos.** |
| 95 cm | **35 ptos.** |
| 110 cm | **37 ptos.** |
| 125 cm | **39 ptos.** |
| 140 cm | **41 ptos.** |
| 155 cm | **43 ptos.** |
| 170 cm | **45 ptos.** |
| 185 cm | **48 ptos.** |

| | Ancho y alto fuelle |
|---|---|
| **Referencia** | **LCD-4** |
| Puntos | 16 metro$^2$ + 21 |
| Iluminación Led | Led superior: + 85 ptos. / Leds laterales: +30 ptos |

## Distanciador Plane

ⓘ Ancho = ancho cabezal - 20 cm ⓘ Alto = 100 cm

ⓘ Iluminación opcional: 3500K - 9,6W/m / Ubicación del pulsador en instalación

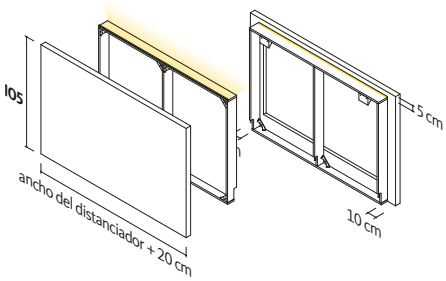


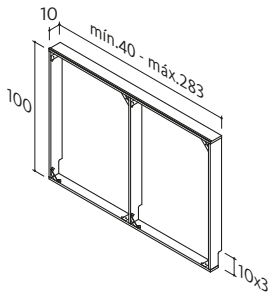


| Ancho | Precio h.100 cm |
|---|---|
| 80 cm | **79 ptos.** |
| 95 cm | **81 ptos.** |
| 110 cm | **84 ptos.** |
| 125 cm | **86 ptos.** |
| 140 cm | **89 ptos.** |
| 155 cm | **91 ptos.** |
| 170 cm | **94 ptos.** |
| 185 cm | **96 ptos.** |

## Lateral Plane

ⓘ Opción led superior

ⓘ Indicar mano: I/D

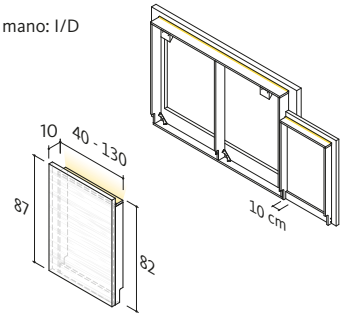


| | Ancho fuelle | Ancho fuelle |
|---|---|---|
| **Referencia** | **LCD-8** | **LCP-1L** |
| Puntos | 17 m.l + 65 | 77 m.l + 45 |
| Iluminación Led | Led superior: + 85 ptos. / Leds laterales: +30 ptos | Led superior: + 60 ptos. |

## Distanciador Paralex / Paralex Ona

ⓘ Ancho = ancho cabezal ⓘ Alto = 105 cm ⓘ Iluminación opcional: 3500K - 9,6W/m. Ubicación del pulsador en instalación

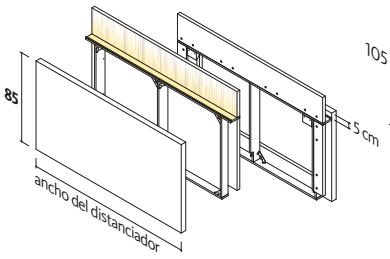


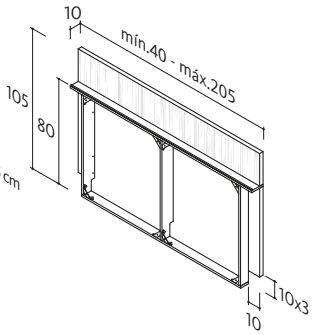


| Ancho | Precio h.105 cm |
|---|---|
| 100 cm | **117 ptos.** |
| 115 cm | **123 ptos.** |
| 130 cm | **128 ptos.** |
| 145 cm | **134 ptos.** |
| 160 cm | **140 ptos.** |
| 175 cm | **146 ptos.** |
| 190 cm | **151 ptos.** |
| 205 cm | **157 ptos.** |

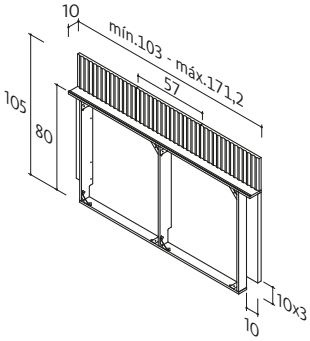


| Ancho | Precio h.105 cm |
|---|---|
| 100 cm | **196 ptos.** |
| 115 cm | **214 ptos.** |
| 130 cm | **231 ptos.** |
| 145 cm | **249 ptos.** |
| 160 cm | **266 ptos.** |

| **Referencia** | **LCD-6** | **LCD-7** |
|---|---|---|
| Puntos | 38 m.l + 79 | 117 m.l + 79 |
| Iluminación Led | Led superior: **+ 85 ptos.** / Leds laterales: **+30 ptos.** | |

# AX: para distanciador

## Cabezal AX para colgar o para ir con distanciador

Ancho y alto fuelle

Versión Cómic disponible  (i) Si se requiere, indicar izquierda o derecha (I ó D) para la unión de cabezales

(i) Lamas proporcionales en todos los anchos

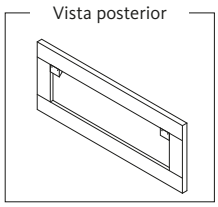


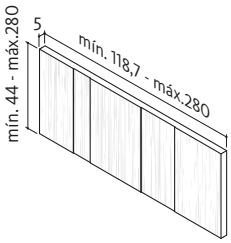


| Ancho | Precio h.85 cm | Precio h.105 cm |
|---|---|---|
| 120 cm | 204 ptos. | 232 ptos. |
| 130 cm | 214 ptos. | 245 ptos. |
| 145 cm | 229 ptos. | 263 ptos. |
| 160 cm | 244 ptos. | 282 ptos. |
| 175 cm | 259 ptos. | 300 ptos. |
| 190 cm | 274 ptos. | 318 ptos. |
| 205 cm | 289 ptos. | 337 ptos. |

| Referencia | CAX-F |
|---|---|
| Puntos | 117 metro$^2$ + 85 |

## Lateral AX para colgar o para ir con distanciador

Ancho y alto fuelle

Versión Cómic disponible

(i) Si se requiere, indicar izquierda o derecha (I ó D) para la unión de cabezales

(i) Lamas proporcionales en todos los anchos

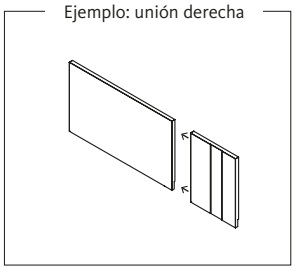


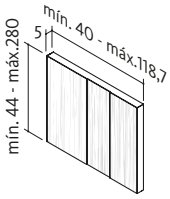


| Ancho | Precio h.85 cm | Precio h.105 cm |
|---|---|---|
| 40 cm | 125 ptos. | 134 ptos. |
| 55 cm | 140 ptos. | 153 ptos. |
| 70 cm | 155 ptos. | 171 ptos. |
| 85 cm | 170 ptos. | 189 ptos. |
| 100 cm | 184 ptos. | 208 ptos. |
| 115 cm | 199 ptos. | 226 ptos. |

| Referencia | CAX-FL |
|---|---|
| Puntos | 117 metro$^2$ + 85 |

## Ejemplos cabezal AX

Central  Lateral

(i) Lamas proporcionales

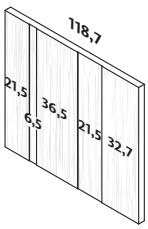


Ancho **118,7 cm**
Medida mínima.

Lamas: 21,5 + 6,5 + 36,5 + 21,5 + 32,7 cm

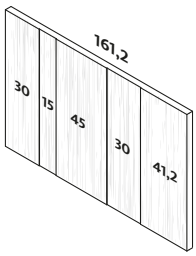


Ancho **161,2 cm**

Lamas: 30 + 15 + 45 + 30 + 41,2 cm

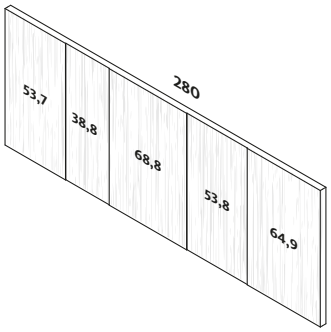


Ancho **280 cm**
Medida máxima.

Lamas: 53,7 + 38,8 + 68,8 + 53,8 + 64,9 cm

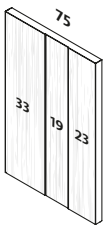


Ancho **75 cm**

Lamas: 33 + 19 + 23 cm

# Distanciadores

ⓘ Medidas del distanciador respecto a la medida del cabezal:

| Distanciador | Ancho | Alto |
|---|---|---|
| 1,9 cm | -20 cm | -15 cm |
| Plane | -20 cm | 100 cm |
| Paralex | = | 105 cm |

## Distanciador 1,9 cm

ⓘ Ancho = ancho cabezal - 20 cm ⓘ Alto = alto cabezal - 15 cm

ⓘ Iluminación opcional: 3500K - 9,6W/m / Ubicación del pulsador en instalación

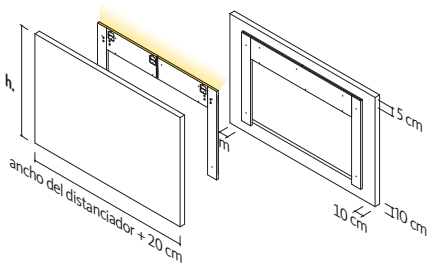


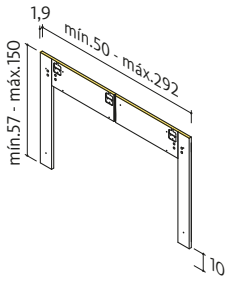


| Ancho | Precio h.90 cm |
|---|---|
| 80 cm | **33 ptos.** |
| 95 cm | **35 ptos.** |
| 110 cm | **37 ptos.** |
| 125 cm | **39 ptos.** |
| 140 cm | **41 ptos.** |
| 155 cm | **43 ptos.** |
| 170 cm | **45 ptos.** |
| 185 cm | **48 ptos.** |

| | Ancho y alto fuelle |
|---|---|
| **Referencia** | **LCD-4** |
| Puntos | 16 metro$^2$ + 21 |
| Iluminación Led | Led superior: **+ 85 ptos.** / Leds laterales: **+30 ptos.** |

## Distanciador Plane

ⓘ Ancho = ancho cabezal - 20 cm ⓘ Alto = 100 cm

ⓘ Iluminación opcional: 3500K - 9,6W/m / Ubicación del pulsador en instalación

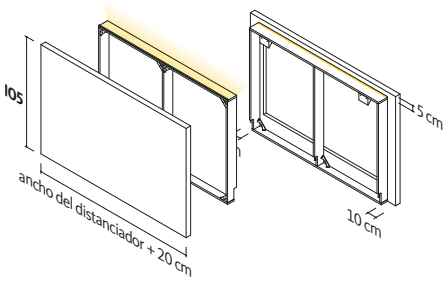


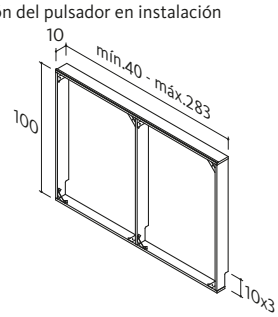


| Ancho | Precio h.100 cm |
|---|---|
| 80 cm | **79 ptos.** |
| 95 cm | **81 ptos.** |
| 110 cm | **84 ptos.** |
| 125 cm | **86 ptos.** |
| 140 cm | **89 ptos.** |
| 155 cm | **91 ptos.** |
| 170 cm | **94 ptos.** |
| 185 cm | **96 ptos.** |

## Lateral Plane

ⓘ Opción led superior

ⓘ Indicar mano: I/D

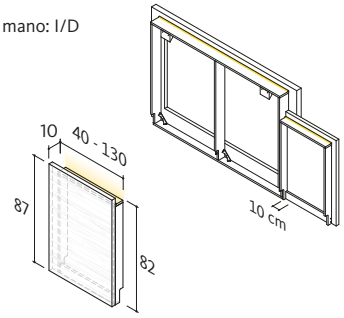


| | Ancho fuelle | Ancho fuelle |
|---|---|---|
| **Referencia** | **LCD-8** | **LCP-1L** |
| Puntos | 17 m.l + 65 | 77 m.l + 45 |
| Iluminación Led | Led superior: **+ 85 ptos.** / Leds laterales: **+30 ptos.** | Led superior: **+ 60 ptos.** |

## Distanciador Paralex / Paralex Ona

ⓘ Ancho = ancho cabezal ⓘ Alto = 105 cm ⓘ Iluminación opcional: 3500K - 9,6W/m. Ubicación del pulsador en instalación

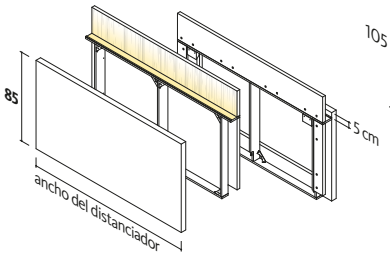


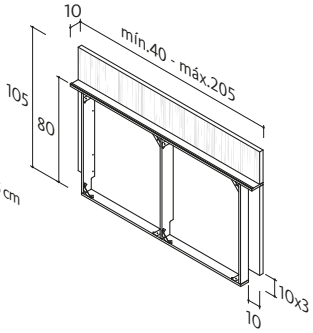


| Ancho | Precio h.105 cm |
|---|---|
| 100 cm | **117 ptos.** |
| 115 cm | **123 ptos.** |
| 130 cm | **128 ptos.** |
| 145 cm | **134 ptos.** |
| 160 cm | **140 ptos.** |
| 175 cm | **146 ptos.** |
| 190 cm | **151 ptos.** |
| 205 cm | **157 ptos.** |

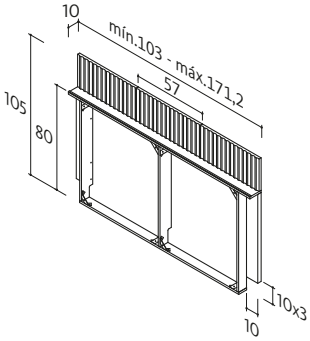


| Ancho | Precio h.105 cm |
|---|---|
| 100 cm | **196 ptos.** |
| 115 cm | **214 ptos.** |
| 130 cm | **231 ptos.** |
| 145 cm | **249 ptos.** |
| 160 cm | **266 ptos.** |

| | | |
|---|---|---|
| **Referencia** | **LCD-6** | **LCD-7** |
| Puntos | 38 m.l + 79 | 117 m.l + 79 |
| Iluminación Led | Led superior: **+ 85 ptos.** / Leds laterales: **+30 ptos.** | |

# Essential Tapizado: para distanciador

## **Essential tapizado:** para distanciador Plane, 1,9 cm — h.105 cm

- Elegir tapizado.
- Sin rebaje para zócalo
- Tapizado no desenfundable

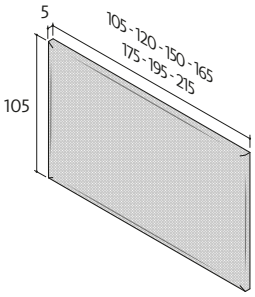


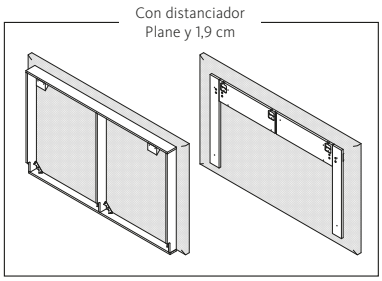


Vista posterior - Distanciador no incluido

| Ancho hasta: | 105 cm | 120 cm | 150 cm | 165 cm | 175 cm | 195 cm | 215 cm |
|---|---|---|---|---|---|---|---|
| **Referencia** | **CT1-105** | **CT1-120** | **CT1-150** | **CT1-165** | **CT1-175** | **CT1-195** | **CT1-215** |
| Tejido Fil | 338 | | 400 | | | 453 | |
| Tejido Natura | 367 | | 435 | | | 494 | |
| Tela Cliente | 309 (2 m) | | 364 (2,5 m) | | | 413 (3 m) | |

## **Essential tapizado:** para distanciador Paralex — h.85 cm

- Elegir tapizado.
- Sin rebaje para zócalo
- Tapizado no desenfundable

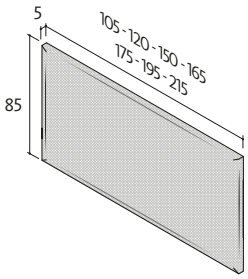


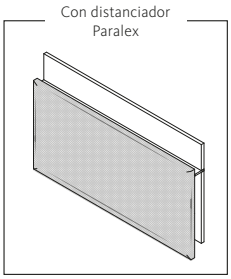


Vista frontal - Distanciador no incluido

| Ancho hasta: | 105 cm | 120 cm | 150 cm | 165 cm | 175 cm | 195 cm | 215 cm |
|---|---|---|---|---|---|---|---|
| **Referencia** | **CT5-105** | **CT5-120** | **CT5-150** | **CT5-165** | **CT5-175** | **CT5-195** | **CT5-215** |
| Tejido Fil | 327 | | 389 | | | 441 | |
| Tejido Natura | 355 | | 423 | | | 480 | |
| Tela Cliente | 299 (2 m) | | 355 (2,5 m) | | | 402 (3 m) | |

# Distanciadores

ⓘ Medidas del distanciador respecto a la medida del cabezal tapizado:

| Distanciador | Ancho | Alto |
|---|---|---|
| 1,9 cm | -20 cm | -15 cm |
| Plane | -20 cm | 100 cm |
| Paralex | = | 105 cm |

## Distanciador 1,9 cm

ⓘ Ancho = ancho cabezal - 20 cm ⓘ Alto = alto cabezal - 15 cm

ⓘ Iluminación opcional: 3500K - 9,6W/m / Ubicación del pulsador en instalación

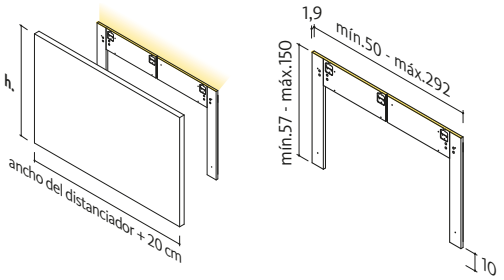


| Ancho | Precio h.90 cm |
|---|---|
| 85 cm | **33 ptos.** |
| 100 cm | **35 ptos.** |
| 130 cm | **40 ptos.** |
| 145 cm | **42 ptos.** |
| 155 cm | **43 ptos.** |
| 175 cm | **46 ptos.** |
| 195 cm | **49 ptos.** |

## Distanciador Plane

ⓘ Ancho = ancho cabezal - 20 cm ⓘ Alto = 100 cm ⓘ Lateral: Ver pág.anterior

ⓘ Iluminación opcional: 3500K - 9,6W/m / Ubicación del pulsador en instalación

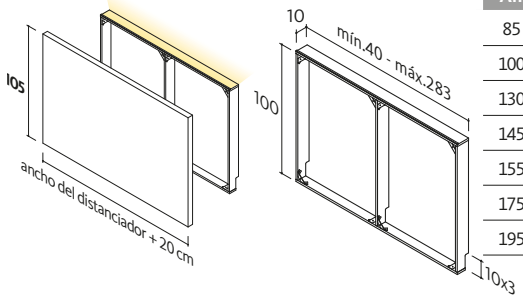


| Ancho | Precio h.100 cm |
|---|---|
| 85 cm | **79 ptos.** |
| 100 cm | **82 ptos.** |
| 130 cm | **87 ptos.** |
| 145 cm | **90 ptos.** |
| 155 cm | **91 ptos.** |
| 175 cm | **95 ptos.** |
| 195 cm | **98 ptos.** |

| | Ancho y alto fuelle | Ancho fuelle |
|---|---|---|
| **Referencia** | **LCD-4** | **LCD-8** |
| Puntos | 16 metro$^2$ + 21 | 17 m.l + 65 |
| Iluminación Led | Led superior: **+ 85 ptos.** / Leds laterales: **+30 ptos** | |

## Distanciador Paralex / Paralex Ona

ⓘ Ancho = ancho cabezal ⓘ Alto = 105 cm ⓘ Iluminación opcional: 3500K - 9,6W/m. Ubicación del pulsador en instalación

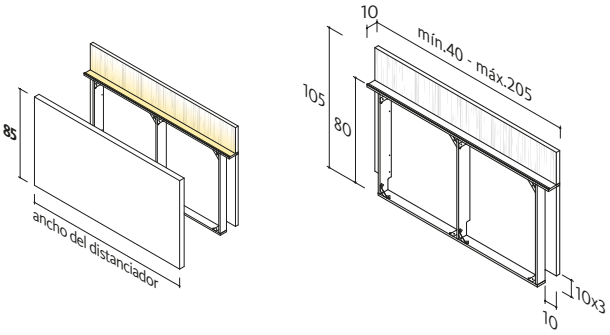


| Ancho | Precio h.105 cm |
|---|---|
| 105 cm | **119 ptos.** |
| 120 cm | **125 ptos.** |
| 150 cm | **136 ptos.** |
| 165 cm | **142 ptos.** |
| 175 cm | **146 ptos.** |
| 195 cm | **153 ptos.** |

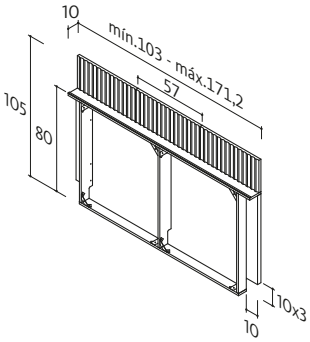


| Ancho | Precio h.105 cm |
|---|---|
| 105 cm | **202 ptos.** |
| 120 cm | **219 ptos.** |
| 150 cm | **255 ptos.** |
| 165 cm | **272 ptos.** |

| | Ancho fuelle | Ona - Ancho fuelle |
|---|---|---|
| **Referencia** | **LCD-6** | **LCD-7** |
| Puntos | 38 m.l + 79 | 117 m.l + 79 |
| Iluminación Led | Led superior: **+ 85 ptos.** / Leds laterales: **+30 ptos.** | |

# Ona: para distanciador

## Cabezal Ona / Panelado Ona

ⓘ Lacada o teñida

ⓘ Rebaje para mecanismos eléctricos (opcional)

Veta teñida en dirección vertical

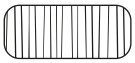

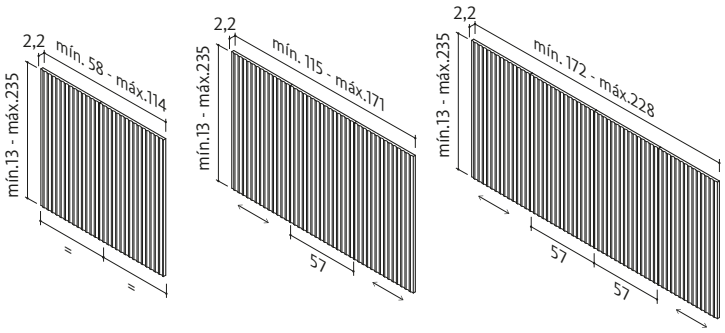


| Ancho | Precio h.85 cm | Precio h.105 cm |
|---|---|---|
| 100 cm | 279 ptos. | 344 ptos. |
| 115 cm | 321 ptos. | 396 ptos. |
| 130 cm | 362 ptos. | 448 ptos. |
| 145 cm | 404 ptos. | 449 ptos. |
| 150 cm | 446 ptos. | 551 ptos. |
| 175 cm | 488 ptos. | 603 ptos. |
| 190 cm | 530 ptos. | 654 ptos. |
| 205 cm | 572 ptos. | 706 ptos. |

| | 2 Paneles | 3 Paneles | 4 Paneles |
|---|---|---|---|
| Referencia | CO-2V | CO-3V | CO-4V |
| Puntos | 328 metro$^2$ | | |

## Cabezal Ona: Paneles machimbrados

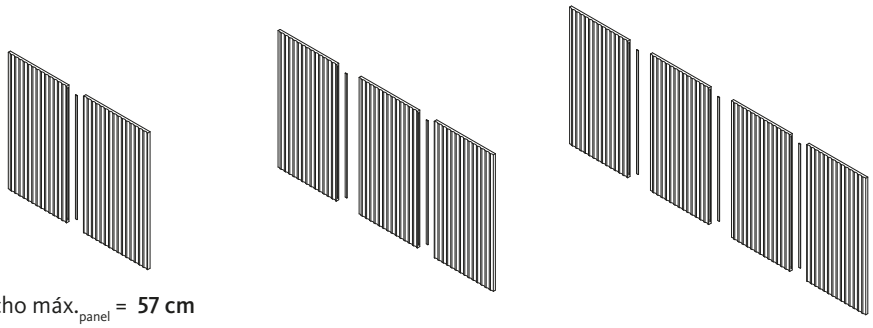

Ancho máx.$_{panel}$ = **57 cm**

## Cabezal Ona: Rebaje para mecanismos eléctricos

ⓘ Opcional: rebaje para mecanismos eléctricos.
**Sin incremento.**

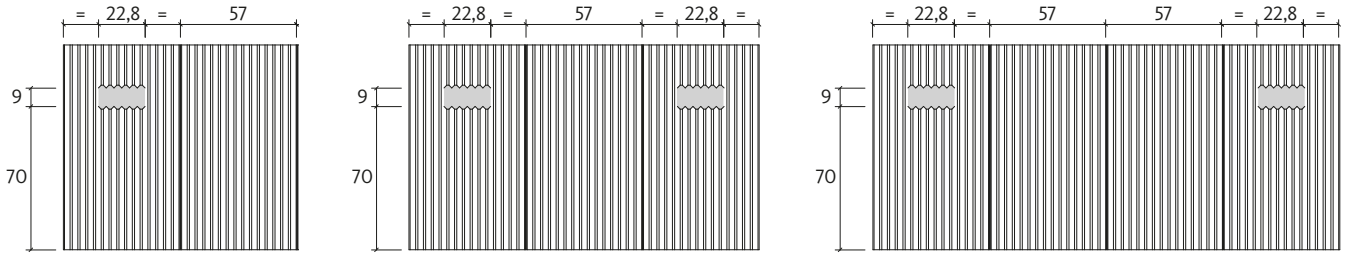

# Distanciadores

ⓘ Medidas del distanciador respecto a la medida del cabezal:

| Distanciador | Ancho | Alto |
|---|---|---|
| 1,9 cm | -20 cm | -15 cm |
| Plane | -20 cm | 100 cm |
| Paralex | = | 105 cm |

## Distanciador 1,9 cm

ⓘ Ancho = ancho cabezal - 20 cm ⓘ Alto = alto cabezal - 15 cm

ⓘ Iluminación opcional: 3500K - 9,6W/m / Ubicación del pulsador en instalación

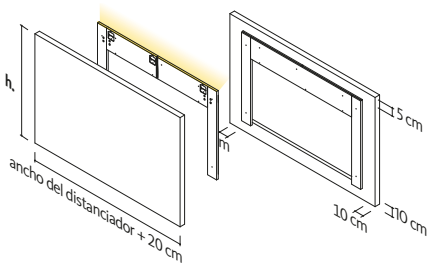


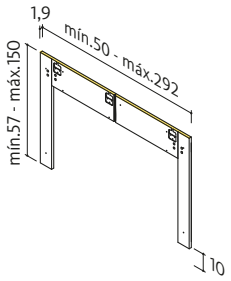


| Ancho | Precio h.90 cm |
|---|---|
| 80 cm | **33 ptos.** |
| 95 cm | **35 ptos.** |
| 110 cm | **37 ptos.** |
| 125 cm | **39 ptos.** |
| 140 cm | **41 ptos.** |
| 155 cm | **43 ptos.** |
| 170 cm | **45 ptos.** |
| 185 cm | **48 ptos.** |

| | Ancho y alto fuelle |
|---|---|
| **Referencia** | **LCD-4** |
| Puntos | 16 metro$^2$ + 21 |
| Iluminación Led | Led superior: **+ 85 ptos.** / Leds laterales: **+30 ptos.** |

## Distanciador Plane

ⓘ Ancho = ancho cabezal - 20 cm ⓘ Alto = 100 cm

ⓘ Iluminación opcional: 3500K - 9,6W/m / Ubicación del pulsador en instalación

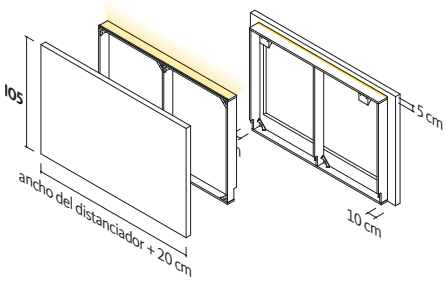


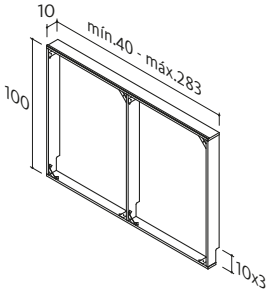


| Ancho | Precio h.100 cm |
|---|---|
| 80 cm | **79 ptos.** |
| 95 cm | **81 ptos.** |
| 110 cm | **84 ptos.** |
| 125 cm | **86 ptos.** |
| 140 cm | **89 ptos.** |
| 155 cm | **91 ptos.** |
| 170 cm | **94 ptos.** |
| 185 cm | **96 ptos.** |

## Lateral Plane

ⓘ Opción led superior

ⓘ Indicar mano: I/D

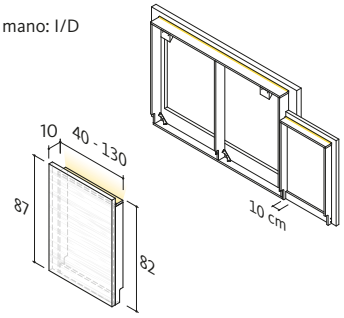


| | Ancho fuelle | Ancho fuelle |
|---|---|---|
| **Referencia** | **LCD-8** | **LCP-1L** |
| Puntos | 17 m.l + 65 | 77 m.l + 45 |
| Iluminación Led | Led superior: **+ 85 ptos.** / Leds laterales: **+30 ptos.** | Led superior: **+ 60 ptos.** |

## Distanciador Paralex / Paralex Ona

ⓘ Ancho = ancho cabezal ⓘ Alto = 105 cm ⓘ Iluminación opcional: 3500K - 9,6W/m. Ubicación del pulsador en instalación

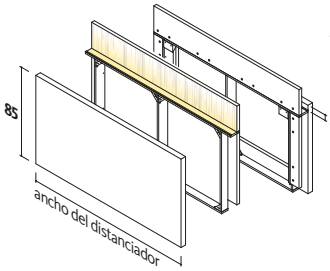


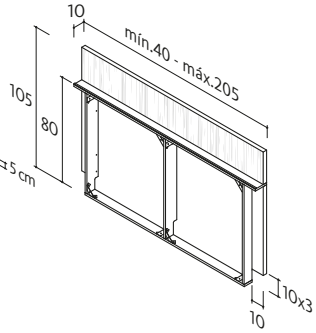


| Ancho | Precio h.105 cm |
|---|---|
| 100 cm | **117 ptos.** |
| 115 cm | **123 ptos.** |
| 130 cm | **128 ptos.** |
| 145 cm | **134 ptos.** |
| 160 cm | **140 ptos.** |
| 175 cm | **146 ptos.** |
| 190 cm | **151 ptos.** |
| 205 cm | **157 ptos.** |

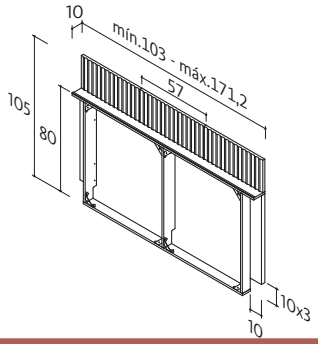


| Ancho | Precio h.105 cm |
|---|---|
| 100 cm | **196 ptos.** |
| 115 cm | **214 ptos.** |
| 130 cm | **231 ptos.** |
| 145 cm | **249 ptos.** |
| 160 cm | **266 ptos.** |

| | | |
|---|---|---|
| **Referencia** | **LCD-6** | **LCD-7** |
| Puntos | 38 m.l + 79 | 117 m.l + 79 |
| Iluminación Led | Led superior: **+ 85 ptos.** / Leds laterales: **+30 ptos.** | |

# Notas

## Notas

# Cabezales a suelo

## Configuración

Cabezales con rebaje para zócalo

## ¿Cómo configurar?

### 1 Elige el cabezal. Indica las medidas.

Todos los cabezales a suelo se sirven con rebaje para zócalo (ver medidas según colección).
*En algunos modelos puedes elegir entre veta horizontal o vertical.

Sin opción Led

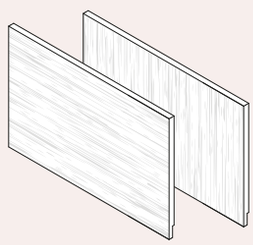

**Cabezal Essentials**
Grueso 3 cm / 5 cm

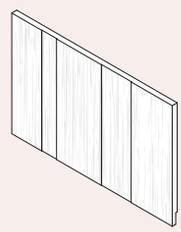

**Cabezal AX**
Grueso 5 cm

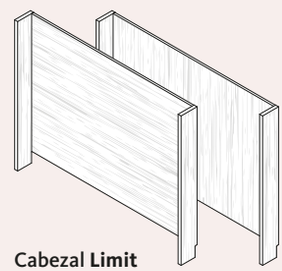

**Cabezal Limit**
Grueso 3 cm

Con opción Led

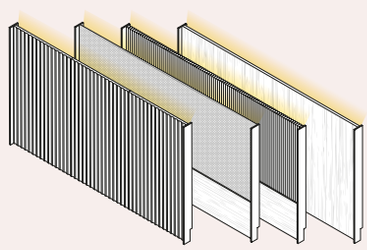

**Cabezal New Kandor**
Versiones: Ona, Laminado, Tapizado y Tapizado 3D

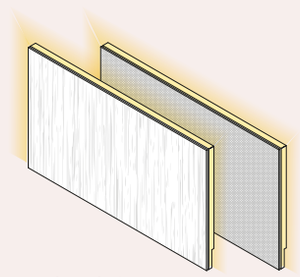

**Cabezal Line**
Versión: Laminado y tapizado

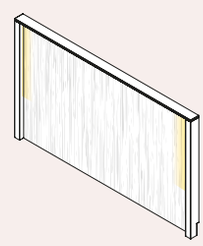

**Cabezal Homage**

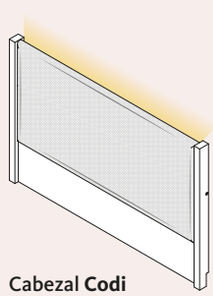

**Cabezal Codi**
Tapizado

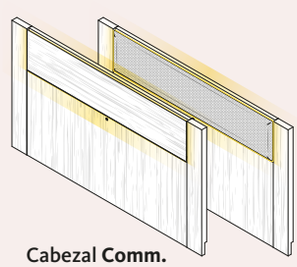

**Cabezal Comm.**
Versión: Laminado y tapizado

### 2 Añade la cama y las mesitas. Opcionalmente añade laterales.

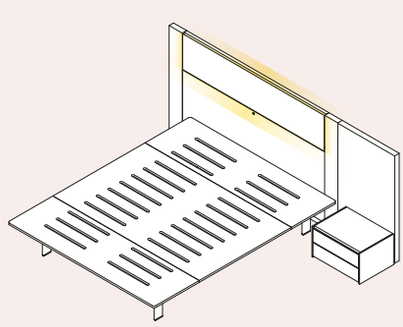

La iluminación de los cabezales es opcional, indica el pedido si quieres iluminación led.

Todos los cabezales son compatibles con todas las bases y mesitas. Ver sección: "bases y camas" y "mesitas" para más info.

# A suelo: Essentials

## Essential laminado: grueso 3 cm

Ancho y alto fuelle

Versión Cómic disponible

Con rebaje para zócalo (1,5 x 10 cm)

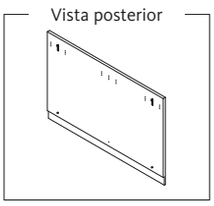


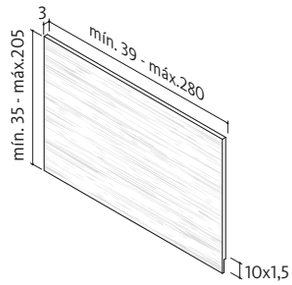


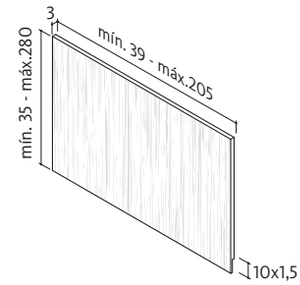


| Ancho | Precio h.105 cm |
|---|---|
| 100 cm | **103 ptos.** |
| 115 cm | **114 ptos.** |
| 130 cm | **125 ptos.** |
| 145 cm | **136 ptos.** |
| 160 cm | **147 ptos.** |
| 175 cm | **158 ptos.** |
| 190 cm | **170 ptos.** |
| 205 cm | **181 ptos.** |

| | Veta horizontal | Veta vertical |
|---|---|---|
| **Referencia** | **CL3-HZ** | **CL3-VZ** |
| Puntos | 71 metro$^2$ + 28 | |

## Essential laminado: grueso 5 cm

Ancho y alto fuelle

Versión Cómic disponible

Con rebaje para zócalo (3 x 10 cm)

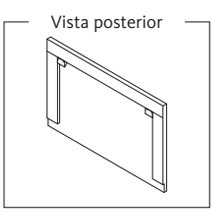


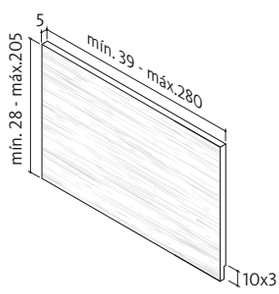


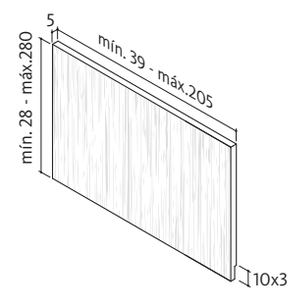


| Ancho | Precio h.105 cm |
|---|---|
| 100 cm | **117 ptos.** |
| 115 cm | **127 ptos.** |
| 130 cm | **136 ptos.** |
| 145 cm | **146 ptos.** |
| 160 cm | **155 ptos.** |
| 175 cm | **165 ptos.** |
| 190 cm | **175 ptos.** |
| 205 cm | **184 ptos.** |

| | Veta horizontal | Veta vertical |
|---|---|---|
| **Referencia** | **CL5-HZ** | **CL5-VZ** |
| Puntos | 61 metro$^2$ + 53 | |

# A suelo: AX

## Cabezal AX - 5 lamas

Ancho y alto fuelle

Versión Cómic disponible (i) Si se requiere, indicar izquierda o derecha (I ó D) para la unión de cabezales

(i) Con rebaje para zócalo (3 x 10 cm)

Vista posterior

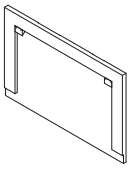

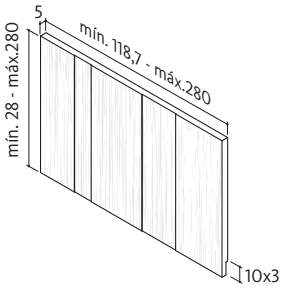


| Ancho | Precio h.105 cm |
|---|---|
| 120 cm | **203 ptos.** |
| 130 cm | **213 ptos.** |
| 145 cm | **228 ptos.** |
| 160 cm | **242 ptos.** |
| 175 cm | **257 ptos.** |
| 190 cm | **272 ptos.** |
| 205 cm | **286 ptos.** |

| Referencia | CAX-FZ |
|---|---|
| Puntos | 93 metro$^2$ + 86 |

## Lateral AX - 3 lamas

Ancho y alto fuelle

Versión Cómic disponible

(i) Con rebaje para zócalo (3 x 10 cm)

(i) Si se requiere, indicar izquierda o derecha (I ó D) para la unión de cabezales

Ejemplo: unión derecha

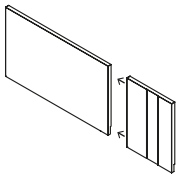

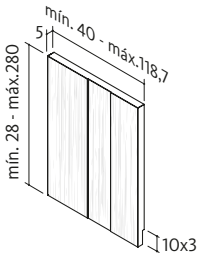


| Ancho | Precio h.105 cm |
|---|---|
| 40 cm | **125 ptos.** |
| 55 cm | **140 ptos.** |
| 70 cm | **154 ptos.** |
| 85 cm | **169 ptos.** |
| 100 cm | **184 ptos.** |
| 115 cm | **198 ptos.** |

| Referencia | CAX-FLZ |
|---|---|
| Puntos | 93 metro$^2$ + 86 |

## Ejemplos cabezal AX

Central

Lateral

(i) Lamas proporcionales

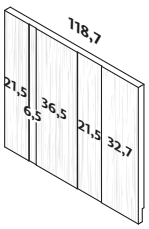


Ancho **118,7 cm**
Medida mínima.

Lamas: 21,5 + 6,5 + 36,5 + 21,5 + 32,7 cm

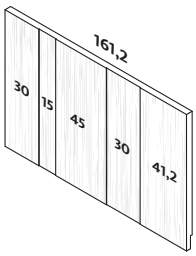


Ancho **161,2 cm**

Lamas: 30 + 15 + 45 + 30 + 41,2 cm

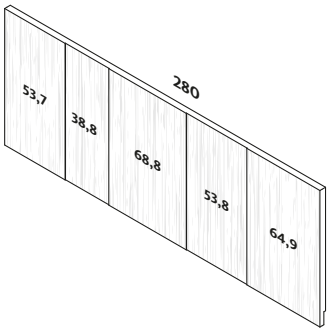


Ancho **280 cm**
Medida máxima.

Lamas: 53,7 + 38,8 + 68,8 + 53,8 + 64,9 cm

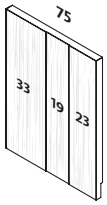


Ancho **75 cm**

Lamas: 33 + 19 + 23 cm

# A suelo: New Kandor Laminado / Ona

## Cabezal New Kandor Laminado - Central y Lateral

Ancho y alto fuelle

ⓘ Opción led. Pulsador con regulación. Ubicación en instalación.

ⓘ Con rebaje para zócalo (2 x 10 cm)

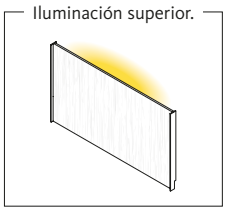


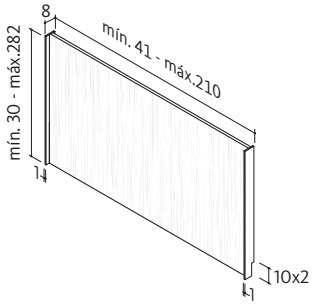


| Ancho | Precio h.105 cm |
|---|---|
| 50 cm | 92 ptos. |
| 75 cm | 108 ptos. |
| 107 cm | 129 ptos. |
| 122 cm | 138 ptos. |
| 152 cm | 158 ptos. |
| 162 cm | 164 ptos. |
| 177 cm | 174 ptos. |
| 197 cm | 187 ptos. |
| 210 cm | 196 ptos. |

ⓘ Con rebaje para zócalo (2 x 10 cm)

ⓘ Indicar mano (I/D)

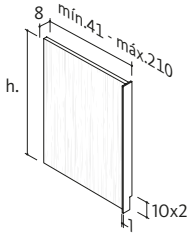


| | Cabezal central | Lateral |
|---|---|---|
| Referencia | LNK-F | LNK-FL |
| Puntos | 62 metro² + 59 | 62 metro² + 59 |
| Iluminación Led | Led superior: **+ 69 ptos.** | Led superior: **+ 47 ptos.** |

## Cabezal New Kandor Ona - Central

Ancho y alto fuelle

ⓘ Opción led: Interruptor inalámbrico (no regulable) ⓘ Acabado Ona: lacado o teñido.

ⓘ Con rebaje para zócalo (2 x 10 cm) ⓘ Opcional: rebaje para mecanismos eléctricos. Sin incremento

ⓘ Detalle: Interruptor inalámbrico

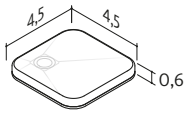


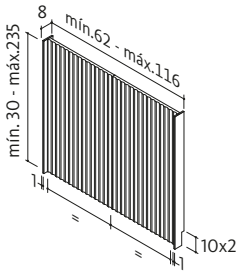


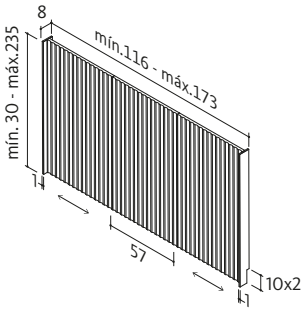


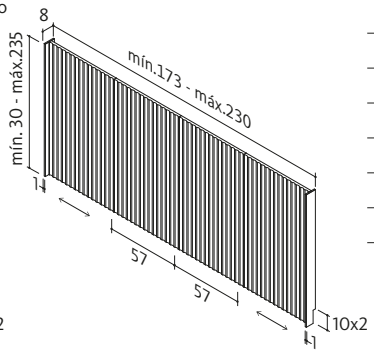


| Ancho | Precio h.105 cm |
|---|---|
| 107 cm | 410 ptos. |
| 122 cm | 461 ptos. |
| 152 cm | 564 ptos. |
| 162 cm | 599 ptos. |
| 177 cm | 651 ptos. |
| 197 cm | 719 ptos. |
| 217 cm | 788 ptos. |

| | 2 plafones | 3 plafones | 4 plafones |
|---|---|---|---|
| Referencia | LNK-2V | LNK-3V | LNK-4V |
| Puntos | 328 metro² + 41 | | |
| Iluminación Led | Led superior: **+ 69 ptos.** | | |

## Cabezal New Kandor Ona - Lateral

Ancho y alto fuelle

ⓘ Opción led: Interruptor inalámbrico (no regulable) ⓘ Indicar mano (I/D)

ⓘ Acabado Ona: lacado o teñido

ⓘ Con rebaje para zócalo (2 x 10 cm)

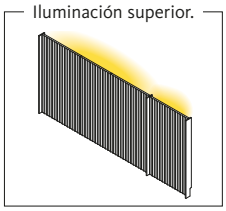


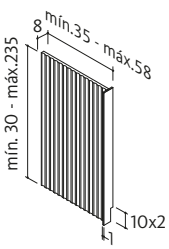


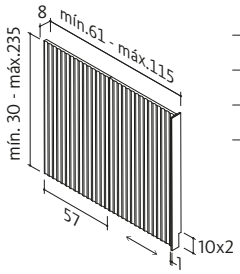


| Ancho | Precio h.105 cm |
|---|---|
| 50 cm | 213 ptos. |
| 75 cm | 299 ptos. |
| 100 cm | 385 ptos. |
| 115 cm | 437 ptos. |

ⓘ Opcional: rebaje para mecanismos eléctricos. Sin incremento.

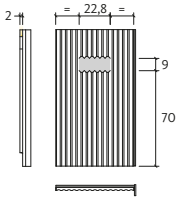


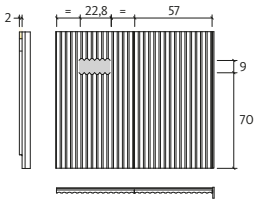


| | 1 plafón | 2 plafones |
|---|---|---|
| Referencia | LNK-1VL | LNK-2VL |
| Puntos | 328 metro² + 41 | |
| Iluminación Led | Led superior: **+ 47 ptos.** | |

# A suelo: New Kandor Tapizado Liso / 3D

## Cabezal New Kandor Tapizado Liso - Central y Lateral — h.105 cm

- Opción led: Interruptor inalámbrico incluido (no regulable)
- Tapizado no desenfundable
- Con rebaje para zócalo (2 x 10 cm)

Iluminación superior.

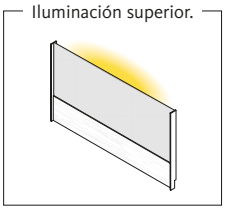

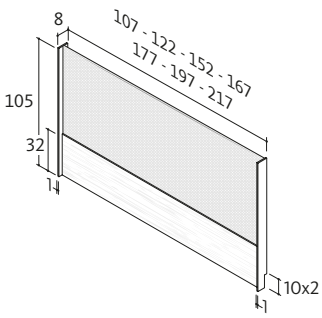


- Detalle: Interruptor inalámbrico

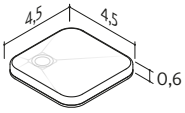


- Con rebaje para zócalo (2 x 10 cm)
- Indicar mano (I/D)

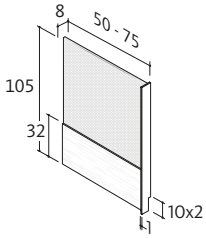


| Ancho hasta: | 107 cm | 122 cm | 152 cm | 167 cm | 177 cm | 197 cm | 217 cm | 50 cm | 75 cm |
|---|---|---|---|---|---|---|---|---|---|
| **Referencia** | **LNK-107L** | **LNK-122L** | **LNK-152L** | **LNK-167L** | **LNK-177L** | **LNK-197L** | **LNK-217L** | **LNK-50L** | **LNK-75L** |
| Tejido Fil | 579 | 584 | 684 | 689 | 691 | 817 | 823 | 459 | 465 |
| Tejido Natura | 612 | 617 | 743 | 748 | 750 | 888 | 894 | 500 | 506 |
| Tela Cliente | 532 (2,5 m) | 537 (2,5 m) | 625 (2,5 m) | 630 (2,5 m) | 632 (2,5 m) | 746 (3 m) | 752 (3 m) | 418 (1,5 m) | 424 (1,5 m) |
| Iluminación Led | Led superior: **+ 69 ptos.** | | | | | | | Led superior: **+ 47 ptos.** | |

## Cabezal New Kandor Tapizado 3D - Central — h.105 cm

- Opción led: Interruptor inalámbrico incluido (no regulable)
- Tapizado no desenfundable
- Con rebaje para zócalo (2 x 10 cm)

Iluminación superior.

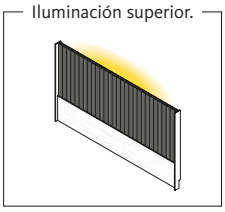

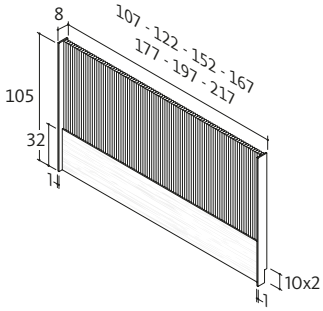


- Detalle: Interruptor inalámbrico

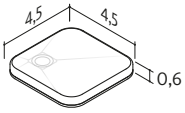


- Con rebaje para zócalo (2 x 10 cm)
- Indicar mano (I/D)

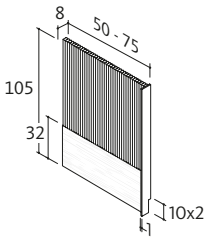


| Ancho hasta: | 107 cm | 122 cm | 152 cm | 167 cm | 177 cm | 197 cm | 217 cm | 50 cm | 75 cm |
|---|---|---|---|---|---|---|---|---|---|
| **Referencia** | **LNK-107H** | **LNK-122H** | **LNK-152H** | **LNK-167H** | **LNK-177H** | **LNK-197H** | **LNK-217H** | **LNK-50H** | **LNK-75H** |
| Tejido Fil | 609 | 613 | 781 | 861 | 864 | 870 | 876 | 575 | 581 |
| Tejido Natura | 662 | 666 | 849 | 938 | 941 | 946 | 952 | 628 | 634 |
| Tela Cliente | 556 (2 m) | 560 (2 m) | 712 (3,5 m) | 785 (3,5 m) | 788 (3,5 m) | 794 (3,5 m) | 799 (3,5 m) | 522 (2 m) | 528 (2 m) |
| Iluminación Led | Led superior: **+ 69 ptos.** | | | | | | | Led superior: **+ 47 ptos.** | |

# A suelo: Homage

## Cabezal Homage 1 ó 2 paneles

Versión Cómic disponible

Opción leds incrementar +100 puntos. Ubicación del sensor táctil regulador en instalación.

Con rebaje para zócalo (1,5 x 10 cm)

Vista posterior

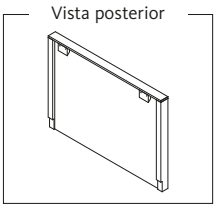

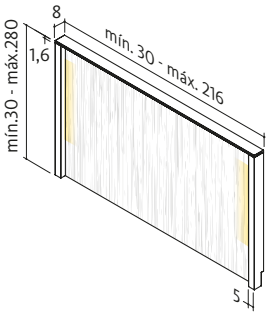


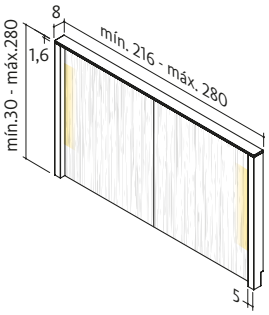


### Ancho y alto fuelle

| Ancho | Precio h.105 cm |
|---|---|
| 100 cm | **123 ptos.** |
| 115 cm | **131 ptos.** |
| 130 cm | **138 ptos.** |
| 145 cm | **145 ptos.** |
| 160 cm | **152 ptos.** |
| 175 cm | **160 ptos.** |
| 190 cm | **167 ptos.** |
| 205 cm | **174 ptos.** |

| | Ancho y alto fuelle | |
|---|---|---|
| | 1 Panel | 2 Paneles |
| **Referencia** | **NCH-1A** | **NCH-2A** |
| Puntos | 46 metro$^2$ + 75 | |
| Iluminación Led | Leds laterales (interiores): **+ 100 ptos.** | |

## Opción leds en costados

El cabezal Homage admite la posibilidad de situar en los costados una tira de luces led, si se indica en el pedido.

El sensor táctil regulador se situará durante la instalación del cabezal donde se estime oportuno.

La inclusión de las 2 tiras led supondrá un **incremento de 100 puntos**.

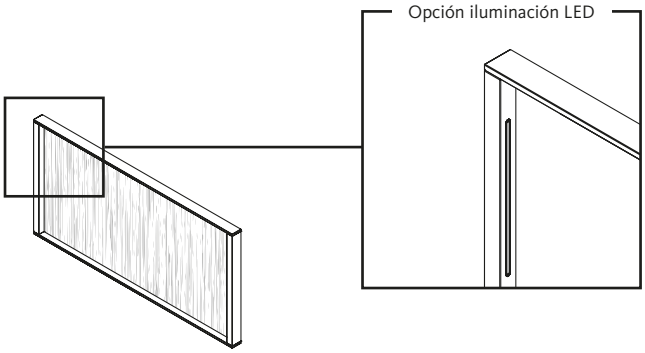


## Cojines tapizados para cabezal Homage (opcionales)

Se puede elegir tapizado botón diferente al del cojín

Opción tela cliente (lisa): ancho 140 cm

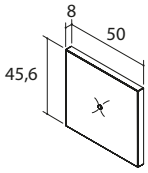


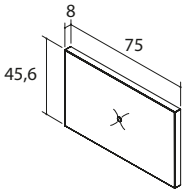


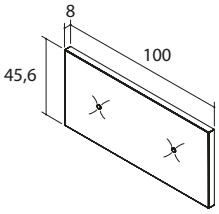


| Referencia | CXH-50 | CXH-75 | CXH-100 |
|---|---|---|---|
| Tejido Fil | 107 | 127 | 157 |
| Tejido Natura | 128 | 150 | 187 |
| Tela cliente | 96 (1 m) | 114 (1 m) | 152 (1 m) |

# A suelo: Line

## Cabezal Line

Ancho y alto fuelle

Versión Cómic disponible (i) Con rebaje para zócalo (3 x 10 cm)

(i) Iluminación led incluida. Ubicación del pulsador en instalación

Vista posterior

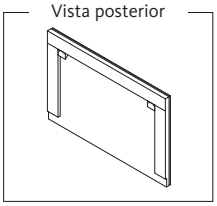

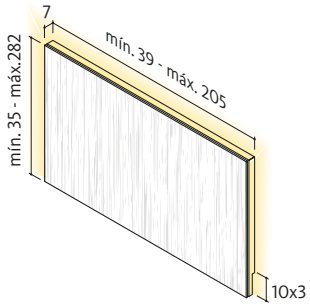


| Ancho | Precio h.105 cm |
|---|---|
| 105 cm | **296 ptos.** |
| 120 cm | **313 ptos.** |
| 150 cm | **345 ptos.** |
| 165 cm | **361 ptos.** |
| 175 cm | **371 ptos.** |
| 195 cm | **393 ptos.** |
| 215 cm | **414 ptos.** |

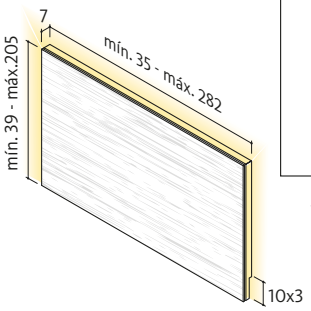


Detalle iluminación LED

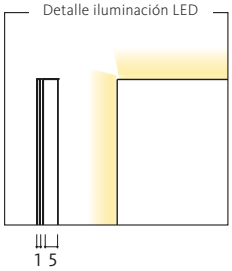


Ancho y alto fuelle

| | Veta vertical | Veta horizontal |
|---|---|---|
| **Referencia** | **CN7-FZ** | **CN7-FHZ** |
| Puntos | 102 metro² + 184 | |
| Iluminación Led | Led: **Incluido.** | |

## Cabezal Line Tapizado

h.105 cm

Versión Cómic disponible (i) Con rebaje para zócalo (3 x 10 cm)

(i) Iluminación led incluida. Interruptor inalámbrico incluido (no regulable)

(i) Detalle: Interruptor inalámbrico

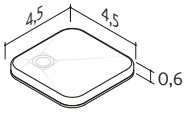


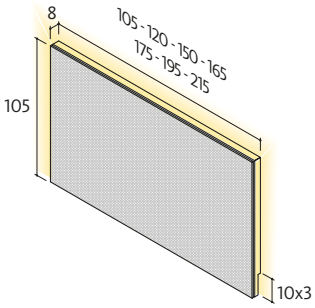


Detalle iluminación LED

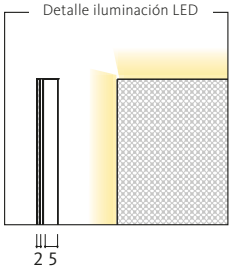


| Ancho hasta: | 105 cm | 120 cm | 150 cm | 165 cm | 175 cm | 195 cm | 215 cm |
|---|---|---|---|---|---|---|---|
| **Referencia** | **CN7-105TZ** | **CN7-120TZ** | **CN7-150TZ** | **CN7-165TZ** | **CN7-175TZ** | **CN7-195TZ** | **CN7-215TZ** |
| Tejido Fil | 573 | 588 | 700 | 710 | 716 | 811 | 824 |
| Tejido Natura | 612 | 627 | 748 | 758 | 764 | 867 | 880 |
| Tela Cliente | 535 (2 m) | 550 (2 m) | 652 (2,5 m) | 662 (2,5 m) | 668 (2,5 m) | 754 (3 m) | 767 (3 m) |
| Iluminación Led | Led: **Incluido.** | | | | | | |

## Lateral Essential: grueso 5 cm

Ancho y alto fuelle

Versión Cómic disponible

(i) Con rebaje para zócalo (3 x 10 cm)

Vista posterior

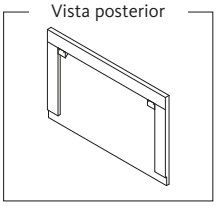

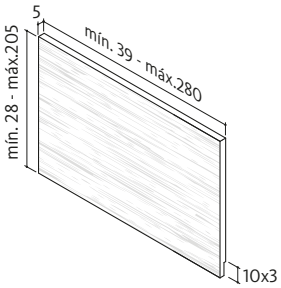


| Ancho | Precio h.105 cm |
|---|---|
| 40 cm | **79 ptos.** |
| 50 cm | **85 ptos.** |
| 60 cm | **91 ptos.** |
| 70 cm | **98 ptos.** |
| 80 cm | **104 ptos.** |
| 90 cm | **111 ptos.** |
| 100 cm | **117 ptos.** |

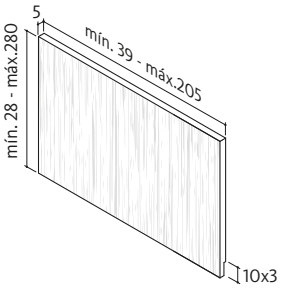


| | Veta horizontal | Veta vertical |
|---|---|---|
| **Referencia** | **CL5-HZ** | **CL5-VZ** |
| Puntos | 61 metro² + 53 | |

# A suelo: Comm.

## Cabezal Comm. Tapizado — h.110 cm

ⓘ Con rebaje para zócalo (2 x 10 cm)

ⓘ Iluminación led incluida. Pulsador regulable instalado, ver detalle.

ⓘ Elegir tapizado para el plafón central ⓘ Tapizado no desenfundable

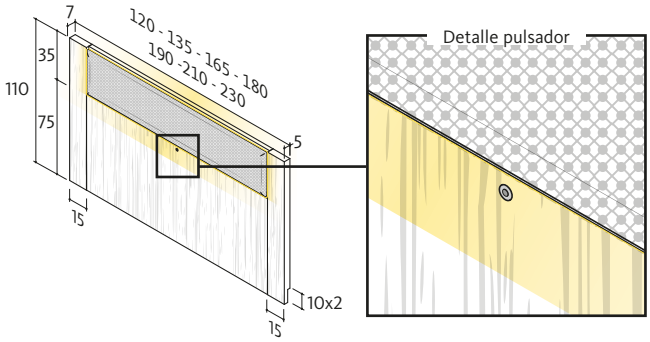


| Ancho hasta: | 120 cm | 135 cm | 165 cm | 180 cm | 190 cm | 210 cm | 230 cm |
|---|---|---|---|---|---|---|---|
| **Referencia** | **CN5-120Z** | **CN5-135Z** | **CN5-165Z** | **CN5-180Z** | **CN5-190Z** | **CN5-210Z** | **CN5-230Z** |
| Tejido Fil | 482 | 498 | 619 | 649 | 659 | 766 | 787 |
| Tejido Natura | 507 | 523 | 655 | 685 | 695 | 811 | 832 |
| Tela Cliente | 457 (1 m) | 473 (1 m) | 583 (2 m) | 613 (2 m) | 623 (2 m) | 722 (3 m) | 743 (3 m) |
| Iluminación Led | Led: **Incluido.** | | | | | | |

## Cabezal Comm. Laminado — h.110 cm

ⓘ Elegir laminado para el plafón central superior e inferior y para los montantes

ⓘ Con rebaje para zócalo (2 x 10 cm)

ⓘ Iluminación led incluida

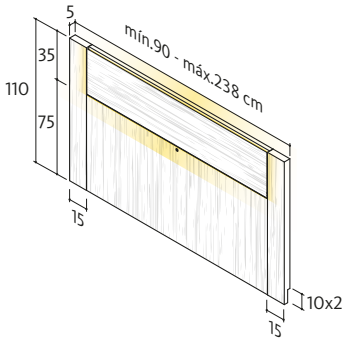


| Ancho | Precio h.110 cm |
|---|---|
| 120 cm | **254 ptos.** |
| 135 cm | **265 ptos.** |
| 165 cm | **286 ptos.** |
| 180 cm | **297 ptos.** |
| 190 cm | **305 ptos.** |
| 210 cm | **319 ptos.** |
| 230 cm | **334 ptos.** |

| | Ancho fuelle |
|---|---|
| **Referencia** | **CN6-FZ** |
| Puntos | 73 m.l + 166 |
| Iluminación Led | Led: **Incluido.** |

## Ejemplo - Cabezal Comm.

ⓘ Añade laterales de grueso 5 cm - ref.CL5-HZ ó CL5-VZ

ⓘ Incluye cuñas para el anclaje a pared

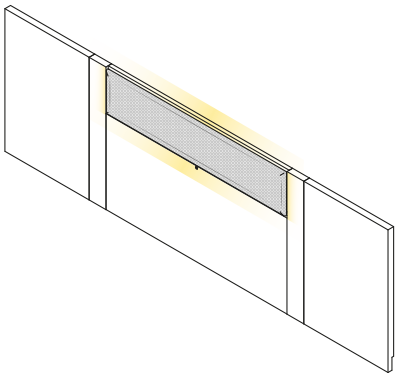

Cabezal Comm. 175 cm + Laterales Essentials 100 cm (x2)
**Ancho total 375 cm.**

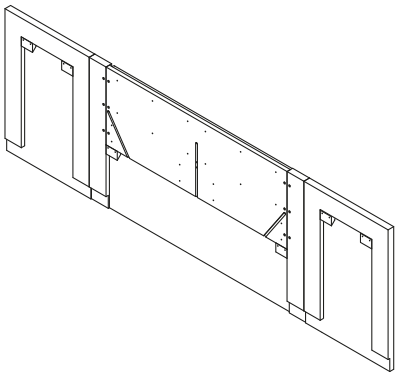

Vista posterior.

# A suelo: Codi

## Cabezal Codi Tapizado

h.110 cm

ⓘ Elegir tapizado para el plafón central. Indicar acabado laminado para el plafón inferior y los montantes

ⓘ Con rebaje para zócalo (2 x 10 cm)

ⓘ Tapizado no desenfundable

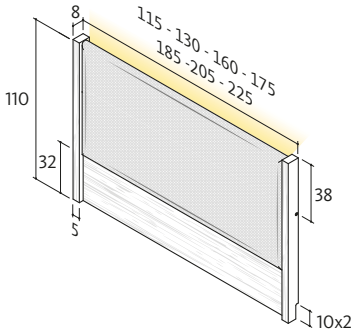


| Ancho hasta: | 115 cm | 130 cm | 160 cm | 175 cm | 185 cm | 205 cm | 225 cm |
|---|---|---|---|---|---|---|---|
| **Referencia** | **CB-115T** | **CB-130T** | **CB-160T** | **CB-175T** | **CB-185T** | **CB-205T** | **CB-225T** |
| Tejido Fil | 578 | 584 | 732 | 739 | 744 | 872 | 882 |
| Tejido Natura | 628 | 634 | 795 | 802 | 807 | 962 | 972 |
| Tela Cliente | 545 (2 m) | 551 (2 m) | 698 (2,5 m) | 705 (2,5 m) | 710 (2,5 m) | 819 (3 m) | 829 (3 m) |
| Iluminación Led | Led superior: **+ 85 ptos.** | | | | | | |

## Detalles - Cabezal Codi

ⓘ Se sirve con 1 pulsador con regulación en cada montante

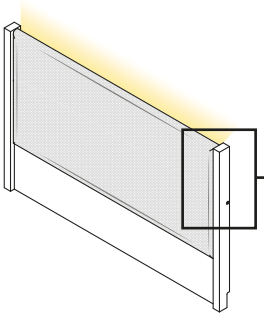

Cabezal Codi
**Vista Frontal**

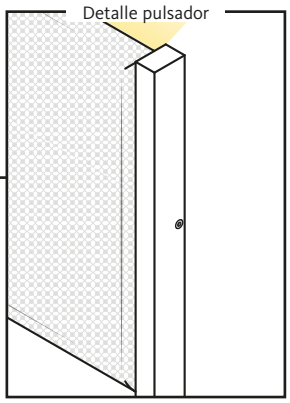


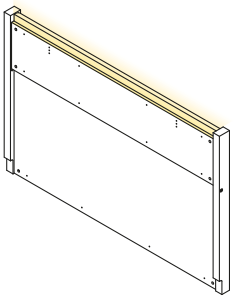

Cabezal Codi
**Vista Posterior**

# A suelo: Cabezal Limit

## Cabezal Limit - Veta vertical

Ancho y alto fuelle

ⓘ Indicar acabado de la trasera y de los montantes

ⓘ Con rebaje para zócalo (2 x 10 cm)

Versión Cómic disponible

Vista posterior

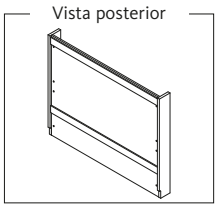

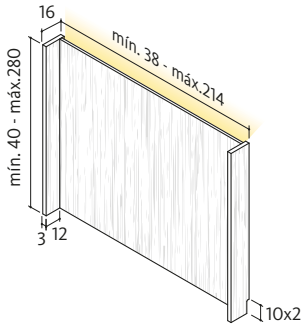


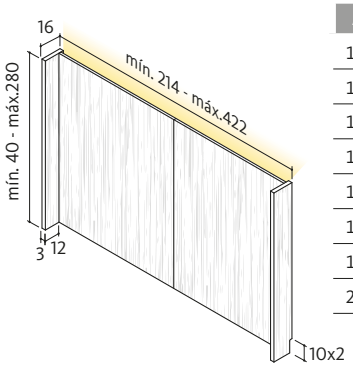


| Ancho | Precio h.105 cm |
|---|---|
| 100 cm | **118 ptos.** |
| 115 cm | **126 ptos.** |
| 130 cm | **134 ptos.** |
| 145 cm | **142 ptos.** |
| 160 cm | **149 ptos.** |
| 175 cm | **157 ptos.** |
| 190 cm | **165 ptos.** |
| 205 cm | **172 ptos.** |

| | Ancho y alto fuelle | |
|---|---|---|
| | 1 Panel | 2 Paneles |
| **Referencia** | **CU1-V** | **CU2-V** |
| Puntos | 49 metro$^2$ + 61 | 49 metro$^2$ + 67 |
| Iluminación Led | Led superior: **+ 85 ptos.** | |

## Cabezal Limit - Veta horizontal

Ancho y alto fuelle

ⓘ Indicar acabado de la trasera y de los montantes

ⓘ Con rebaje para zócalo (2 x 10 cm)

Versión Cómic disponible

Vista posterior

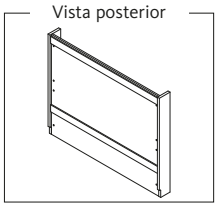

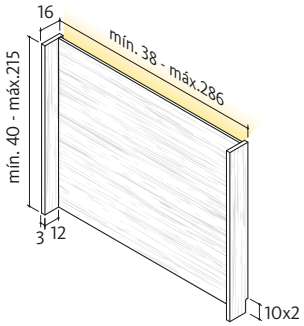


| Ancho | Precio h.105 cm |
|---|---|
| 100 cm | **112 ptos.** |
| 115 cm | **120ptos.** |
| 130 cm | **128 ptos.** |
| 145 cm | **136 ptos.** |
| 160 cm | **143 ptos.** |
| 175 cm | **151 ptos.** |
| 190 cm | **159 ptos.** |
| 205 cm | **166 ptos.** |

| | Ancho y alto fuelle |
|---|---|
| **Referencia** | **CU1-H** |
| Puntos | 49 metro$^2$ + 61 |
| Iluminación Led | Led superior: **+ 85 ptos.** |

# Notas

## Notas

# Notas

## Notas

# Cabezales para colgar

## Configuración

## ¿Cómo configurar?

### 1 Elige el cabezal e indica las medidas.

Todos los cabezales para colgar se sirven con el herraje necesario.
*En los modelos que permiten iluminación led se recomienda tener un punto de luz en la pared.

Tapizados

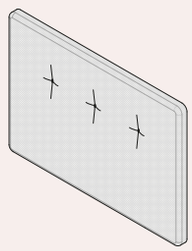

**Cabezal Button**
h.110 cm

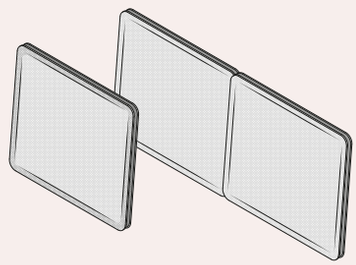

**Cabezal Cushion**
h.85 cm / 1 ó 2 cojines

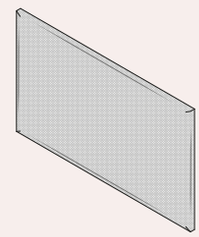

**Essentials Tapizado**
h.105 cm / h.85 cm / h.65 cm

Laminados

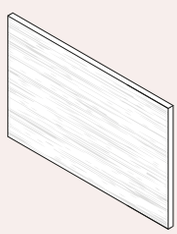

**Cabezal Essential**
Veta horizontal o vertical
Alto y ancho fuelle

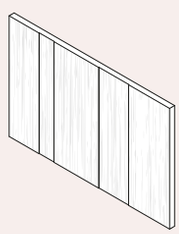

**Cabezal AX**
Veta vertical
Alto y ancho fuelle

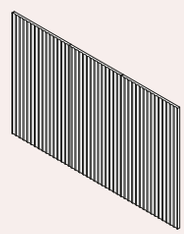

**Cabezal Ona**
Alto y ancho fuelle

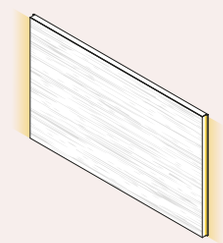

**Cabezal Groove**
Con iluminación Led incluida
Alto y ancho fuelle

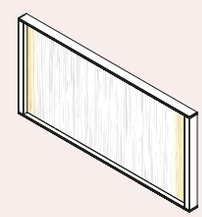

**Cabezal Homage**
Iluminación Led opcional
Alto y ancho fuelle

### 2 Añade la cama y las mesitas.

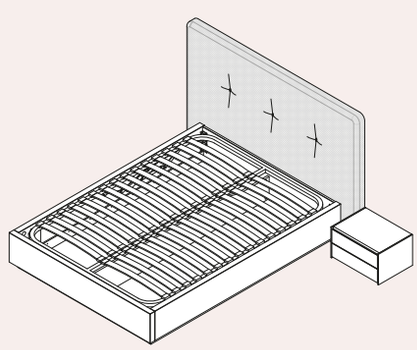

Todos los cabezales para colgar se sirven sin rebaje para zócalo.

Todos los cabezales son compatibles con todas las bases y mesitas. Ver sección: "bases y camas" y "mesitas" para más info.

# Para colgar: Cabezales tapizados

## Cabezal Buttons — h.110 cm

ⓘ Elegir tapizado ⓘ Tapizado no desenfundable ⓘ Preparado para colgar, siempre por encima del zócalo

ⓘ Sin rebaje para zócalo ⓘ Con los 4 cantos redondeados: Radio = 5 cm.

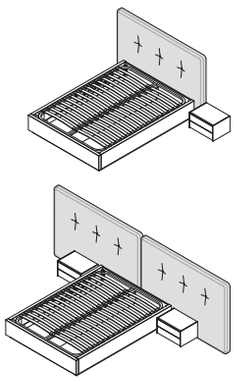

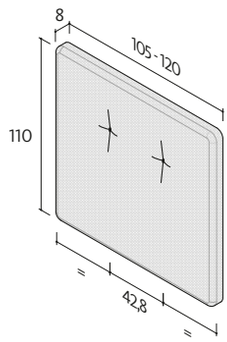


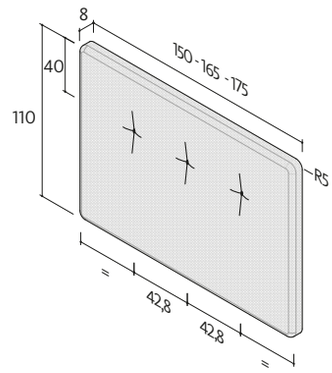


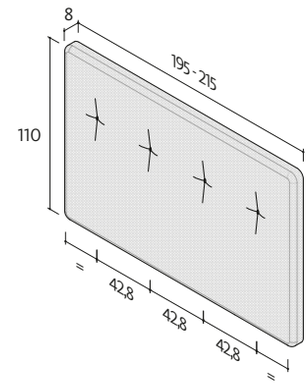


| | 2 Buttons | | 3 Buttons | | | 4 Buttons | |
|---|---|---|---|---|---|---|---|
| Ancho hasta: | 105 cm | 120 cm | 150 cm | 165 cm | 175 cm | 195 cm | 215 cm |
| **Referencia** | **CT2-105** | **CT2-120** | **CT2-150** | **CT2-165** | **CT2-175** | **CT2-195** | **CT2-215** |
| Tejido Fil | 436 | | 539 | | | 618 | |
| Tejido Natura | 450 | | 564 | | | 657 | |
| Tela Cliente | 399 (2 m) | | 492 (2,5 m) | | | 560 (3 m) | |

## Cabezal Cushion — h.85 cm

ⓘ Elegir tapizado ⓘ Tapizado desenfundable ⓘ Para colgar. Recomendable instalar por encima de la base

ⓘ Sin rebaje para zócalo ⓘ El cabezal incluye funda. Se puede pedir suelta para repuestos.

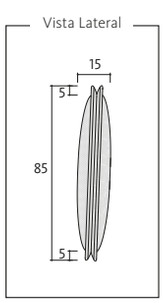


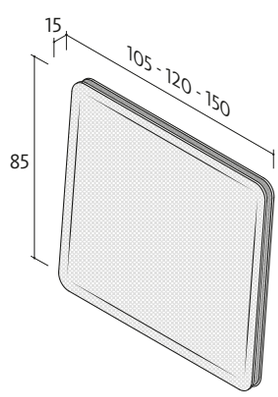


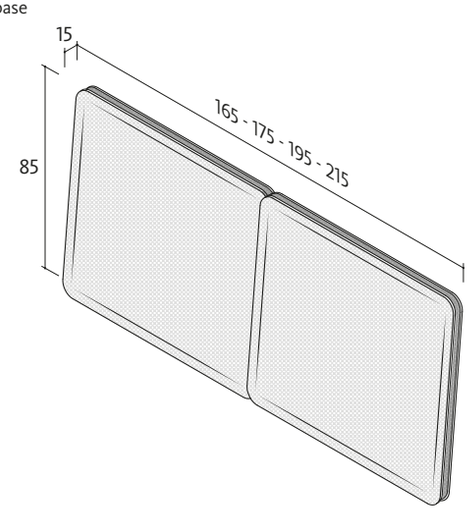


| | | Simple | | | Doble | | | |
|---|---|---|---|---|---|---|---|---|
| | Ancho hasta: | 105 cm | 120 cm | 150 cm | 165 cm | 175 cm | 195 cm | 215 cm |
| | **Referencia** | **CT3-105** | **CT3-120** | **CT3-150** | **CT3-165** | **CT3-175** | **CT3-195** | **CT3-215** |
| **Cabezal** | Tejido Fil | 440 | 481 | 639 | 750 | 771 | 813 | 833 |
| | Tejido Natura | 471 | 512 | 688 | 802 | 813 | 844 | 875 |
| | Tela Cliente | 388 (2 m) | 436 (2 m) | 543 (3,5 m) | 699 (4 m) | 719 (4,8 m) | 771 (5 m) | 782 (5,5 m) |
| **Fundas de repuesto** | | Funda de repuesto | | | Fundas de repuesto | | | |
| | Tejido Fil | 330 | 361 | 479 | 563 | 578 | 610 | 625 |
| | Tejido Natura | 353 | 384 | 516 | 602 | 610 | 633 | 656 |
| | Tela Cliente | 291 (2 m) | 327 (2 m) | 407 (3,5 m) | 524 (4 m) | 539 (4,8 m) | 578 (5 m) | 587 (5,5 m) |

# Para colgar: Essential tapizado

## Essential Tapizado h.105 cm

h.105 cm

- Elegir tapizado
- Sin rebaje para zócalo
- Tapizado no desenfundable

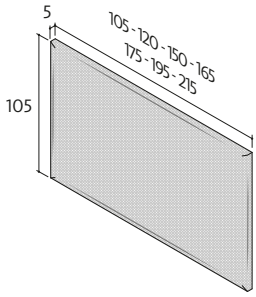


| Ancho hasta: | 105 cm | 120 cm | 150 cm | 165 cm | 175 cm | 195 cm | 215 cm |
|---|---|---|---|---|---|---|---|
| Referencia | CT1-105 | CT1-120 | CT1-150 | CT1-165 | CT1-175 | CT1-195 | CT1-215 |
| Tejido Fil | 338 | | 400 | | | 453 | |
| Tejido Natura | 367 | | 435 | | | 494 | |
| Tela Cliente | 309 (2 m) | | 364 (2,5 m) | | | 413 (3 m) | |

## Essential Tapizado h.85 cm

h.85 cm

- Elegir tapizado
- Sin rebaje para zócalo
- Tapizado no desenfundable

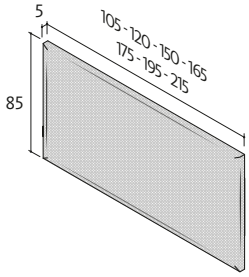


| Ancho hasta: | 105 cm | 120 cm | 150 cm | 165 cm | 175 cm | 195 cm | 215 cm |
|---|---|---|---|---|---|---|---|
| Referencia | CT5-105 | CT5-120 | CT5-150 | CT5-165 | CT5-175 | CT5-195 | CT5-215 |
| Tejido Fil | 327 | | 389 | | | 441 | |
| Tejido Natura | 355 | | 423 | | | 480 | |
| Tela Cliente | 299 (2 m) | | 355 (2,5 m) | | | 402 (3 m) | |

## Essential tapizado h.65 cm

h.65 cm

- Elegir tapizado
- Sin rebaje para zócalo
- Tapizado no desenfundable

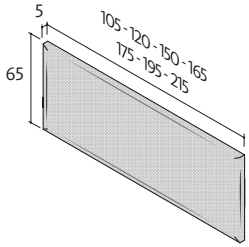


| Ancho hasta: | 105 cm | 120 cm | 150 cm | 165 cm | 175 cm | 195 cm | 215 cm |
|---|---|---|---|---|---|---|---|
| Referencia | CT4-105 | CT4-120 | CT4-150 | CT4-165 | CT4-175 | CT4-195 | CT4-215 |
| Tejido Fil | 317 | | 379 | | | 431 | |
| Tejido Natura | 344 | | 412 | | | 469 | |
| Tela Cliente | 290 (2 m) | | 346 (2,5 m) | | | 392 (3 m) | |

# Para colgar: Cabezales Essential

## Cabezal Essential: grueso 2 cm

Ancho y alto fuelle

Versión Cómic disponible

Sin rebaje para zócalo

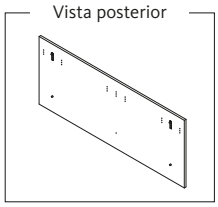


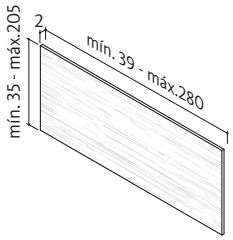


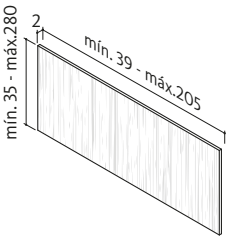


| Ancho | Precio h.85 cm |
|---|---|
| 100 cm | 58 ptos. |
| 115 cm | 64 ptos. |
| 130 cm | 70 ptos. |
| 145 cm | 76 ptos. |
| 160 cm | 82 ptos. |
| 175 cm | 87 ptos. |
| 190 cm | 93 ptos. |
| 205 cm | 99 ptos. |

| | Veta horizontal | Veta vertical |
|---|---|---|
| Referencia | CL2-H | CL2-V |
| Puntos | 46 metro² + 19 | |

## Cabezal Essential: grueso 3 cm

Ancho y alto fuelle

Versión Cómic disponible

Sin rebaje para zócalo

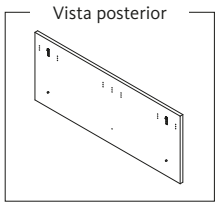


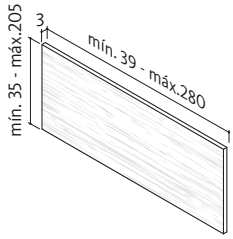


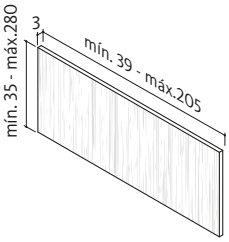


| Ancho | Precio h.85 cm |
|---|---|
| 100 cm | 88 ptos. |
| 115 cm | 97 ptos. |
| 130 cm | 106 ptos. |
| 145 cm | 116 ptos. |
| 160 cm | 125 ptos. |
| 175 cm | 134 ptos. |
| 190 cm | 143 ptos. |
| 205 cm | 152 ptos. |

| | Veta horizontal | Veta vertical |
|---|---|---|
| Referencia | CL3-H | CL3-V |
| Puntos | 71 metro² + 28 | |

## Cabezal Essential: grueso 5 cm

Ancho y alto fuelle

Versión Cómic disponible

Sin rebaje para zócalo

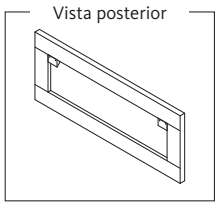


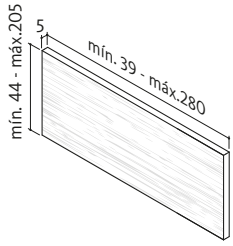


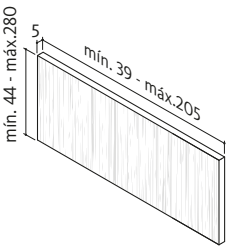


| Ancho | Precio h.85 cm |
|---|---|
| 100 cm | 117 ptos. |
| 115 cm | 126 ptos. |
| 130 cm | 136 ptos. |
| 145 cm | 146 ptos. |
| 160 cm | 155 ptos. |
| 175 cm | 165 ptos. |
| 190 cm | 175 ptos. |
| 205 cm | 184 ptos. |

| | Veta horizontal | Veta vertical |
|---|---|---|
| Referencia | CL5-H | CL5-V |
| Puntos | 76 metro² + 52 | |

# Para colgar: Cabezales AX

## Cabezal AX

Versión Cómic disponible

Lamas proporcionales en todos los anchos

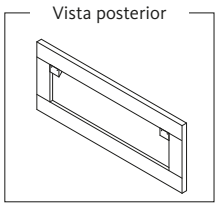


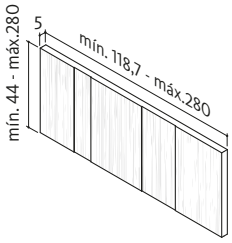


## Lateral AX

Ancho y alto fuelle

Versión Cómic disponible

Si se requiere, indicar izquierda o derecha (I ó D) para la unión de cabezales

Lamas proporcionales en todos los anchos

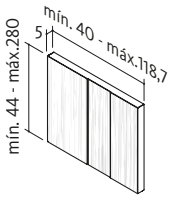


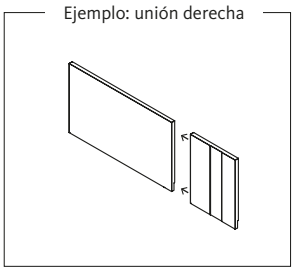


| | Cabezal AX | Lateral AX |
|---|---|---|
| **Referencia** | **CAX-F** | **CAX-FL** |
| Puntos | 117 metro² + 85 | 117 metro² + 85 |

## Ejemplos cabezal AX

Central

Lateral

Lamas proporcionales

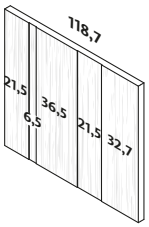


Ancho **118,7 cm**
Medida mínima.

Lamas: 21,5 + 6,5 + 36,5 + 21,5 + 32,7 cm

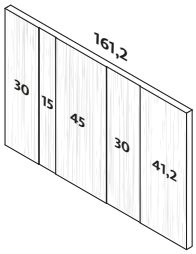


Ancho **161,2 cm**

Lamas: 30 + 15 + 45 + 30 + 41,2 cm

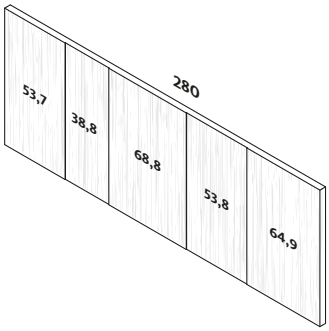


Ancho **280 cm**
Medida máxima.

Lamas: 53,7 + 38,8 + 68,8 + 53,8 + 64,9 cm

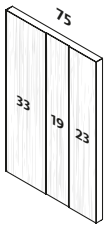


Ancho **75 cm**

Lamas: 33 + 19 + 23 cm

## Lateral Mesita Levita: grueso 5 cm

Versión Cómic disponible  Para combinar con CL5-H, CL5-Z, CL5-HT y CAX-F

Fondo 32 y 45 cm. **Para calcular el m² multiplicar A x B**

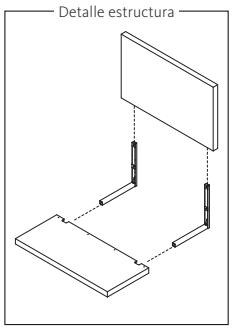


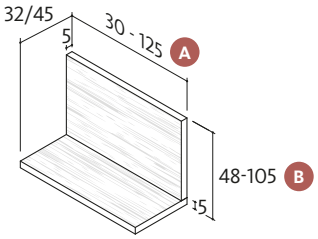


| | h.85 cm | |
|---|---|---|
| **Ancho** | **f.45 cm** | **f.32 cm** |
| 40 cm | 138 ptos. | 132 ptos. |
| 50 cm | 146 ptos. | 139 ptos. |
| 60 cm | 153 ptos. | 145 ptos. |
| 70 cm | 160 ptos. | 152 ptos. |
| 80 cm | 167 ptos. | 158 ptos. |
| 90 cm | 175 ptos. | 165 ptos. |
| 100 cm | 182 ptos. | 171 ptos. |
| 110 cm | 189 ptos. | 178 ptos. |

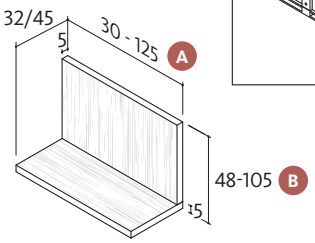


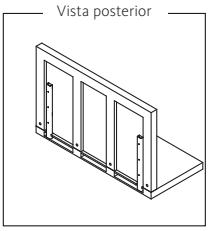


| | Veta horizontal | Veta vertical |
|---|---|---|
| **Referencia** | **ML-FH** | **ML-FV** |
| Fondo 45 cm | 86 metro² + 109 | |
| Fondo 32 cm | 77 metro² + 106 | |

# Para colgar: Cabezal/Panelado Ona

## Cabezal Ona / Panelado Ona

Ancho y alto fuelle

ⓘ Rebaje para mecanismos eléctricos (opcional). Sin incremento

ⓘ Lacada o teñida

Veta teñida en dirección vertical

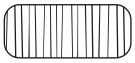

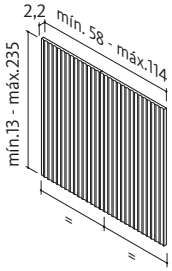


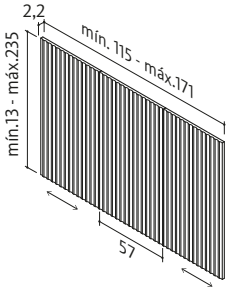


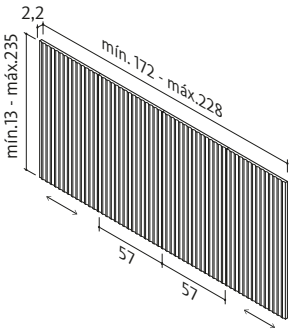


| Ancho | Precio h.85 cm | Precio h.105 cm |
|---|---|---|
| 100 cm | 279 ptos. | 344 ptos. |
| 115 cm | 321 ptos. | 396 ptos. |
| 130 cm | 362 ptos. | 448 ptos. |
| 145 cm | 404 ptos. | 499 ptos. |
| 150 cm | 446 ptos. | 551 ptos. |
| 175 cm | 488 ptos. | 603 ptos. |
| 190 cm | 530 ptos. | 654 ptos. |
| 205 cm | 572 ptos. | 706 ptos. |

| | 2 Paneles | 3 Paneles | 4 Paneles |
|---|---|---|---|
| **Referencia** | **CO-2V** | **CO-3V** | **CO-4V** |
| Puntos | 328 metro$^2$ | | |

## Cabezal Ona: Paneles machimbrados

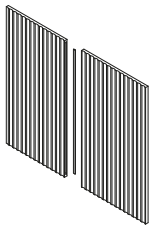

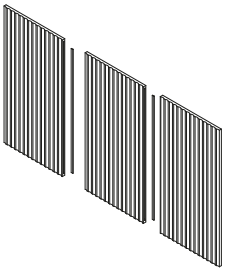

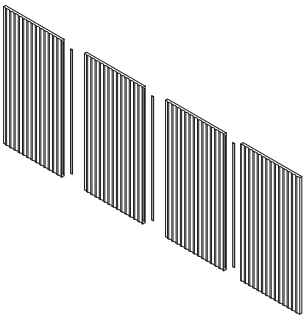

Ancho máx.$_{panel}$ = **57 cm**

# Para colgar: Cabezal Groove

## Cabezal Groove

Ancho y alto fuelle

Versión Cómic disponible

Iluminación led incluida. Ubicación del sensor táctil en instalación

Puede instalarse sobre un distanciador.

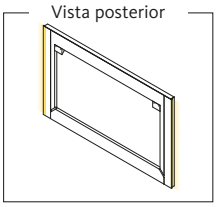


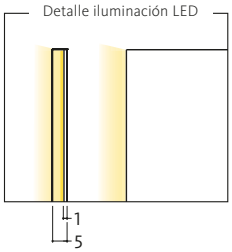


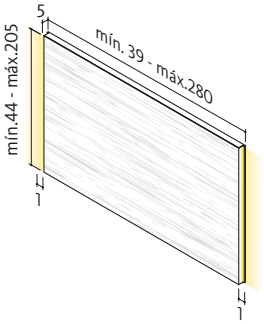


| Ancho | Precio h.85 cm | Precio h.105 cm |
|---|---|---|
| 100 cm | 186 ptos. | 209 ptos. |
| 115 cm | 195 ptos. | 213 ptos. |
| 130 cm | 205 ptos. | 225 ptos. |
| 145 cm | 215 ptos. | 237 ptos. |
| 150 cm | 224 ptos. | 249 ptos. |
| 175 cm | 234 ptos. | 261 ptos. |
| 190 cm | 244 ptos. | 273 ptos. |
| 205 cm | 253 ptos. | 285 ptos. |

| | Ancho y alto fuelle |
|---|---|
| **Referencia** | **CL5-HT** |
| Puntos | 76 metro$^2$ + 121 |
| Iluminación Led | Led: **Incluido.** |

## Configuración - Cabezal Groove

Añade laterales de grueso 5 cm

Incluye cuñas para el anclaje a pared.

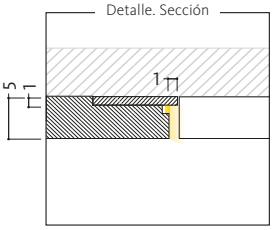


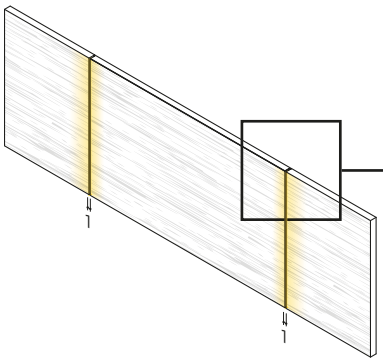


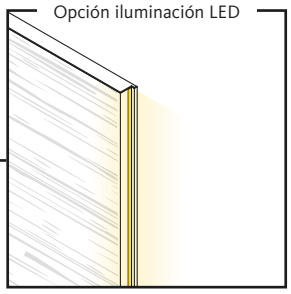


Cabezal Groove 150 cm + Laterales lisos 75 cm (x2)

**Ancho total 300 cm.**

## Lateral Mesita Levita: grueso 5 cm

Versión Cómic disponible

Fondo 32 y 45 cm. **Para calcular el m² multiplicar A x B**

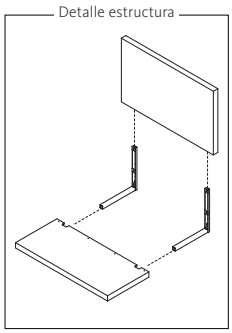


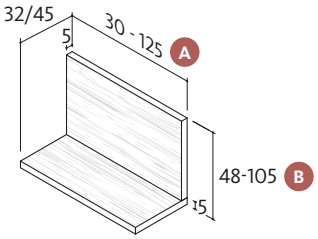


| | h.85 cm | |
|---|---|---|
| Ancho | f.45 cm | f.32 cm |
| 40 cm | 138 ptos. | 132 ptos. |
| 50 cm | 146 ptos. | 139 ptos. |
| 60 cm | 153 ptos. | 145 ptos. |
| 70 cm | 160 ptos. | 152 ptos. |
| 80 cm | 167 ptos. | 158 ptos. |
| 90 cm | 175 ptos. | 165 ptos. |
| 100 cm | 182 ptos. | 171 ptos. |
| 110 cm | 189 ptos. | 178 ptos. |

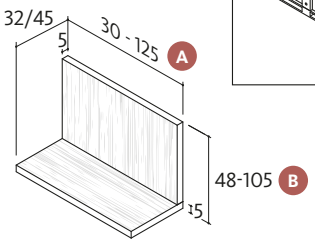


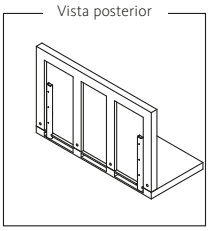


| | Veta horizontal | Veta vertical |
|---|---|---|
| **Referencia** | **ML-FH** | **ML-FV** |
| Fondo 45 cm | 86 metro$^2$ + 109 | |
| Fondo 32 cm | 77 metro$^2$ + 106 | |

# Para colgar: Homage

## Cabezal Homage: 1 ó 2 paneles

Ancho y alto fuelle

Versión Cómic disponible

Opción leds incrementar +100 ptos.
Ubicación del sensor táctil en instalación

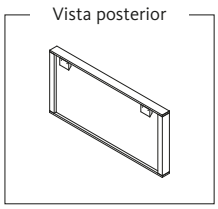


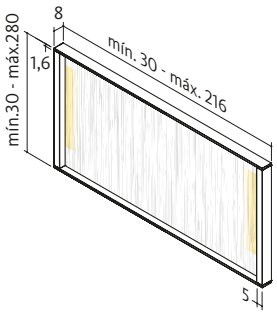


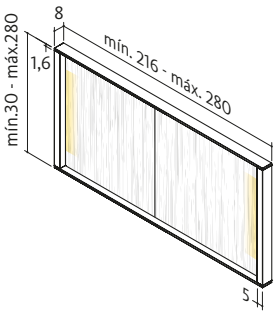


| Ancho | Precio h.85 cm |
|---|---|
| 100 cm | **122 ptos.** |
| 115 cm | **129 ptos.** |
| 130 cm | **136 ptos.** |
| 145 cm | **143 ptos.** |
| 160 cm | **150 ptos.** |
| 175 cm | **157 ptos.** |
| 190 cm | **164 ptos.** |
| 205 cm | **171 ptos.** |

| | 1 Panel | 2 Paneles |
|---|---|---|
| **Referencia** | **MCH-1A** | **MCH-2A** |
| Puntos | 55 metro$^2$ + 75 | |
| Iluminación Led | Leds laterales (interiores): **+ 100 ptos.** | |

## Opción leds en costados

El cabezal Homage admite la posibilidad de situar en los costados una tira de luces led, si se indica en el pedido.

El sensor táctil regulador se situará durante la instalación del cabezal donde se estime oportuno.

La inclusión de 2 tiras led supondrá un **incremento de 100 puntos**.

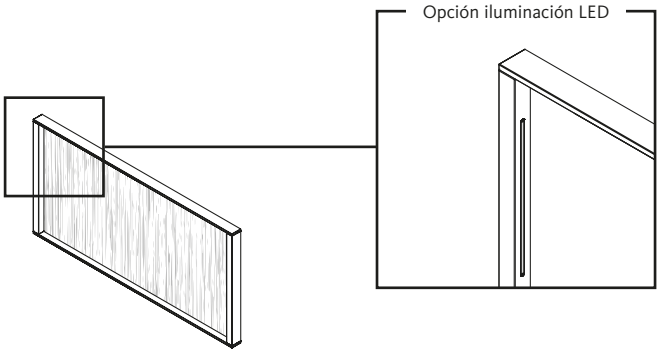


## Cojines tapizados para cabezal Homage (opcionales)

Se puede elegir tapizado botón diferente al del cojín

Opción tela cliente (lisa): ancho 140 cm

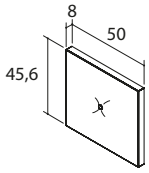


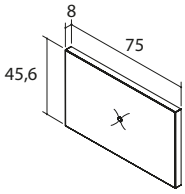


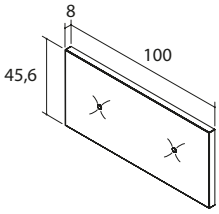


| Referencia | CXH-50 | CXH-75 | CXH-100 |
|---|---|---|---|
| Tejido Fil | 107 | 127 | 157 |
| Tejido Natura | 128 | 150 | 187 |
| Tela cliente | 96 (1 m) | 114 (1 m) | 152 (1 m) |

# Camas: bases y canapés

## Configuración



## ¿Cómo configurar?

### 1 Elige la base. Indica la medida.

Bases disponibles para colchón de 190/200/210 cm y ancho 90*/105*/135/150/160/180 cm
*Ver disponibilidad según modelo.

Con almacenaje

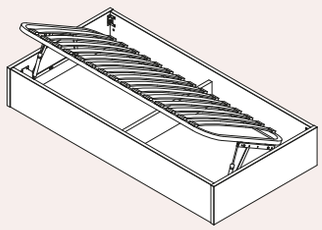

**Cama Arcón**
h.32 cm / Somier incluido

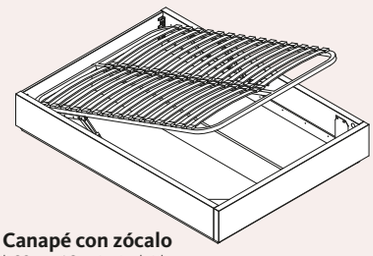

**Canapé con zócalo**
h.32 cm / Somier incluido

**Canapé con pata**
h.39 cm / Somier incluido

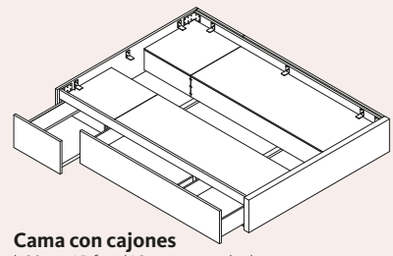

**Cama con cajones**
h.39 cm / Bifacial/ Somier no incluido

Sin almacenaje

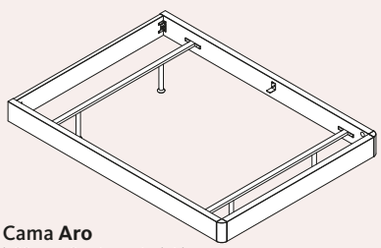

**Cama Aro**
h.32 cm / Somier no incluido

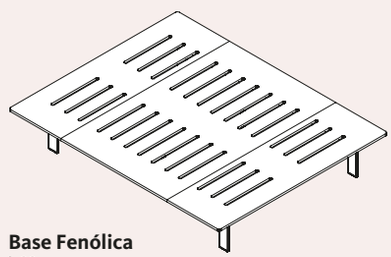

**Base Fenólica**
h.32 cm

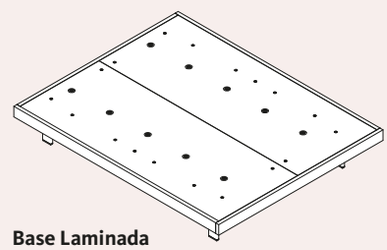

**Base Laminada**
h.32 cm

### 2 Añade el cabezal y las mesitas.

Bases disponibles para colchones de largo 190, 200 ó 210 cm

En las camas con somier se puede sustituir el somier por una base tapizada.

Anchos disponibles:
*90 - *105 - 135 - 150 - 160 y 180 cm
*ver disponibilidad según modelo

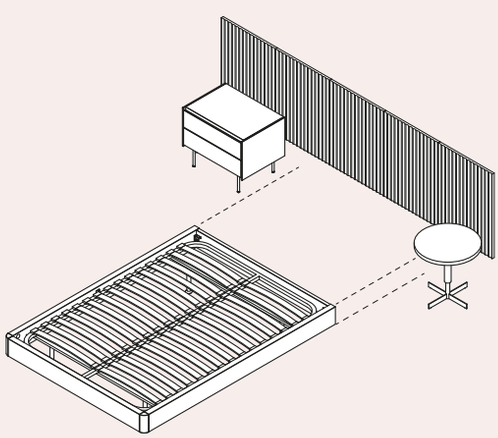

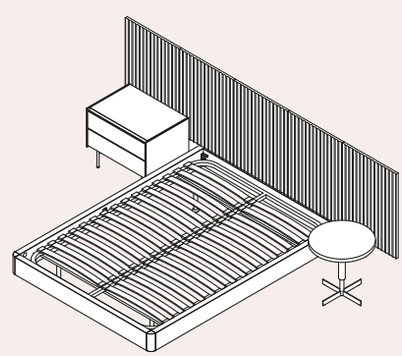

# Cama arcón y canapé / h.32 cm

## Cama arcón

**Apertura lateral o frontal**

ⓘ Somier incluido

ⓘ Opción apertura frontal

ⓘ Opción base tapizada

Vista frontal:
Detalle hueco útil

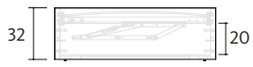


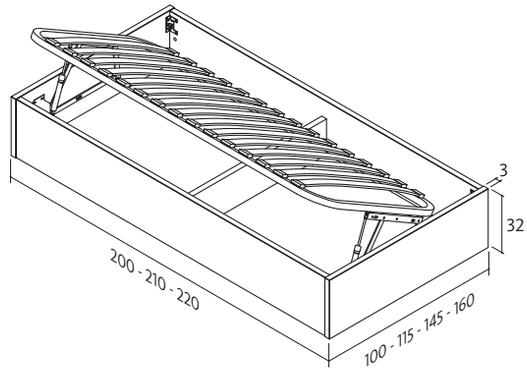


Opción apertura frontal

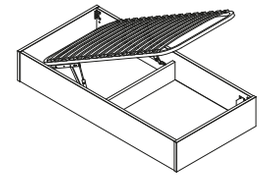

| somier | 90 x 190 | 90 x 200 | 90 x 210 | 105 x 190 | 105 x 200 | 105 x 210 |
|---|---|---|---|---|---|---|
| **Referencia** | **QLCB-901** | **QLCB-902** | **QLCB-903** | **QLCB-051** | **QLCB-052** | **QLCB-053** |
| Con somier | 408 | 422 | 501 | 429 | 443 | 529 |
| Base tapizada | 520 | 540 | no disp. | 540 | 560 | no disp. |

| somier | 135 x 190 | 135 x 200 | 135 x 210 | 150 x 190 | 150 x 200 | 150 x 210 |
|---|---|---|---|---|---|---|
| **Referencia** | **QLCB-351** | **QLCB-352** | **QLCB-353** | **QLCB-501** | **QLCB-502** | **QLCB-503** |
| Con somier | 474 | 490 | 633 | 570 | 599 | 653 |
| Base tapizada | 610 | 640 | no disp. | 645 | 680 | no disp. |

## Canapé con zócalo de h.5,2 cm

**Apertura frontal**

ⓘ Somier incluido

ⓘ Opción base plana tapizada

Vista frontal:
Detalle hueco útil

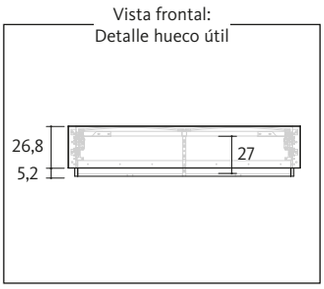


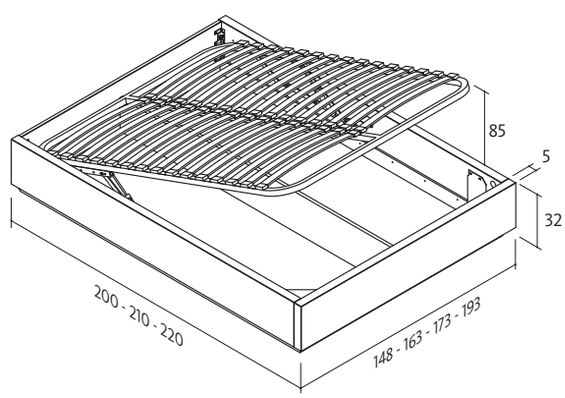


Vista canapé cerrado

| somier | 135 x 190 | 135 x 200 | 135 x 210 | 150 x 190 | 150 x 200 | 150 x 210 |
|---|---|---|---|---|---|---|
| **Referencia** | **LCZ-351** | **LCZ-352** | **LCZ-353** | **LCZ-501** | **LCZ-502** | **LCZ-503** |
| Somier | 665 | 700 | 765 | 690 | 722 | 784 |
| Base tapizada | 695 | 729 | no disp. | 720 | 750 | no disp. |

| somier | 160 x 190 | 160 x 200 | 160 x 210 | 180 x 190 | 180 x 200 | 180 x 210 |
|---|---|---|---|---|---|---|
| **Referencia** | **LCZ-601** | **LCZ-602** | **LCZ-603** | **LCZ-801** | **LCZ-802** | **LCZ-803** |
| Somier | 729 | 763 | 834 | 781 | 819 | 897 |
| Base tapizada | 760 | 782 | no disp. | no disp. | no disp. | no disp. |

# Canapé con patas / h.39 cm

## Canapé con patas h.39 cm

## Apertura Frontal - Pata h.10 cm

ⓘ Somier incluido

ⓘ Opción base plana tapizada

Vista frontal:
Detalle hueco útil

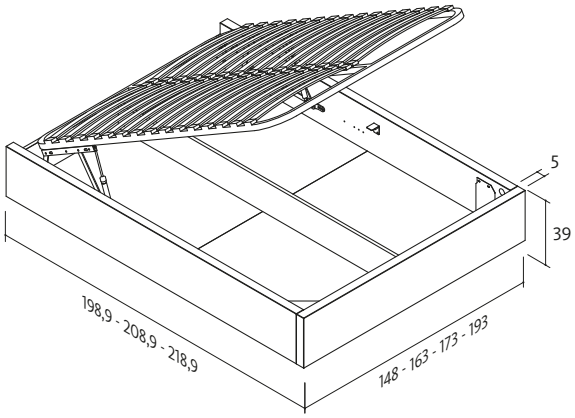


Vista canapé cerrado

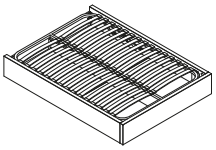

| somier | 135 x 190 | 135 x 200 | 135 x 210 | 150 x 190 | 150 x 200 | 150 x 210 |
|---|---|---|---|---|---|---|
| **Referencia** | **LCJ-351** | **LCJ-352** | **LCJ-353** | **LCJ-501** | **LCJ-502** | **LCJ-503** |
| Somier | 905 | 942 | 1021 | 933 | 965 | 1029 |
| Base tapizada | 935 | 971 | no disp. | 963 | 993 | no disp. |

| somier | 160 x 190 | 160 x 200 | 160 x 210 | 180 x 190 | 180 x 200 | 180 x 210 |
|---|---|---|---|---|---|---|
| **Referencia** | **LCJ-601** | **LCJ-602** | **LCJ-603** | **LCJ-801** | **LCJ-802** | **LCJ-803** |
| Somier | 973 | 1008 | 1081 | 1029 | 1068 | 1148 |
| Base tapizada | 1004 | 1027 | no disp. | no disp. | no disp. | no disp. |

# Camas con patas / h.32 - h.39 cm

## Cama aro de alto 16 cm y esquinas redondeadas — h.32 cm

ⓘ Somier / Base tapizada no incluidos

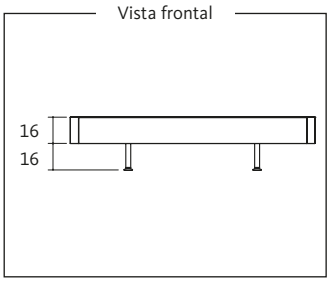


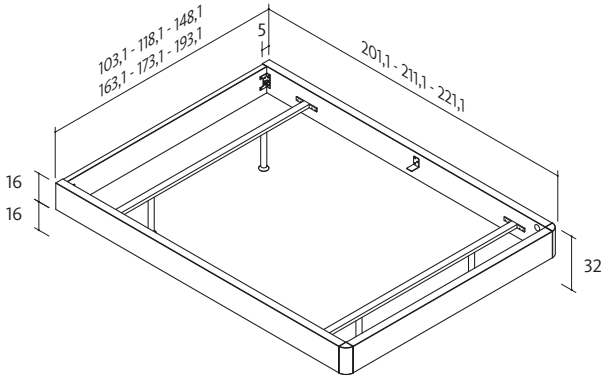


| somier | 90 x 190 | 90 x 200 | 90 x 210 | 105 x 190 | 105 x 200 | 105 x 210 | 135 x 190 | 135 x 200 | 135 x 210 |
|---|---|---|---|---|---|---|---|---|---|
| Referencia | LQR-53C | LQR-53D | LQR-53M | LQR-53E | LQR-53F | LQR-53N | LQR-53G | LQR-53H | LQR-53O |
| Puntos | 323 | 327 | 345 | 329 | 333 | 373 | 342 | 346 | 390 |

| somier | 150 x 190 | 150 x 200 | 150 x 210 | 160 x 190 | 160 x 200 | 160 x 210 | 180 x 190 | 180 x 200 | 180 x 210 |
|---|---|---|---|---|---|---|---|---|---|
| Referencia | LQR-53I | LQR-53J | LQR-53P | LQR-53K | LQR-53L | LQR-53Q | LQR-53R | LQR-53S | LQR-53T |
| Puntos | 352 | 355 | 413 | 356 | 360 | 420 | 431 | 436 | 443 |

## Cama con cajones bifaciales — h.39 cm

ⓘ El cajón de 47,6 cm es un cajón con un lateral abierto y una repisa superior. Se puede pedir ciego sin incremento.

ⓘ Somier / Base tapizada no incluidos

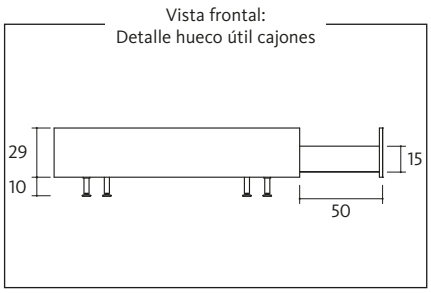


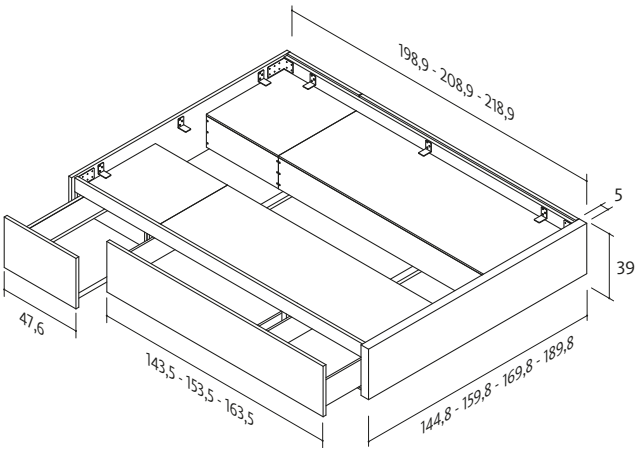


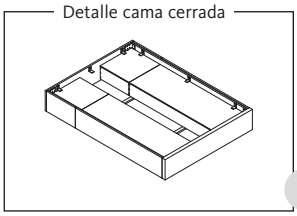


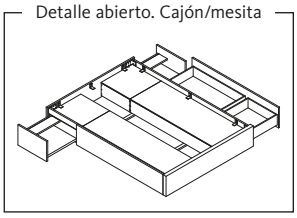


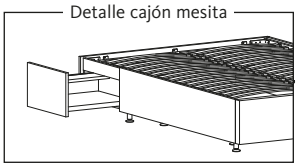


| somier | 135 x 190 | 135 x 200 | 135 x 210 | 150 x 190 | 150 x 200 | 150 x 210 |
|---|---|---|---|---|---|---|
| Referencia | LJ-351 | LJ-352 | LJ-353 | LJ-501 | LJ-502 | LJ-503 |
| Puntos | 990 | 1002 | 1015 | 1000 | 1012 | 1024 |

| somier | 160 x 190 | 160 x 200 | 160 x 210 | 180 x 190 | 180 x 200 | 180 x 210 |
|---|---|---|---|---|---|---|
| Referencia | LJ-601 | LJ-602 | LJ-603 | LJ-801 | LJ-802 | LJ-803 |
| Puntos | 1006 | 1018 | 1031 | 1022 | 1032 | 1045 |

# Somier y base tapizada

## Somier

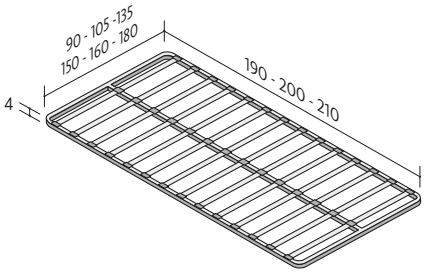


| somier | 90 x 190 | 90 x 200 | 90 x 210 | 105 x 190 | 105 x 200 | 105 x 210 | 135 x 190 | 135 x 200 | 135 x 210 |
|---|---|---|---|---|---|---|---|---|---|
| Referencia | SM-901 | SM-902 | SM-903 | SM-051 | SM-052 | SM-053 | SM-351 | SM-352 | SM-353 |
| Puntos | 112 | 130 | 163 | 160 | 182 | 227 | 168 | 207 | 259 |

| somier | 150 x 190 | 150 x 200 | 150 x 210 | 160 x 190 | 160 x 200 | 160 x 210 | 180 x 190 | 180 x 200 | 180 x 210 |
|---|---|---|---|---|---|---|---|---|---|
| Referencia | SM-501 | SM-502 | SM-503 | SM-601 | SM-602 | SM-603 | SM-801 | SM-802 | SM-803 |
| Puntos | 178 | 207 | 259 | 232 | 254 | 317 | 267 | 293 | 366 |

## Base plana tapizada

ⓘ Tejido 3D, acabado gris.

ⓘ Opción con patas metálicas (Altura pata: 25 cm)

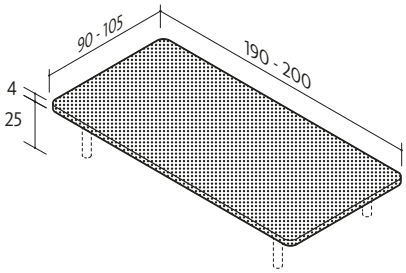


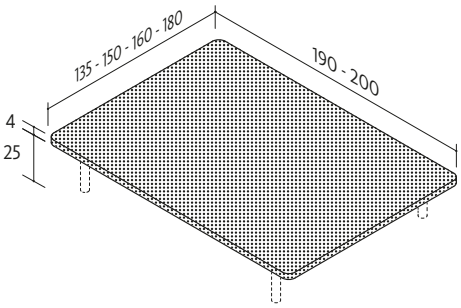


| somier | 90 x 190 | 90 x 200 | 105 x 190 | 105 x 200 | 135 x 190 | 135 x 200 |
|---|---|---|---|---|---|---|
| Referencia | BT-901 | BT-902 | BT-051 | BT-052 | BT-351 | BT-352 |
| Base tapizada | 150 | 170 | 174 | 184 | 196 | 225 |
| Con patas | +30 | +30 | +30 | +30 | +35 | +35 |

| somier | 150 x 190 | 150 x 200 | 160 x 190 | 160 x 200 |
|---|---|---|---|---|
| Referencia | BT-501 | BT-502 | BT-601 | BT-602 |
| Base tapizada | 216 | 243 | 273 | 280 |
| Con patas | +35 | +35 | +35 | +35 |

# Bases planas / h.32 cm

## Base plana laminada. Moldura h.5 cm

ⓘ Bases de tablero laminado

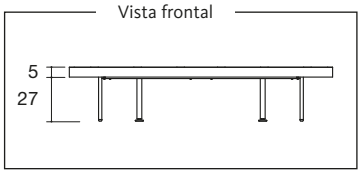


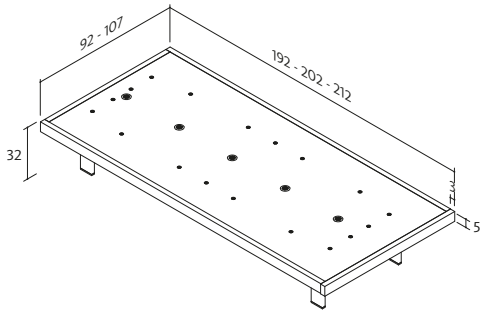


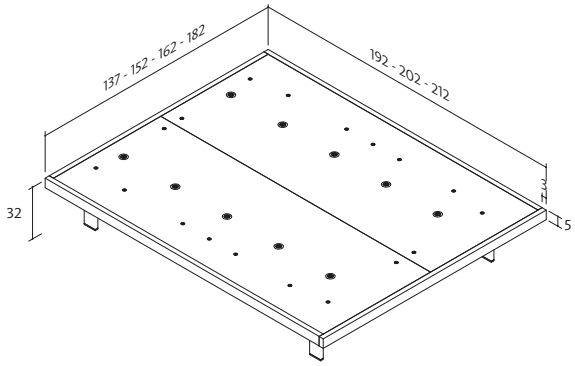


| somier | 90 x 190 | 90 x 200 | 90 x 210 | 105 x 190 | 105 x 200 | 105 x 210 | 135 x 190 | 135 x 200 | 135 x 210 |
|---|---|---|---|---|---|---|---|---|---|
| Referencia | CBL-901 | CBL-902 | CBL-903 | CBL-051 | CBL-052 | CBL-053 | CBL-351 | CBL-352 | CBL-353 |
| Puntos | 460 | 466 | 471 | 479 | 485 | 491 | 613 | 620 | 627 |
| Laca (Moldura) | +22 | +23 | +24 | +23 | +24 | +25 | +26 | +27 | +27 |

| somier | 150 x 190 | 150 x 200 | 150 x 210 | 160 x 190 | 160 x 200 | 160 x 210 | 180 x 190 | 180 x 200 |
|---|---|---|---|---|---|---|---|---|
| Referencia | CBL-501 | CBL-502 | CBL-503 | CBL-601 | CBL-602 | CBL-603 | CBL-801 | CBL-802 |
| Puntos | 645 | 654 | 663 | 661 | 671 | 680 | 703 | 714 |
| Laca (Moldura) | +27 | +28 | +29 | +28 | +29 | +29 | +29 | +30 |

## Base plana laminada. Moldura h.9 cm

ⓘ Bases de tablero laminado

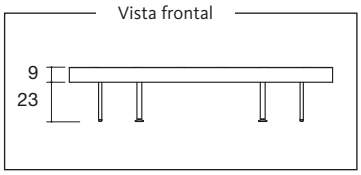


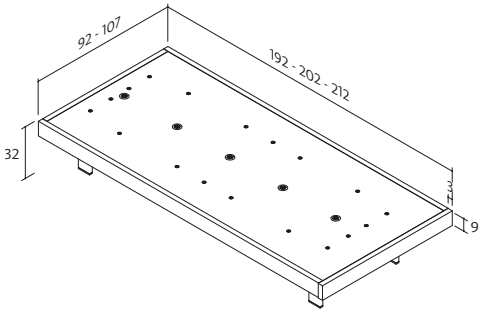


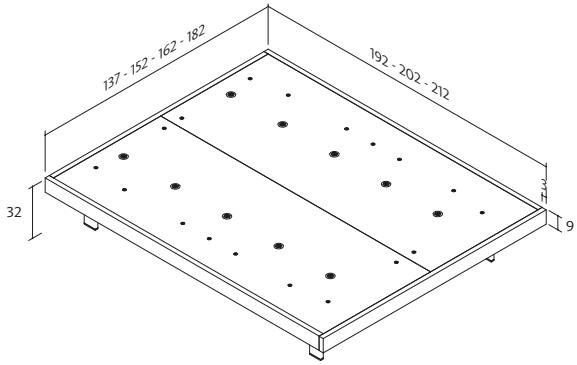


| somier | 90 x 190 | 90 x 200 | 90 x 210 | 105 x 190 | 105 x 200 | 105 x 210 | 135 x 190 | 135 x 200 | 135 x 210 |
|---|---|---|---|---|---|---|---|---|---|
| Referencia | CBL-901A | CBL-902A | CBL-903A | CBL-051A | CBL-052A | CBL-053A | CBL-351A | CBL-352A | CBL-353A |
| Puntos | 474 | 480 | 486 | 493 | 500 | 506 | 624 | 632 | 641 |
| Laca (Moldura) | +33 | +34 | +36 | +35 | +36 | +37 | +39 | +40 | +41 |

| somier | 150 x 190 | 150 x 200 | 150 x 210 | 160 x 190 | 160 x 200 | 160 x 210 | 180 x 190 | 180 x 200 |
|---|---|---|---|---|---|---|---|---|
| Referencia | CBL-501A | CBL-502A | CBL-503A | CBL-601A | CBL-602A | CBL-603A | CBL-801A | CBL-802A |
| Puntos | 657 | 666 | 676 | 674 | 683 | 692 | 717 | 727 |
| Laca (Moldura) | +40 | +42 | +43 | +42 | +43 | +44 | +44 | +45 |

# Bases planas / h.32 cm

## Base plana laminada. Moldura h.16 cm

ⓘ Bases de tablero laminado

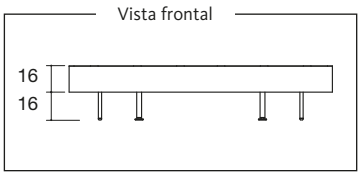


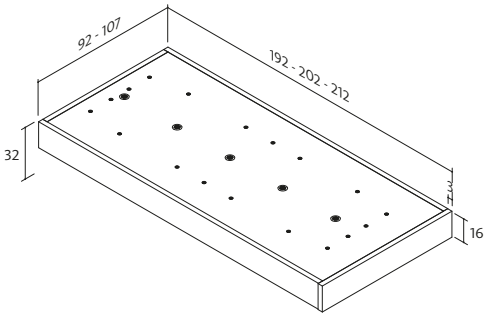


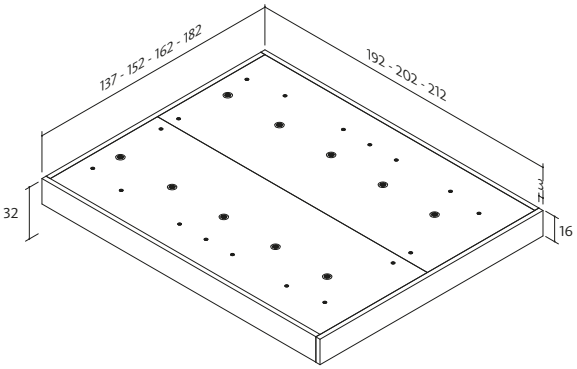


| somier | 90 x 190 | 90 x 200 | 90 x 210 | 105 x 190 | 105 x 200 | 105 x 210 | 135 x 190 | 135 x 200 | 135 x 210 |
|---|---|---|---|---|---|---|---|---|---|
| Referencia | CBL-901B | CBL-902B | CBL-903B | CBL-051B | CBL-052B | CBL-053B | CBL-351B | CBL-352B | CBL-353B |
| Puntos | 490 | 496 | 503 | 511 | 518 | 525 | 644 | 652 | 660 |
| Laca (Moldura) | +59 | +61 | +63 | +62 | +64 | +67 | +69 | +71 | +73 |

| somier | 150 x 190 | 150 x 200 | 150 x 210 | 160 x 190 | 160 x 200 | 160 x 210 | 180 x 190 | 180 x 200 |
|---|---|---|---|---|---|---|---|---|
| Referencia | CBL-501B | CBL-502B | CBL-503B | CBL-601B | CBL-602B | CBL-603B | CBL-801B | CBL-802B |
| Puntos | 687 | 687 | 696 | 695 | 705 | 695 | 740 | 750 |
| Laca (Moldura) | +72 | +74 | +76 | +74 | +76 | +78 | +78 | +80 |

## Base laminada: detalles

Estructura metálica siempre lacada. Base laminada de 1,9 cm con tapones de ventilación en negro. Base partida a partir del ancho 137 cm. Moldura laminada de grueso 3 cm con opción lacado. Veta en horizontal.

Escoger acabados para la **base**, las **molduras** y para la **estructura metálica**.

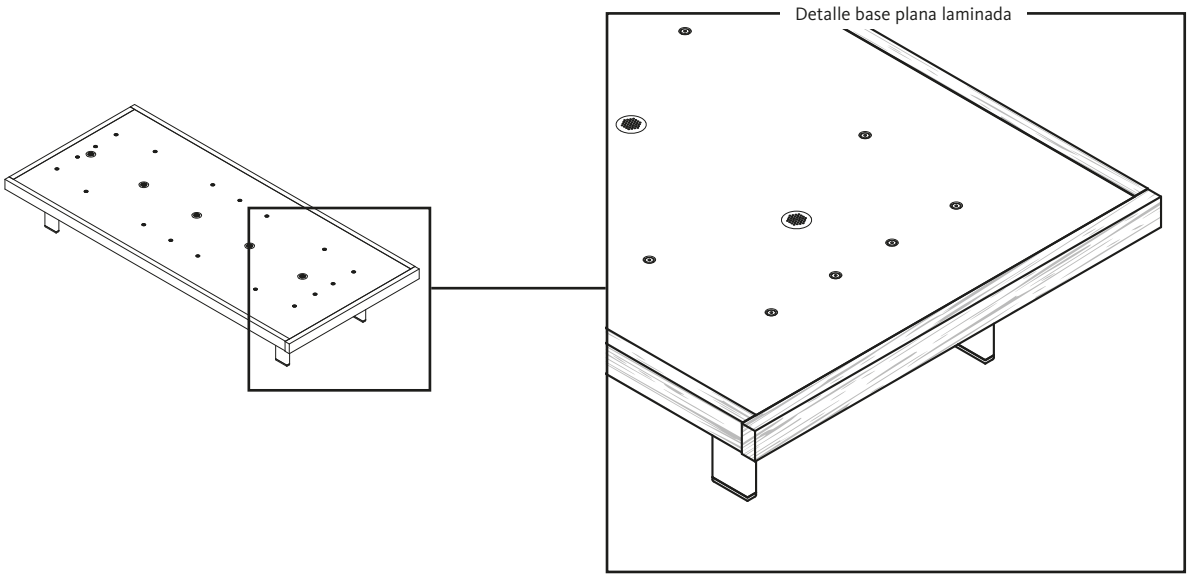

# Bases planas / h.32 cm

## Base plana de contrachapado fenólico

ⓘ Bases de tablero contrachapado con un recubrimiento antideslizante

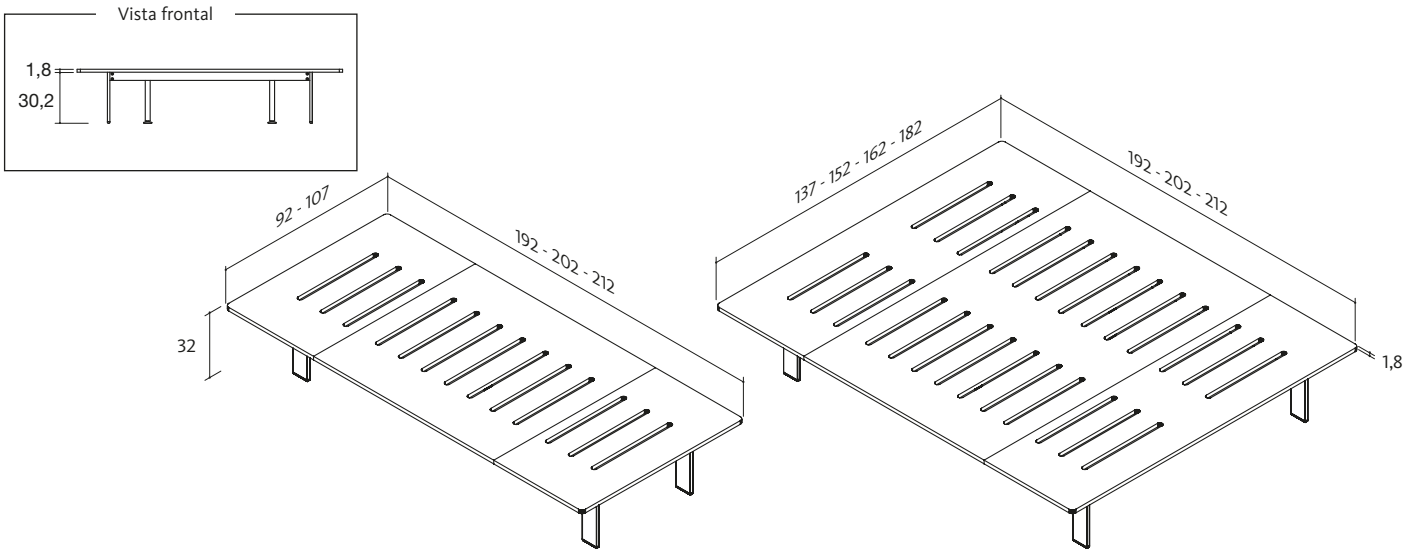


| somier | 90 x 190 | 90 x 200 | 90 x 210 | 105 x 190 | 105 x 200 | 105 x 210 | 135 x 190 | 135 x 200 | 135 x 210 |
|---|---|---|---|---|---|---|---|---|---|
| Referencia | CBF-901 | CBF-902 | CBF-903 | CBF-051 | CBF-052 | CBF-053 | CBF-351 | CBF-352 | CBF-353 |
| Puntos | 503 | 514 | 525 | 542 | 555 | 568 | 692 | 710 | 728 |

| somier | 150 x 190 | 150 x 200 | 150 x 210 | 160 x 190 | 160 x 200 | 160 x 210 | 180 x 190 | 180 x 200 | 180 x 210 |
|---|---|---|---|---|---|---|---|---|---|
| Referencia | CBF-501 | CBF-502 | CBF-503 | CBF-601 | CBF-602 | CBF-603 | CBF-801 | CBF-802 | CBF-803 |
| Puntos | 731 | 751 | 771 | 758 | 779 | 800 | 812 | 835 | 857 |

## Base fenólica: detalles

Estructura metálica siempre lacada. Base fenólica de tablero contrachapado de 1,8 cm con recaladas para la ventilación del colchón.
Base partida en 3 piezas (para todas las medidas: 190 - 200 - 210 cm)

Escoger acabado para la **estructura metálica**. Base contrachapada (canto multiestrato) con recubrimiento fenólico siempre en negro.

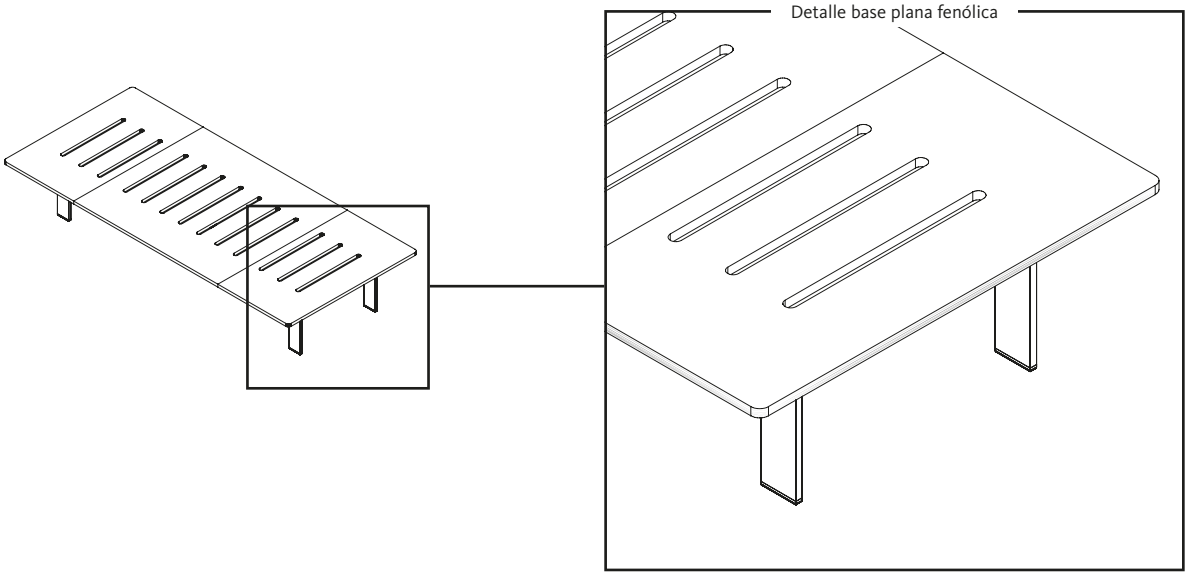

# Mesitas y cómodas



## ¿Cómo configurar?

ⓘ Todos los módulos **se sirven montados.**

### 1 Elige la colección:

- Colección **Outline**
- Colección **Top**
- Colección **Dressbox**
- Colección **Addliving**

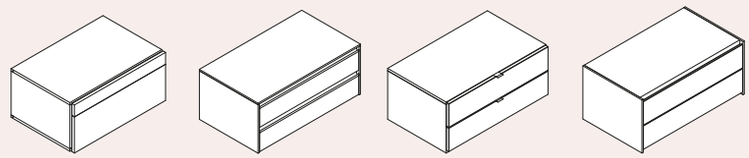

**Outline.**
Tirador: Uñero lateral.

**Top.**
Tirador: Top

**Dressbox.**
Tirador: a elegir

**Addliving.**
Tirador: uñero sup./inf.
Tirador: Pulse +10 ptos./ud.

### 2 Elegir ancho y alto de la mesita.

**Para medidas especiales incrementar un 15% el precio de la medida superior.**
Se pueden modificar las 3 dimensiones con un único incremento.

Ejemplo:

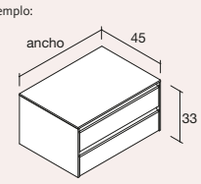


**Top.**
Ancho = 78 cm / Alto = 33 cm

Se ofrecen de **5 a 6 anchos** y de **4 a 8 alturas**.
Si se requiere se puede hacer el módulo especial a la medida deseada: +15% sobre el precio de la medida superior (excepto Dressbox).

Puedes configurar varias mesitas seguidas.
En las colecciones Top y Addliving se aconseja pedir los módulos que van intercalados sin laterales.

Opcionalmente, se pueden lacar los frentes.
Incremento +15 ptos./frente (laca texturada)

### 3 A suelo, con patas o colgada?

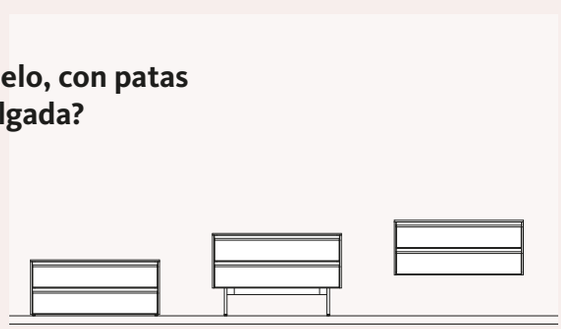

A suelo, con tacos: **+12 / +18 ptos. por módulo**
Tacos reguladores: mín.+1 cm - máx.+1,7 cm
Para uso con alfombras ver detalle del espacio disponible (Vista: Sección)

Con patas: ver sección **Complementos**
Se recomienda usar el ancho inferior al módulo
Los módulos que van sobre patas tienen que anclarse a pared

Colgada: **+10 ptos. por módulo**
Módulos con cajones de alto menor o igual a 49 cm
Recomendamos el refuerzo DPI ó XN para mesitas de altura menor a 32 cm.

⚠ **Anclar cómodas y xifonieres a pared.**

### 4 Añade complementos.

Zócalo, tarima, sobre encimeras....

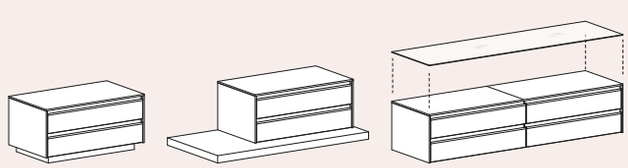

Zócalo y tarima a medida.
Disponible para módulos a suelo sin tacos reguladores.

Si se juntan 2 o más módulos, se puede pedir una sobre encimera a medida para evitar juntas vistas.
Ver fondo del sobre en cada colección. Disponible en cristal lacado.

### 5 Extracción total.

Opcional.

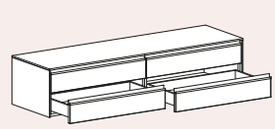

Opcionalmente, se pueden pedir los cajones con guías de extracción total.
Indicar en el pedido.

Guía de extracción total **+13 ptos./cajón.**

# Mesitas y cómodas: Outline

## Mesitas y cómodas Outline: Tirador perimetral

**Frente de 12+19 mm (sin tirador)**

ⓘ Añadir tacos si el módulo va a suelo. Ver en tabla de precios ⓘ Guías de extracción total opcionales +13 ptos./cajón ⓘ Todos los módulos se sirven montados.

ⓘ No admite herraje para colgar. Se puede colgar con tornillo directo a pared y se recomienda el uso de refuerzos DPI o XN

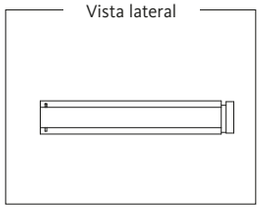


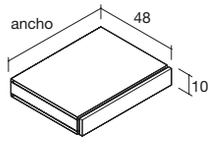


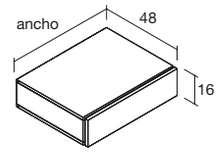


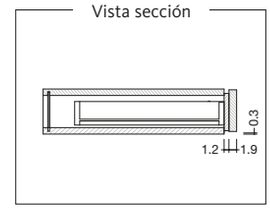


### h.10 cm / h.16 cm

| | ancho 45,6 | ancho 53,2 | ancho 60,8 | ancho 70 | ancho 91,2 | ancho 45,6 | ancho 53,2 | ancho 60,8 | ancho 70 | ancho 91,2 |
|---|---|---|---|---|---|---|---|---|---|---|
| Referencia | BF1-102P | BF1-106P | BF1-104P | BF1-105P | BF1-103P | BF1-162P | BF1-166P | BF1-164P | BF1-165P | BF1-163P |
| Puntos | 84 | 88 | 92 | 108 | 119 | 90 | 95 | 100 | 118 | 133 |
| Con tacos | 90 | 94 | 98 | 114 | 125 | 96 | 101 | 106 | 124 | 139 |

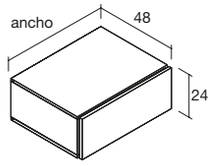


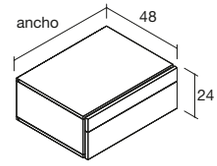


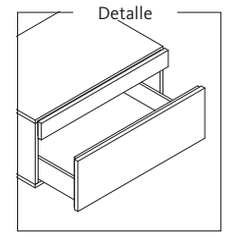


### h.24 cm

| | ancho 45,6 | ancho 53,2 | ancho 60,8 | ancho 70 | ancho 91,2 | ancho 45,6 | ancho 53,2 | ancho 60,8 | ancho 70 | ancho 91,2 |
|---|---|---|---|---|---|---|---|---|---|---|
| Referencia | BF1-242P | BF1-246P | BF1-244P | BF1-245P | BF1-243P | BF2-242P | BF2-246P | BF2-244P | BF2-245P | BF2-243P |
| Puntos | 98 | 104 | 110 | 124 | 140 | 122 | 129 | 137 | 151 | 161 |
| Con tacos | 104 | 110 | 116 | 130 | 146 | 128 | 135 | 143 | 157 | 167 |

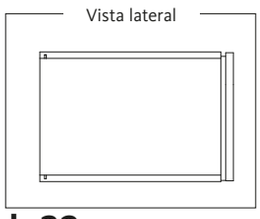


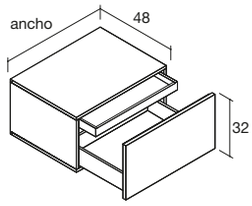


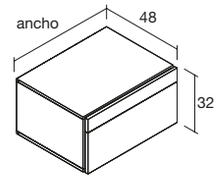


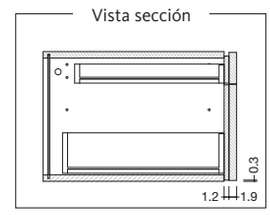


### h.32 cm

| | ancho 45,6 | ancho 53,2 | ancho 60,8 | ancho 70 | ancho 91,2 | ancho 45,6 | ancho 53,2 | ancho 60,8 | ancho 70 | ancho 91,2 |
|---|---|---|---|---|---|---|---|---|---|---|
| Referencia | BF1-322P | BF1-326P | BF1-324P | BF1-325P | BF1-323P | BF2-322P | BF2-326P | BF2-324P | BF2-325P | BF2-323P |
| Puntos | 136 | 144 | 152 | 167 | 180 | 135 | 143 | 151 | 166 | 182 |
| Con tacos | 142 | 150 | 158 | 173 | 186 | 141 | 149 | 157 | 172 | 188 |

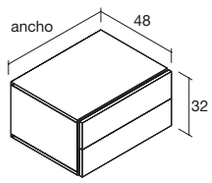


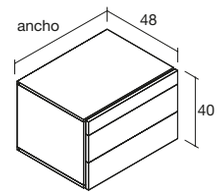


### h.32 cm / h.40 cm

| | ancho 45,6 | ancho 53,2 | ancho 60,8 | ancho 70 | ancho 91,2 | ancho 45,6 | ancho 53,2 | ancho 60,8 | ancho 70 | ancho 91,2 |
|---|---|---|---|---|---|---|---|---|---|---|
| Referencia | BF2-332P | BF2-336P | BF2-334P | BF2-335P | BF2-333P | BF3-402P | BF3-406P | BF3-404P | BF3-405P | BF3-403P |
| Puntos | 130 | 138 | 146 | 161 | 176 | 163 | 172 | 181 | 197 | 226 |
| Con tacos | 136 | 144 | 152 | 167 | 182 | 169 | 178 | 187 | 203 | 232 |

# Mesitas y cómodas: Outline

## Mesitas y cómodas Outline: Tirador perimetral

Frente de 12+19 mm (sin tirador)

ⓘ Añadir tacos si el módulo va a suelo. Ver en tabla de precios ⓘ Guías de extracción total opcionales +13 ptos./cajón ⓘ Todos los módulos se sirven montados.

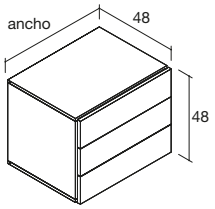


### h.48 cm

| | ancho 45,6 | ancho 53,2 | ancho 60,8 | ancho 70 | ancho 91,2 |
|---|---|---|---|---|---|
| Referencia | BF3-482P | BF3-486P | BF3-484P | BF3-485P | BF3-483P |
| Puntos | 171 | 181 | 191 | 208 | 243 |
| Con tacos | 177 | 187 | 197 | 214 | 249 |

ⓘ Anclar a pared.

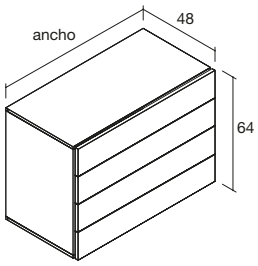


ⓘ Anclar a pared.

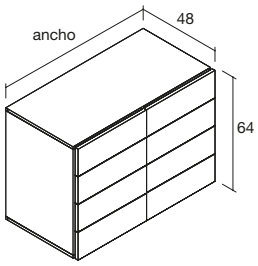


### h.64 cm

| | ancho 45,6 | ancho 53,2 | ancho 60,8 | ancho 70 | ancho 91,2 | ancho 91,2 | ancho 121,6 |
|---|---|---|---|---|---|---|---|
| Referencia | BF4-642P | BF4-646P | BF4-644P | BF4-645P | BF4-643P | BF8-43P | BF8-47P |
| Puntos | 242 | 254 | 267 | 303 | 310 | 366 | 408 |
| Con tacos | 248 | 260 | 273 | 309 | 316 | 372 | 414 |

ⓘ Anclar a pared.

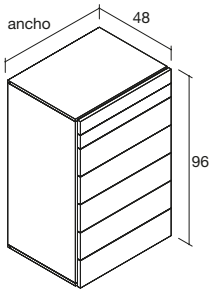


### h.96 cm

| | ancho 45,6 | ancho 53,2 | ancho 60,8 | ancho 70 | ancho 91,2 |
|---|---|---|---|---|---|
| Referencia | BF7-62P | BF7-66P | BF7-64P | BF7-65P | BF7-63P |
| Puntos | 366 | 387 | 408 | 439 | 479 |
| Con tacos | 372 | 393 | 414 | 445 | 485 |

# Mesitas y cómodas: Top

## Mesitas y cómodas Top: Tirador Top

Frente de 19 mm con tirador Top

ⓘ Añadir tacos si el módulo va a suelo. Ver en tabla de precios

ⓘ Guías de extracción total opcionales +13 ptos./cajón

ⓘ Todos los módulos se sirven montados.

ⓘ Opción para colgar a pared. Ver tabla de precios

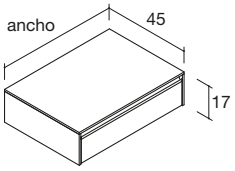


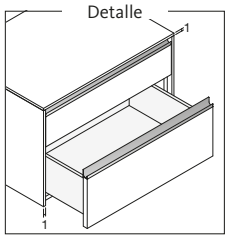


ⓘ Laterales y sobre de 1 cm

### h.17 cm

| | ancho 47,6 | ancho 55,2 | ancho 62,8 | ancho 78 | ancho 93,2 | ancho 108,4 |
|---|---|---|---|---|---|---|
| Referencia | MDT-12 | MDT-17 | MDT-14 | MDT-15 | MDT-13 | MDT-111 |
| Puntos | 104 | 110 | 117 | 131 | 145 | 167 |
| Con tacos / Colgar | 116 / 114 | 122 / 120 | 129 / 127 | 143 / 141 | 157 / 155 | 179 / 177 |

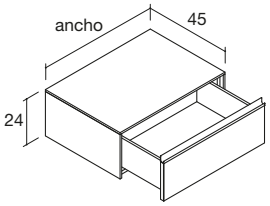


### h.24 cm

| | ancho 47,6 | ancho 55,2 | ancho 62,8 | ancho 78 | ancho 93,2 | ancho 108,4 |
|---|---|---|---|---|---|---|
| Referencia | MDT-22 | MDT-27 | MDT-24 | MDT-25 | MDT-23 | MDT-211 |
| Puntos | 121 | 128 | 135 | 150 | 164 | 186 |
| Con tacos / Colgar | 133 / 131 | 140 / 138 | 147 / 145 | 162 / 160 | 176 / 174 | 198 / 196 |

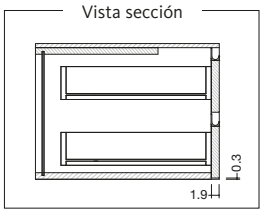


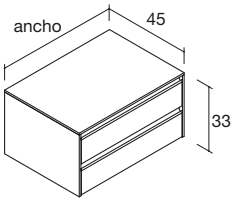


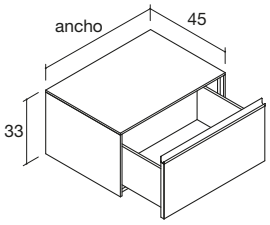


### h.33 cm

| | 47,6 | 55,2 | 62,8 | 78 | 93,2 | 108,4 | 47,6 | 55,2 | 62,8 | 78 | 93,2 | 108,4 |
|---|---|---|---|---|---|---|---|---|---|---|---|---|
| Referencia | MDS-32 | MDS-37 | MDS-34 | MDS-35 | MDS-33 | MDS-311 | MDT-32 | MDT-37 | MDT-34 | MDT-35 | MDT-33 | MDT-311 |
| Puntos | 175 | 184 | 194 | 214 | 235 | 255 | 136 | 143 | 150 | 167 | 181 | 206 |
| Con tacos / Colgar | 187 / 185 | 196 / 194 | 206 / 204 | 226 / 224 | 247 / 245 | 267 / 265 | 148 / 146 | 155 / 153 | 162 / 160 | 179 / 177 | 193 / 191 | 218 / 216 |

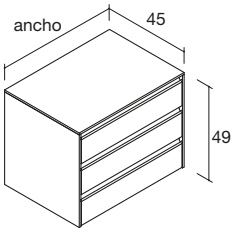


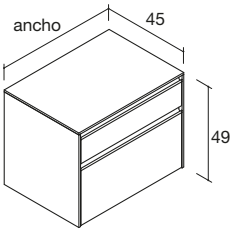


### h.49 cm

| | 47,6 | 55,2 | 62,8 | 78 | 93,2 | 108,4 | 47,6 | 55,2 | 62,8 | 78 | 93,2 | 108,4 |
|---|---|---|---|---|---|---|---|---|---|---|---|---|
| Referencia | MDT-42 | MDT-47 | MDT-44 | MDT-45 | MDT-43 | MDT-411 | MDS-42 | MDS-47 | MDS-44 | MDS-45 | MDS-43 | MDS-411 |
| Puntos | 243 | 255 | 268 | 296 | 323 | 351 | 205 | 216 | 226 | 249 | 271 | 295 |
| Con tacos / Colgar | 255 / 253 | 267 / 265 | 280 / 278 | 308 / 306 | 335 / 333 | 363 / 361 | 217 / 215 | 228 / 226 | 238 / 236 | 261 / 259 | 283 / 281 | 307 / 305 |

# Mesitas y cómodas: Top

## Mesitas y cómodas Top: Tirador Top

Frente de 19 mm con tirador Top

ⓘ Añadir tacos si el módulo va a suelo. Ver en tabla de precios ⓘ Guías de extracción total opcionales +13 ptos./cajón ⓘ Todos los módulos se sirven montados.

ⓘ Anclar a pared.

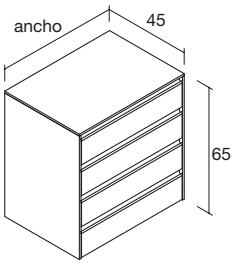


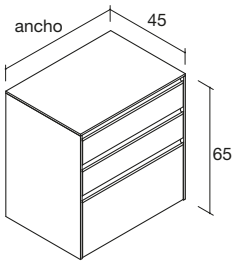


### h.65 cm

| | | | | | | | | | | | | |
|---|---|---|---|---|---|---|---|---|---|---|---|---|
| | 47,6 | 55,2 | 62,8 | 78 | 93,2 | 108,4 | 47,6 | 55,2 | 62,8 | 78 | 93,2 | 108,4 |
| Referencia | MDT-52 | MDT-57 | MDT-54 | MDT-55 | MDT-53 | MDT-511 | MDS-52 | MDS-57 | MDS-54 | MDS-55 | MDS-53 | MDS-511 |
| Puntos | 312 | 328 | 343 | 378 | 413 | 447 | 274 | 287 | 300 | 331 | 359 | 389 |
| Con tacos | 324 | 340 | 355 | 390 | 425 | 459 | 286 | 299 | 312 | 343 | 371 | 401 |

ⓘ Anclar a pared.

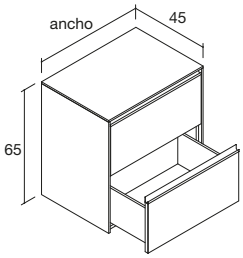


### h.65 cm

| | | | | | | |
|---|---|---|---|---|---|---|
| | ancho 47,6 | ancho 55,2 | ancho 62,8 | ancho 78 | ancho 93,2 | ancho 108,4 |
| Referencia | MDR-52 | MDR-57 | MDR-54 | MDR-55 | MDR-53 | MDR-511 |
| Puntos | 235 | 247 | 258 | 283 | 306 | 332 |
| Con tacos | 247 | 259 | 270 | 295 | 318 | 344 |

ⓘ Anclar a pared.

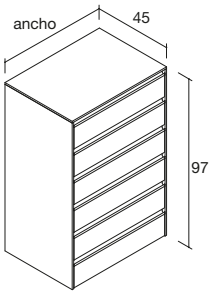


ⓘ Anclar a pared.

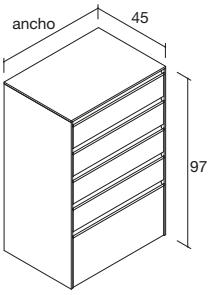


### h.97 cm

| | | | | | | | | | | | | |
|---|---|---|---|---|---|---|---|---|---|---|---|---|
| | 47,6 | 55,2 | 62,8 | 78 | 93,2 | 108,4 | 47,6 | 55,2 | 62,8 | 78 | 93,2 | 108,4 |
| Referencia | MDT-72 | MDT-77 | MDT-74 | MDT-75 | MDT-73 | MDT-711 | MDS-72 | MDS-77 | MDS-74 | MDS-75 | MDS-73 | MDS-711 |
| Puntos | 457 | 480 | 502 | 552 | 602 | 651 | 419 | 440 | 458 | 505 | 573 | 593 |
| Con tacos | 469 | 492 | 514 | 564 | 614 | 663 | 431 | 452 | 470 | 517 | 585 | 605 |

ⓘ Anclar a pared.

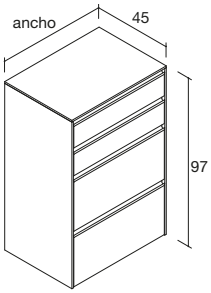


### h.97 cm

| | | | | | | |
|---|---|---|---|---|---|---|
| | ancho 47,6 | ancho 55,2 | ancho 62,8 | ancho 78 | ancho 93,2 | ancho 108,4 |
| Referencia | MDR-72 | MDR-77 | MDR-74 | MDR-75 | MDR-73 | MDR-711 |
| Puntos | 380 | 400 | 416 | 457 | 495 | 537 |
| Con tacos | 392 | 412 | 428 | 469 | 507 | 549 |

# Mesitas y cómodas: Dressbox

ⓘ Ver sección Dressbox para más información
ⓘ Medida especial sin incremento

## Mesitas y cómodas colección Dressbox

**Frente de 19 mm con tirador**

ⓘ Añadir tacos si el módulo va a suelo. Ver en tabla de precios ⓘ Guías de extracción total opcionales +13 ptos./cajón
ⓘ Opción para colgar a pared. Ver en tabla de precios
ⓘ Indicar tirador
ⓘ Ver sección Dressbox para más información.

ⓘ Todos los módulos se sirven montados.

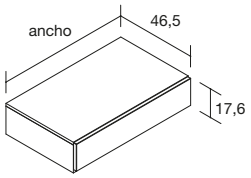


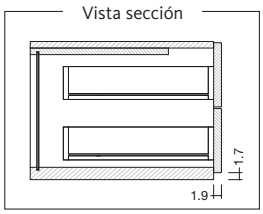


### h.17,6 cm

| | ancho 45,6 | ancho 53,2 | ancho 60,8 | ancho 76 | ancho 91,2 | ancho 106,4 |
|---|---|---|---|---|---|---|
| **Referencia** | **WDC-12E** | **WDC-17E** | **WDC-14E** | **WDC-15E** | **WDC-13E** | **WDC-111E** |
| A1 | 85 | 92 | 98 | 112 | 126 | 141 |
| Top | 89 | 97 | 104 | 121 | 137 | 155 |
| Slim | 89 | 96 | 103 | 118 | 133 | 149 |
| Con tacos / Colgar | Con tacos: **+12 ptos.** / Para colgar: **+10 ptos.** | | | | | |

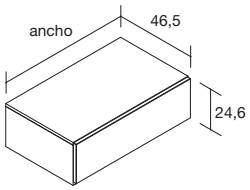


### h.24,6 cm

| | ancho 45,6 | ancho 53,2 | ancho 60,8 | ancho 76 | ancho 91,2 | ancho 106,4 |
|---|---|---|---|---|---|---|
| **Referencia** | **WDC-22E** | **WDC-27E** | **WDC-24E** | **WDC-25E** | **WDC-23E** | **WDC-211E** |
| A1 | 91 | 102 | 104 | 118 | 131 | 143 |
| Top | 95 | 107 | 110 | 127 | 142 | 157 |
| Slim | 95 | 106 | 109 | 124 | 138 | 151 |
| Con tacos / Colgar | Con tacos: **+12 ptos.** / Para colgar: **+10 ptos.** | | | | | |

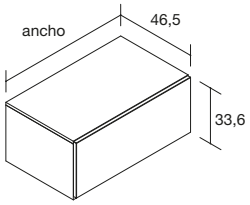


### h.33,6 cm

| | ancho 45,6 | ancho 53,2 | ancho 60,8 | ancho 76 | ancho 91,2 | ancho 106,4 |
|---|---|---|---|---|---|---|
| **Referencia** | **WDC-32E** | **WDC-37E** | **WDC-34E** | **WDC-35E** | **WDC-33E** | **WDC-311E** |
| A1 | 98 | 111 | 114 | 130 | 141 | 157 |
| Top | 102 | 116 | 120 | 139 | 152 | 171 |
| Slim | 102 | 115 | 119 | 136 | 148 | 165 |
| Con tacos / Colgar | Con tacos: **+12 ptos.** / Para colgar: **+10 ptos.** | | | | | |

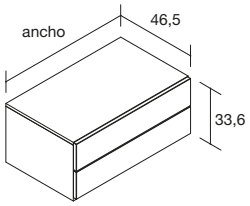


### h.33,6 cm

| | ancho 45,6 | ancho 53,2 | ancho 60,8 | ancho 76 | ancho 91,2 | ancho 106,4 |
|---|---|---|---|---|---|---|
| **Referencia** | **WDS-32E** | **WDS-37E** | **WDS-34E** | **WDS-35E** | **WDS-33E** | **WDS-311E** |
| A1 | 137 | 145 | 152 | 165 | 184 | 202 |
| Top | 141 | 150 | 158 | 174 | 195 | 216 |
| Slim | 141 | 149 | 157 | 171 | 191 | 210 |
| Con tacos / Colgar | Con tacos: **+12 ptos.** / Para colgar: **+10 ptos.** | | | | | |

# Mesitas y cómodas: Dressbox

ⓘ Ver sección Dressbox para más información
ⓘ Medida especial sin incremento

## Mesitas y cómodas colección Dressbox

**Frente de 19 mm con tirador**

ⓘ Añadir tacos si el módulo va a suelo. Ver en tabla de precios ⓘ Guías de extracción total opcionales +13 ptos./cajón ⓘ Todos los módulos se sirven montados.

ⓘ Indicar tirador

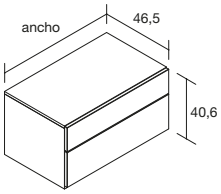


### h.40,6 cm

| | ancho 45,6 | ancho 53,2 | ancho 60,8 | ancho 76 | ancho 91,2 | ancho 106,4 |
|---|---|---|---|---|---|---|
| **Referencia** | **WDC-42E** | **WDC-47E** | **WDC-44E** | **WDC-45E** | **WDC-43E** | **WDC-411E** |
| A1 | 144 | 152 | 160 | 176 | 193 | 209 |
| Top | 148 | 157 | 166 | 185 | 204 | 223 |
| Slim | 148 | 156 | 165 | 182 | 200 | 217 |
| Con tacos / Colgar | Con tacos: **+12 ptos.** / Para colgar: **+10 ptos.** | | | | | |

ⓘ Anclar a pared.

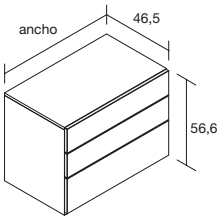


### h.56,6 cm

| | ancho 45,6 | ancho 53,2 | ancho 60,8 | ancho 76 | ancho 91,2 | ancho 106,4 |
|---|---|---|---|---|---|---|
| **Referencia** | **WDC-52E** | **WDC-57E** | **WDC-54E** | **WDC-55E** | **WDC-53E** | **WDC-511E** |
| A1 | 197 | 207 | 215 | 232 | 255 | 277 |
| Top | 201 | 212 | 221 | 241 | 266 | 291 |
| Slim | 201 | 211 | 220 | 238 | 262 | 285 |
| Con tacos | Con tacos: **+12 ptos.** | | | | | |

ⓘ Anclar a pared.

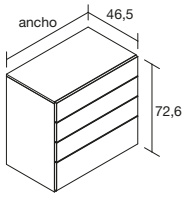


### h.72,6 cm

| | ancho 45,6 | ancho 53,2 | ancho 60,8 | ancho 76 | ancho 91,2 | ancho 106,4 |
|---|---|---|---|---|---|---|
| **Referencia** | **WDC-62E** | **WDC-67E** | **WDC-64E** | **WDC-65E** | **WDC-63E** | **WDC-611E** |
| A1 | 245 | 257 | 267 | 288 | 316 | 343 |
| Top | 249 | 262 | 273 | 297 | 327 | 357 |
| Slim | 249 | 261 | 272 | 294 | 323 | 351 |
| Con tacos | Con tacos: **+12 ptos.** | | | | | |

ⓘ Anclar a pared.

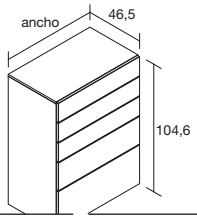


### h.104,6 cm

| | ancho 45,6 | ancho 53,2 | ancho 60,8 | ancho 76 | ancho 91,2 | ancho 106,4 |
|---|---|---|---|---|---|---|
| **Referencia** | **WDS-92E** | **WDS-97E** | **WDS-94E** | **WDS-95E** | **WDS-93E** | **WDS-911E** |
| A1 | 311 | 323 | 334 | 362 | 396 | 429 |
| Top | 315 | 328 | 340 | 371 | 407 | 443 |
| Slim | 315 | 327 | 339 | 368 | 403 | 437 |
| Con tacos | Con tacos: **+12 ptos.** | | | | | |

# Mesitas y cómodas: Addliving

ⓘ Ver tarifa Addliving para más información.

## Mesitas y cómodas colección Addliving

Frente de 22 mm con galce

ⓘ Añadir tacos si el módulo va a suelo. Ver en tabla de precios ⓘ Opción para colgar. Ver en tabla de precios

ⓘ Todos los módulos se sirven montados.

ⓘ Módulos con tapa y laterales incluidos ⓘ Disponible en fondo 32 cm (sin incremento)

ⓘ Guías de extracción total opcionales +13 ptos./cajón

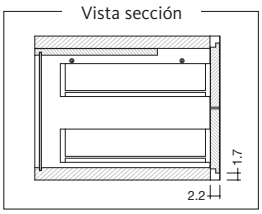


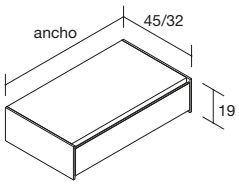


### h.19 cm

| | ancho 47,6 | ancho 62,8 | ancho 78 | ancho 93,2 |
|---|---|---|---|---|
| Referencia | MDC-12S | MDC-14S | MDC-15S | MDC-13S |
| Puntos | 118 | 139 | 156 | 178 |
| Con tacos / Colgar | 130 / 128 | 151 / 149 | 168 / 166 | 190 / 188 |

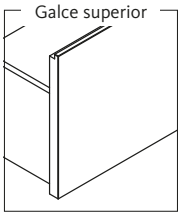


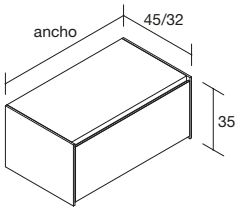


### h.35 cm

| | ancho 47,6 | ancho 62,8 | ancho 78 | ancho 93,2 |
|---|---|---|---|---|
| Referencia | MDC-22S | MDC-24S | MDC-25S | MDC-23S |
| Puntos | 144 | 166 | 188 | 205 |
| Con tacos / Colgar | 156 / 154 | 178 / 176 | 200 / 198 | 217 / 215 |

ⓘ Galce superior e inferior (ver detalle).

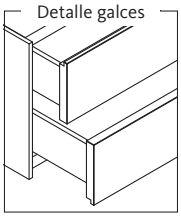


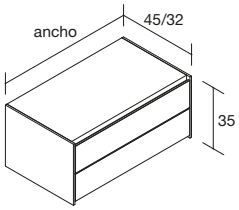


### h.35 cm

| | ancho 47,6 | ancho 62,8 | ancho 78 | ancho 93,2 |
|---|---|---|---|---|
| Referencia | MDU-22S | MDU-24S | MDU-25S | MDU-23S |
| Puntos | 177 | 206 | 233 | 253 |
| Con tacos / Colgar | 189 / 187 | 218 / 216 | 245 / 243 | 265 / 263 |

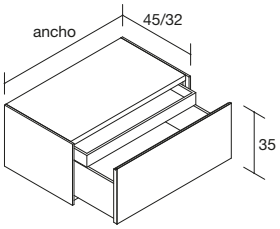


### h.35 cm

| | ancho 47,6 | ancho 62,8 | ancho 78 | ancho 93,2 |
|---|---|---|---|---|
| Referencia | MDI-22S | MDI-24S | MDI-25S | MDI-23S |
| Puntos | 175 | 203 | 231 | 250 |
| Con tacos / Colgar | 187 / 185 | 215 / 213 | 243 / 241 | 262 / 260 |

# Mesitas y cómodas: Addliving

ⓘ Ver tarifa Addliving para más información.

## Mesitas y cómodas colección Addliving

Frente de 22 mm con galce

ⓘ Añadir tacos si el módulo va a suelo. Ver en tabla de precios

ⓘ Todos los módulos se sirven montados.

ⓘ Módulos con tapa y laterales incluidos ⓘ Disponible en fondo 32 cm (sin incremento)

ⓘ Guías de extracción total opcionales +13 ptos./cajón

ⓘ Anclar a pared

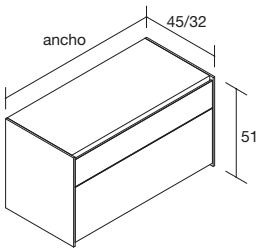


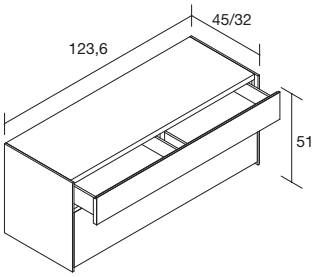


### h.51 cm

| | ancho 47,6 | ancho 62,8 | ancho 78 | ancho 93,2 | ancho 123,6 |
|---|---|---|---|---|---|
| Referencia | MDU-32S | MDU-34S | MDU-35S | MDU-33S | MDU-36S |
| Puntos | 205 | 233 | 260 | 283 | 417 |
| Con tacos | 217 | 245 | 272 | 295 | 435 |

ⓘ Anclar a pared

Detalle galces

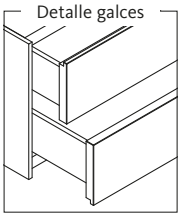

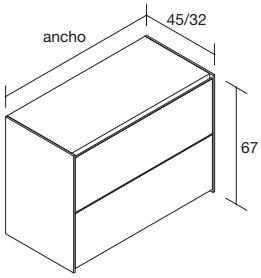


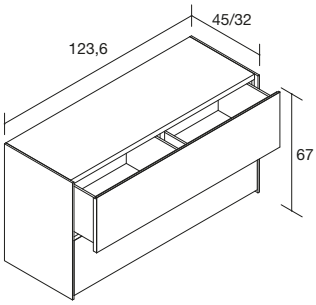


### h.67 cm

| | ancho 47,6 | ancho 62,8 | ancho 78 | ancho 93,2 | ancho 123,6 |
|---|---|---|---|---|---|
| Referencia | MDU-42S | MDU-44S | MDU-45S | MDU-43S | MDU-46S |
| Puntos | 225 | 256 | 287 | 307 | 454 |
| Con tacos | 237 | 268 | 299 | 319 | 472 |

## Diáfano Flank para apilar sobre mesitas y cómodas Addliving

Ancho fuelle

ⓘ Restar precio de la tapa del módulo (ver tabla: Descuento módulo) ⓘ Piezas metálicas lacadas ⓘ Sin trasera

ⓘ Sustituir la tapa por el diáfano metálico

ⓘ Disponible en fondo 32 cm (sin incremento) ⓘ Hueco útil h.14 cm ⓘ Restar 2 cm a la medida del ancho de la mesita.

Vista explosión

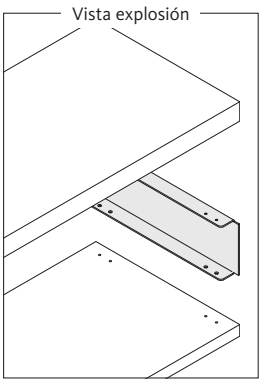

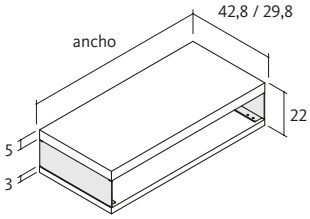


| Ancho módulo | Descuento módulo |
|---|---|
| 47,6 cm | -20 ptos. |
| 62,8 cm | -27 ptos. |
| 78 cm | -33 ptos. |
| 93,2 cm | -40 ptos. |
| 123,6 cm | -54 ptos. |

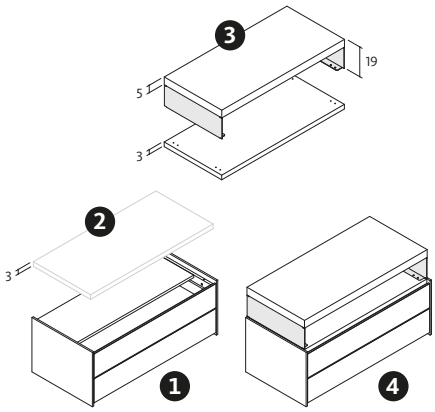


| | ancho fuelle: mín.30,4 - máx.121,6 cm |
|---|---|
| Referencia | DX-20 |
| Puntos | 87 m.l + 127 |

1. Elegir un módulo Addliving
2. Retirar la tapa de 3 cm
3. Sustituir por el diáfano metálico
4. Módulo final

# Módulos para camas: Addliving

ⓘ Ver tarifa Addliving para más información.

## Módulos de puertas: Addliving

Frente de 22 mm con galce

ⓘ Añadir tacos si el módulo va a suelo. Ver en tabla de precios ⓘ Opción para colgar a pared. Ver en tabla de precios

ⓘ Indicar mano (I/D) ⓘ Módulos con tapa y laterales incluidos ⓘ Disponible en fondo 32 cm (sin incremento) ⓘ Todos los módulos se sirven montados

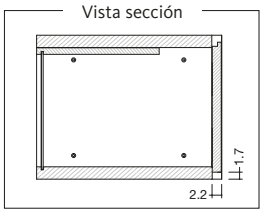


### h.35 cm

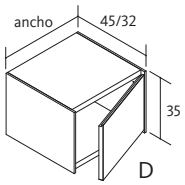


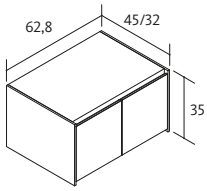


| | | | | |
|---|---|---|---|---|
| | ancho 32,4 | ancho 47,6 | ancho 62,8 | ancho 62,8 |
| Referencia | **MDP-21S** I/D | **MDP-22S** I/D | **MDP-24S** I/D | **MDP-24S** |
| Puntos | 112 | 132 | 151 | 173 |
| Con tacos / Colgar | 124 / 122 | 144 / 142 | 163 / 161 | 185 / 183 |

### h.35 cm

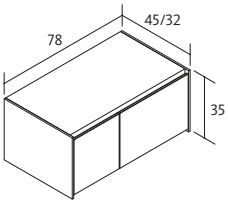


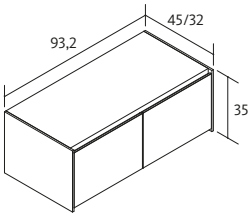


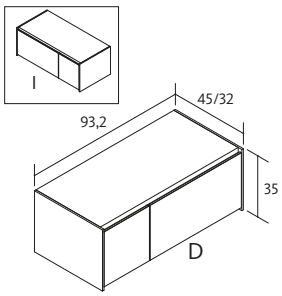


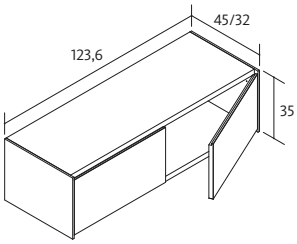


| | | | | |
|---|---|---|---|---|
| | ancho 78 | ancho 93,2 (ptas.iguales) | ancho 93,2 | ancho 123,6 |
| Referencia | **MDP-25S** I/D | **MDP-23S** | **MDP-23S** I/D | **MDP-26S** |
| Puntos | 191 | 211 | 210 | 256 |
| Con tacos / Colgar | 203 / 201 | 223 / 221 | 222 / 220 | 274 / 271 |

### h.51 cm

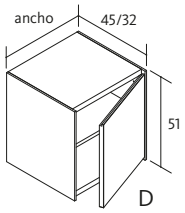


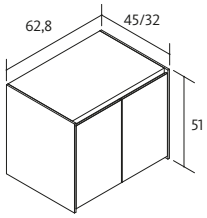


| | | | | |
|---|---|---|---|---|
| | ancho 32,4 | ancho 47,6 | ancho 62,8 | ancho 62,8 |
| Referencia | **MDP-31S** I/D | **MDP-32S** I/D | **MDP-34S** I/D | **MDP-34S** |
| Puntos | 137 | 164 | 188 | 210 |
| Con tacos / Colgar | 149 / 147 | 176 / 174 | 200 / 198 | 222 / 220 |

### h.51 cm

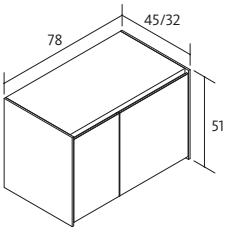


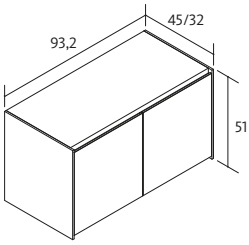


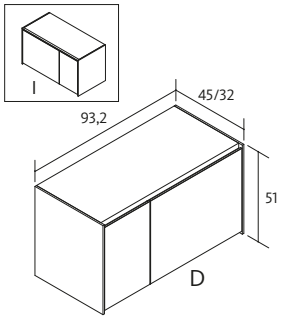


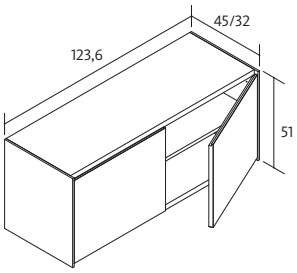


| | | | | |
|---|---|---|---|---|
| | ancho 78 | ancho 93,2 (ptas.iguales) | ancho 93,2 | ancho 123,6 |
| Referencia | **MDP-35S** I/D | **MDP-33S** | **MDP-33S** I/D | **MDP-36S** |
| Puntos | 233 | 258 | 258 | 319 |
| Con tacos / Colgar | 245 / 243 | 270 / 268 | 270 / 268 | 337 / 334 |

# Módulos para camas: Addliving

ⓘ Ver tarifa Addliving para más información.

## Módulos diáfanos: Addliving

ⓘ Añadir tacos si el módulo va a suelo. Ver en tabla de precios ⓘ Opción para colgar a pared. Ver en tabla de precios

ⓘ Indicar mano (I/D) ⓘ Módulos con tapa y laterales incluidos ⓘ Disponible en fondo 32 cm (sin incremento) ⓘ Todos los módulos se sirven montados

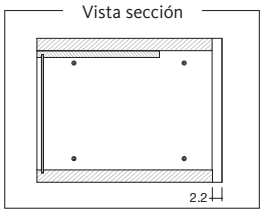


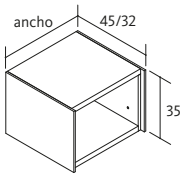


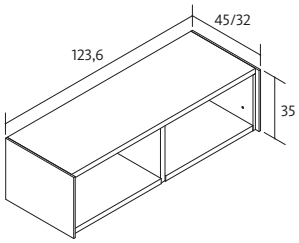


### h.35 cm

| | ancho 32,4 | ancho 47,6 | ancho 62,8 | ancho 78 | ancho 93,2 | ancho 123,6 |
|---|---|---|---|---|---|---|
| Referencia | MDH-21 | MDH-22 | MDH-24 | MDH-25 | MDH-23 | MDH-26 |
| Puntos | 79 | 96 | 111 | 124 | 141 | 179 |
| Con tacos / Colgar | 91 / 89 | 108 / 106 | 123 / 121 | 136 / 134 | 153 / 151 | 197 / 194 |

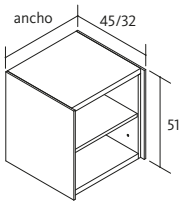


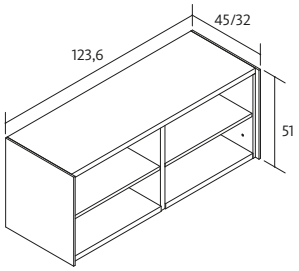


### h.51 cm

| | ancho 32,4 | ancho 47,6 | ancho 62,8 | ancho 78 | ancho 93,2 | ancho 123,6 |
|---|---|---|---|---|---|---|
| Referencia | MDH-31 | MDH-32 | MDH-34 | MDH-35 | MDH-33 | MDH-36 |
| Puntos | 102 | 122 | 142 | 159 | 179 | 230 |
| Con tacos / Colgar | 114 / 112 | 134 / 132 | 154 / 152 | 171 / 169 | 191 / 189 | 248 / 245 |

## Diáfano Flank para apilar sobre módulos Addliving

Ancho fuelle

ⓘ Restar precio de la tapa del módulo (ver tabla: Descuento módulo) ⓘ Piezas metálicas lacadas ⓘ Sin trasera ⓘ Sustituir la tapa por el diáfano metálico

ⓘ Disponible en fondo 32 cm (sin incremento) ⓘ Hueco útil h.14 cm ⓘ Restar 2 cm a la medida del ancho de la mesita.

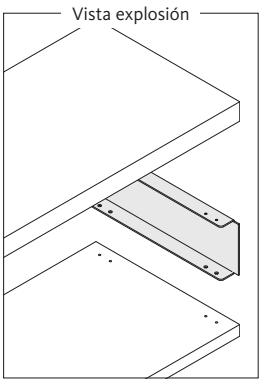


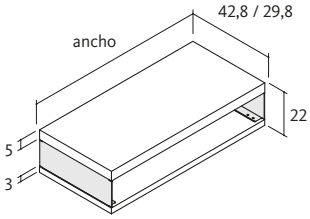


| Ancho módulo | Descuento módulo |
|---|---|
| 32,4 cm | -13 ptos. |
| 47,6 cm | -20 ptos. |
| 62,8 cm | -27 ptos. |
| 78 cm | -33 ptos. |
| 93,2 cm | -40 ptos. |
| 123,6 cm | -54 ptos. |

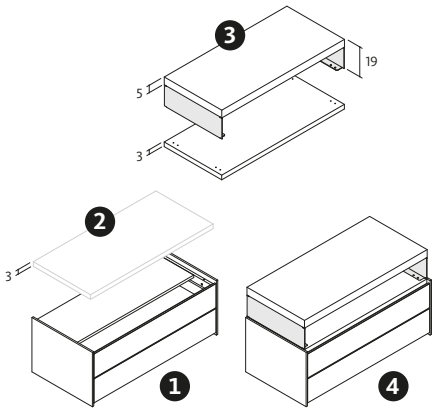


| | ancho fuelle: mín.30,4 - máx.121,6 cm |
|---|---|
| Referencia | DX-20 |
| Puntos | 87 m.l + 127 |

1. Elegir un módulo Addliving
2. Retirar la tapa de 3 cm
3. Sustituir por el diáfano metálico
4. Módulo final

# Complementos para mesitas y cómodas

## Encimera cristal lacado — 0,6 cm

ⓘ Cristal óptico templado

ⓘ Para cristal lacado indicar acabado

ⓘ

| Módulo. | Ref. | Fondo (B) |
|---|---|---|
| Outline | BFx-xx | 44,9 cm |
| Top | MDT/S-xx | 45 cm |
| Dressbox | WDC-xx | 44,6 cm |
| AddLiving | DDC-xx | 42,8 cm |

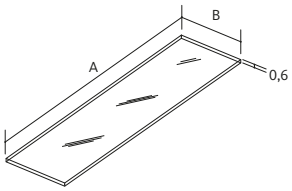


| | Encimera a medida. Grueso 0,6 cm (precio por m²) |
|---|---|
| **Referencia** | **EC-F** |
| Cristal | 186 |
| Cristal lacado | 252 |

## Zócalo a medida — h.4 - 20 cm

ⓘ Precio por metro lineal (Sumar A+B)

ⓘ Incluye tacos reguladores

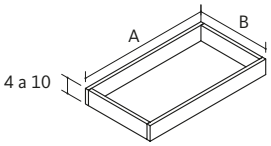


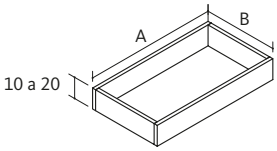


## Tarima a medida — h.5 cm

ⓘ Incluye tacos reguladores

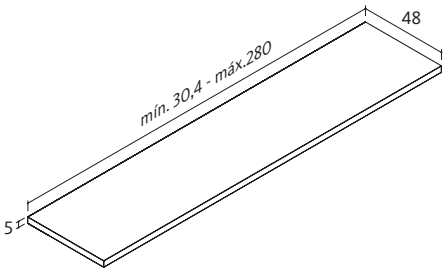


| | Zócalo alto de 4 a 10 cm | Zócalo alto de 10 a 20 cm | Tarima de grueso 5 cm / Fondo 48 cm |
|---|---|---|---|
| **Referencia** | **KZB-ESP** | **KZA-ESP** | **DTR-5** |
| Puntos | 29 m.l. | 58 m.l. | 77 m.l. |

## Patas y tacos reguladores

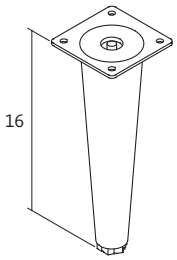


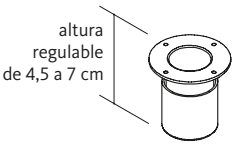


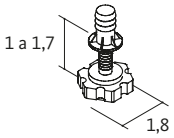


| | | (siempre en color negro) | | (siempre en color negro) |
|---|---|---|---|---|
| | pata apoyo módulos colgados | pata redonda | juego 4 uds. | 4 tacos reguladores |
| **Referencia** | **XDC-15M** | **KX-P1R** | **KX-P4R** | **KX-R** |
| Puntos | 15 | 5 | 20 | 6 |

# Patas metálicas para módulos

## Patas de pletina

h.16 / 24 cm

ⓘ Escoger ancho inferior respecto al ancho del módulo / mesita ⓘ Para módulos o mesitas de fondo 44,6 - 45 cm

⚠ **Para módulos anclados a pared. Obligatorio**

ⓘ Indicar acabado lacado

ⓘ Incluye tacos reguladores

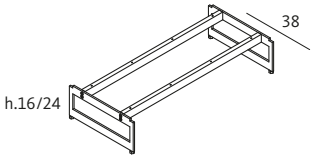


| | ancho 38 | ancho 53,2 | ancho 68,4 | ancho 83,6 | ancho 98,8 | ancho 114 |
|---|---|---|---|---|---|---|
| **Referencia** | **DPM-13** | **DPM-14** | **DPM-15** | **DPM-16** | **DPM-17** | **DPM-18** |
| h.16 cm | 148 | 156 | 163 | 171 | 179 | 186 |
| **Referencia** | **DPM-23** | **DPM-24** | **DPM-25** | **DPM-26** | **DPM-27** | **DPM-28** |
| h.24 cm | 156 | 164 | 171 | 179 | 187 | 194 |

## Patas de tubo

h.16 / 24 cm

ⓘ Escoger ancho inferior respecto al ancho del módulo / mesita ⓘ Para módulos o mesitas de fondo 44,6 - 45 cm

⚠ **Para módulos anclados a pared. Obligatorio**

ⓘ Indicar acabado lacado

ⓘ Incluye tacos reguladores

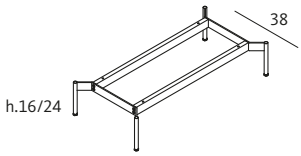


| | ancho 48,4 | ancho 63,6 | ancho 78,8 | ancho 94 | ancho 109,2 |
|---|---|---|---|---|---|
| **Referencia** | **DPR-13** | **DPR-14** | **DPR-15** | **DPR-16** | **DPR-17** |
| h.16 cm | 190 | 197 | 203 | 209 | 214 |
| **Referencia** | **DPR-23** | **DPR-24** | **DPR-25** | **DPR-26** | **DPR-27** |
| h.24 cm | 194 | 201 | 207 | 213 | 218 |

## Refuerzos para módulos colgados

ⓘ Para DPI: Indicar acabado lacado.

ⓘ XN siempre en gris metalizado

ⓘ Vista frontal y lateral

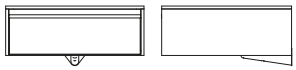

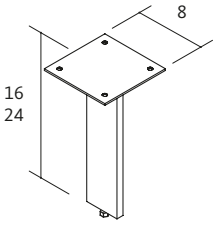


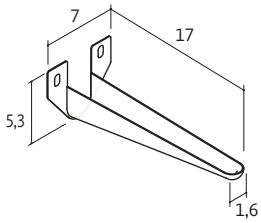


| | alto 16 cm | alto 24 cm | Refuerzo inferior. Colgado a pared |
|---|---|---|---|
| **Referencia** | **DPI-00** | **DPI-01** | **XN** |
| Puntos | 44 | 45 | 13 |

# Mesitas OX

## Mesitas OX

Opción encimera: Laminado o lacado

Opción Cómic en sobres laminados.

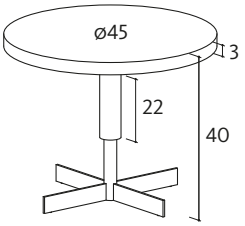


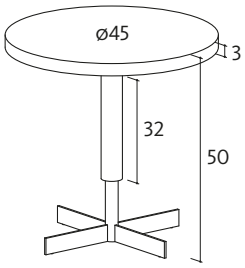


| | h.40 cm / ø 45 cm | h.50 cm / ø 45 cm |
|---|---|---|
| **Referencia** | **MN-5** | **MN-4** |
| Laminado | 123 | 132 |
| Lacado | 227 | 236 |

## Consideraciones técnicas - Mesitas OX

Opción encimera de cristal lacado

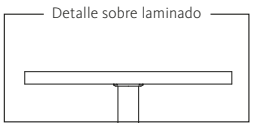


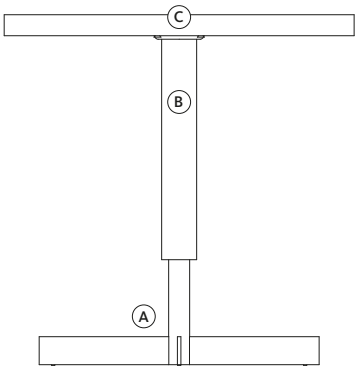


| PIEZAS. | ESPESOR. |
|---|---|
| A Patas: chapa acero lacado (lacado) | 0,5 cm |
| B Decorativo: Madera de haya (teñida o lacada) | ø5 cm |
| C Encimera: Tablero laminado. | 3 cm |

# Mesitas Nit

## Mesitas Nit

ⓘ Opción encimera: Laminado, DM lacado o cristal lacado

Opción Cómic en sobres laminados.

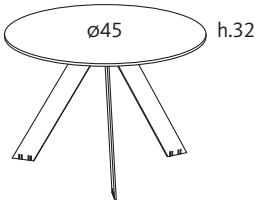


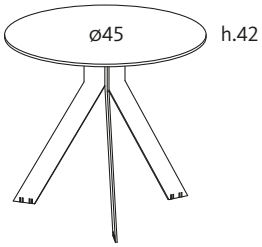


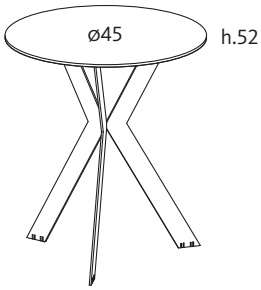


| | h.32 cm / ø 45 cm | h.42 cm / ø 45 cm | h.52 cm / ø 45 cm |
|---|---|---|---|
| **Referencia** | **MN-1** | **MN-2** | **MN-3** |
| Laminado | 77 | 120 | 139 |
| DM *(Cristal)* | 146 *(+85)* | 189 *(+85)* | 208 *(+85)* |

## Consideraciones técnicas - Mesitas Nit

ⓘ Sobre de DM. Opción encimera de cristal lacado

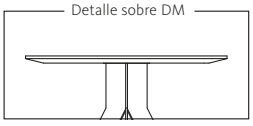


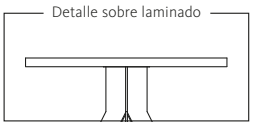


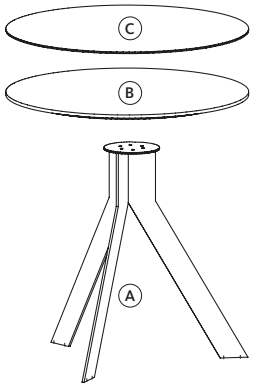


| PIEZAS. | ESPESOR. |
|---|---|
| Ⓐ Patas: chapa acero (lacado). | 0,4 cm |
| Ⓑ Sobre: laminado / DM (lacado). | 1,9 / 1.6 cm |
| Ⓒ Encimera: cristal lacado (opcional) | 0,6 cm |

# Mesitas Eclipse

## Mesitas Eclipse

ⓘ La opción lacado incluye el lacado del sobre y de las patas

Opción Cómic

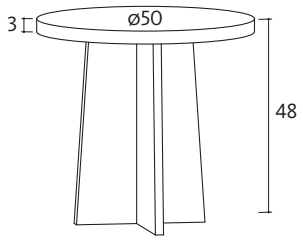


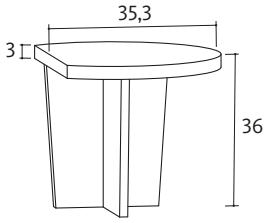


ⓘ Indicar mano: I ó D / En el dibujo: D

| | h.48 cm / ø 50 cm | h.36 cm / Segmento circular ø 42 cm |
|---|---|---|
| **Referencia** | **MN-6** | **MN-7** |
| Laminado | 51 | 38 |
| Lacado | 84 | 63 |

## Consideraciones técnicas - Mesitas Eclipse

ⓘ Opción encimera de cristal lacado

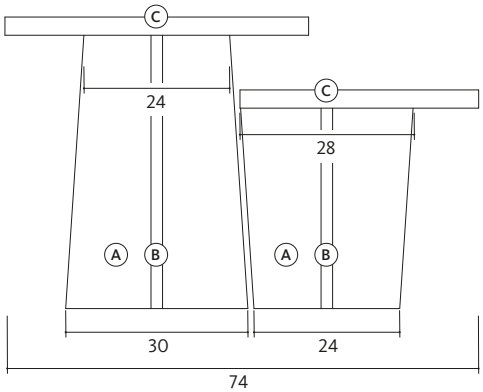


| PIEZAS. | ESPESOR. |
|---|---|
| Ⓐ Pata trasera: Tablero laminado. | 3 cm |
| Ⓑ Pata delantera: Tablero laminado. | 1,9 cm |
| Ⓒ Sobre: Tablero laminado. | 3 cm |

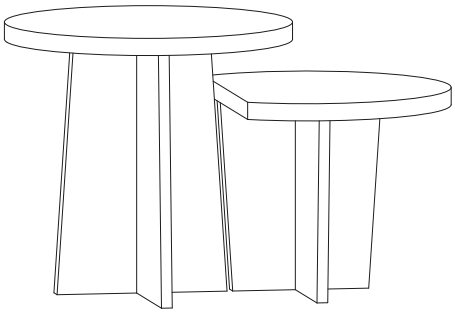

# Notas

## Notas

# Espejos: Base laminada

## Espejo con base de tablero laminado gr.3 cm

ⓘ Indicar el acabado del tablero laminado. Espejo de 52x162 cm

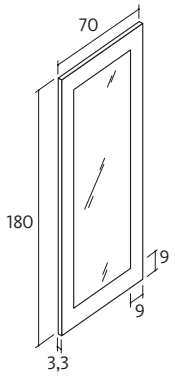


| Referencia | LE-180 |
|---|---|
| Laminado | 151 |

ⓘ Disponible en grueso 1,9 cm

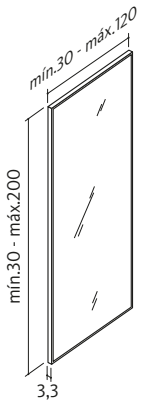


| | ancho y alto fuelle |
|---|---|
| Referencia | LE-F |
| Laminado | 156 m² |

## Espejo con base de tablero laminado gr.5 cm

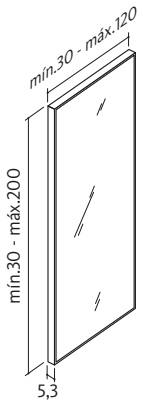


| | ancho y alto fuelle |
|---|---|
| Referencia | LE5-F |
| Laminado | 204 m² |

# Espejos: Base DM

## Consideraciones técnicas

- Modelos preparados para colgar
- Repisa con 7 cm útiles. Preparados para colgarse en dos orientaciones Bandeja inferior o superior
- La base y la repisa van siempre lacadas

| COMPONENTES. | ESPESOR. |
|---|---|
| Ⓐ Base: tablero de DM lacado | 1,6 cm |
| Ⓑ Espejo: canto pulido | 3 mm |
| Ⓒ Repisa: chapa acero lacado | 1,5 mm |

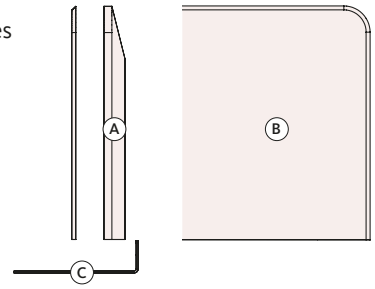


## Espejos sin repisa

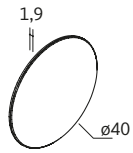


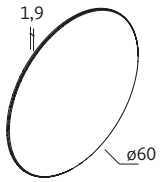


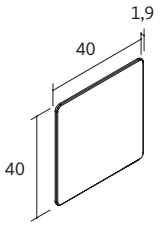


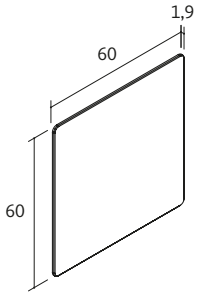


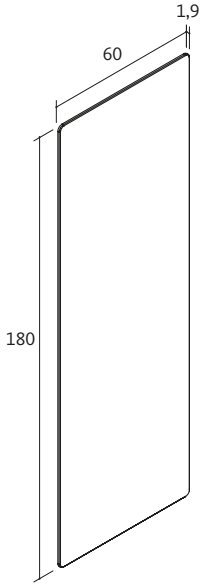


| | Ø 40 cm | Ø 60 cm | 40x40 cm | 60x60 cm | 60x180 cm |
|---|---|---|---|---|---|
| Referencia | EJ-01 | EJ-02 | EJ-03 | EJ-04 | EJ-13 |
| Puntos | 120 | 196 | 115 | 161 | 338 |

## Espejos con repisa

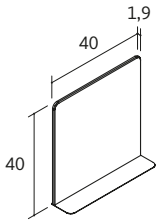


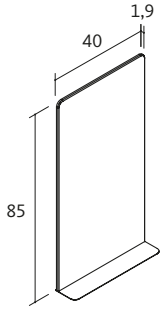


| | 40x40 cm | 40x85 cm |
|---|---|---|
| Referencia | EJ-07 | EJ-08 |
| Puntos | 114 | 158 |

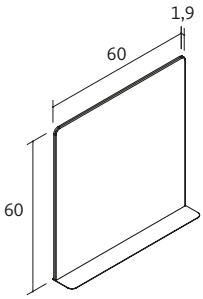


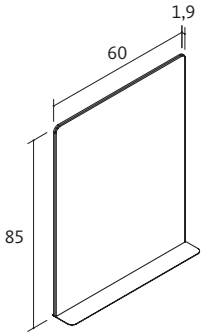


| | 60x60 cm | 60x85 cm |
|---|---|---|
| Referencia | EJ-11 | EJ-12 |
| Puntos | 155 | 191 |

# Estante Tony

## Tony: Estante expositor con iluminación. Detalles

Estante expositor con iluminación led. Incluye transformador y pulsador regulador de intensidad.
Información técnica: Potencia 9,6 W/m - Temperatura 3500 K
Opción cargador USB (Tipo A + Tipo C): +58 ptos.

*El transformador va incluido y queda completamente oculto. Conexión directa a 220 V. Incluye interruptor.

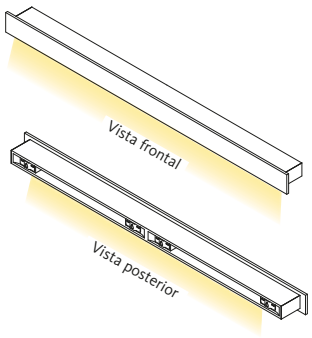


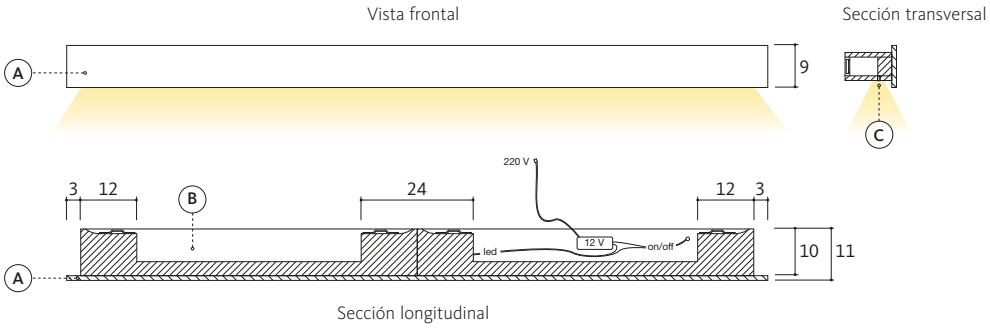


| COMPONENTES. | ESPESOR. |
|---|---|
| Ⓐ Frontal: tablero laminado o DM | 1 cm |
| Ⓑ Estructura: tablero atamborado | 6 cm |
| Ⓒ Tira led con difusor | 0.5 x 1.3 cm |

## Estante Tony · Laminado

ⓘ Se aconseja la preinstalación del punto de luz de la pared para un cableado oculto

ⓘ Indicar ubicación del pulsador (I/D)

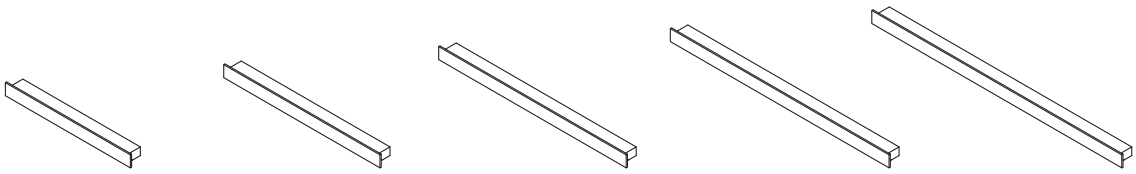

| | ancho 100 | ancho 125 | ancho 150 | ancho 175 | ancho 200 |
|---|---|---|---|---|---|
| **Referencia** | **EL-100** | **EL-125** | **EL-150** | **EL-175** | **EL-200** |
| Con LED | 106 | 113 | 122 | 129 | 137 |
| Sin LED | 77 | 83 | 90 | 96 | 102 |

## Estante Tony · DM Perforado

ⓘ Se aconseja la preinstalación del punto de luz de la pared para un cableado oculto

ⓘ Indicar ubicación del pulsador (I/D)

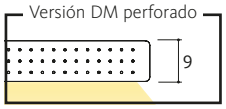


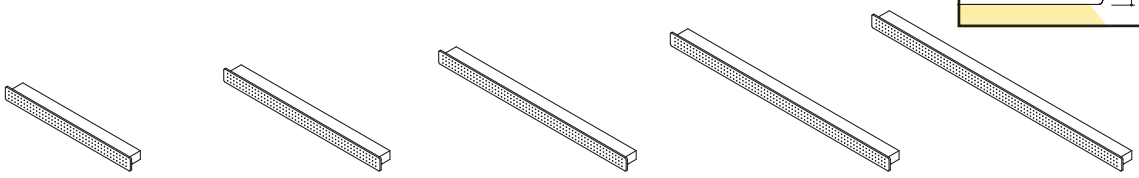

| | ancho 100 | ancho 125 | ancho 150 | ancho 175 | ancho 200 |
|---|---|---|---|---|---|
| **Referencia** | **EL-100D** | **EL-125D** | **EL-150D** | **EL-175D** | **EL-200D** |
| Con LED | 205 | 223 | 238 | 253 | 270 |
| Sin LED | 176 | 193 | 206 | 220 | 235 |

# Estantes soporte oculto con led

## Estantes a pared con soporte oculto y con led. Grueso 3 cm

ⓘ Pulsador con regulación de intensidad. Indicar mano. USB opcional Tipo A+C (+58 ptos.)

ⓘ Ancho mín. 59,6 cm y fondo mín. 19 cm

Detalle soporte oculto

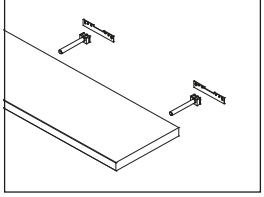

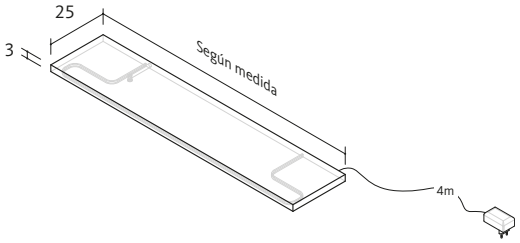


Detalle led (vista inferior)

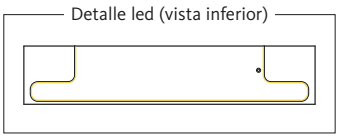

| | ancho a medida (máx. 210 cm) |
|---|---|
| **Referencia** | **EQ3L-SM** |
| Laminado | 128 m.l (mín. 53 ptos.) |

## Estantes a pared con soporte oculto y con led + USB. Grueso 5 cm

ⓘ Pulsador con regulación de intensidad. Indicar mano

ⓘ Ancho mín. 59,6 cm y fondo mín. 16 cm

Detalle soporte oculto

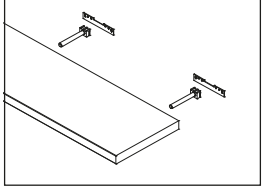

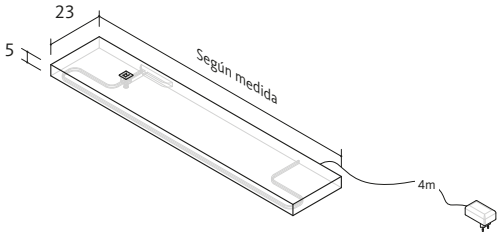


Detalle led (vista inferior)

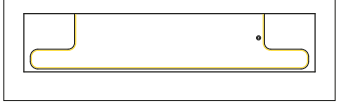

| | ancho a medida (máx. 210 cm) |
|---|---|
| **Referencia** | **EQ5L-SM** |
| Laminado | 206 m.l (mín. 60 ptos.) |

ⓘ El pulsador y la toma USB quedan alineadas

ⓘ Potencia 9,6 W/m - 3500 K

ⓘ Fuente de alimentación exterior

ⓘ Pulsador: dimmer con regulación de potencia

Detalle USB y pulsador

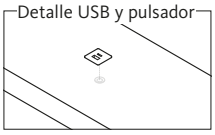

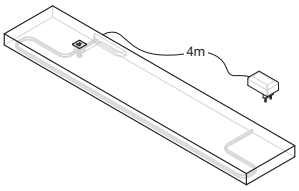

# Estantes Fly y Nest

## Estante Fly: DM Lacado

ⓘ Elementos metálicos siempre lacados.
La laca del metal y del estante pueden ser diferentes.
Ver acabados

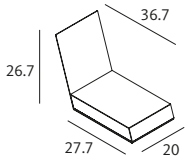


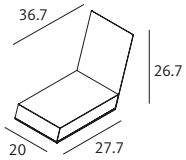


| Referencia | EFM-1I | EFM-1D |
|---|---|---|
| Puntos | 51 | 51 |

## Estante Fly: Madera

ⓘ Elementos metálicos siempre lacados.
La laca del metal y del estante pueden ser diferentes.
Opción madera teñida
Ver acabados.

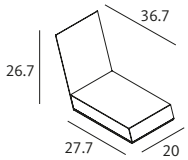


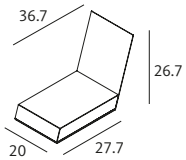


| Referencia | EF-1I | EF-1D |
|---|---|---|
| Puntos | 76 | 76 |

## Estante Fly recto: Laminado

ⓘ Elementos metálicos siempre lacados.
Con soporte oculto.

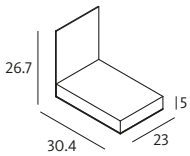


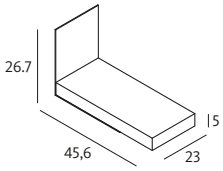


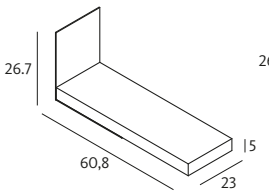


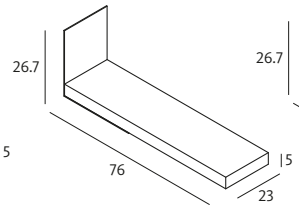


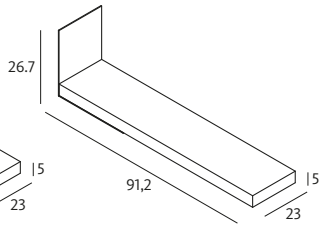


| | ancho 30,4 | ancho 45,6 | ancho 60,8 | ancho 76 | ancho 91,2 |
|---|---|---|---|---|---|
| Referencia | EQ5-30X | EQ5-45X | EQ5-60X | EQ5-76X | EQ5-91X |
| Puntos | 90 | 98 | 105 | 111 | 117 |

## Estante Nest grueso 3 y 5 cm

ⓘ Interior laminado.
Elementos metálicos siempre lacados.
Ver acabados.

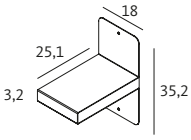


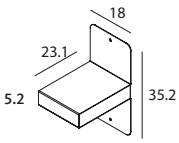


| Referencia | EN-3 | EN-5 |
|---|---|---|
| Puntos | 42 | 54 |

# Estantes y accesorio Nest

## Estantes a pared con soporte oculto. Grueso 3 cm

ⓘ Ancho mínimo 30 cm y fondo mínimo 16 cm

Disponible opción canto Cómic

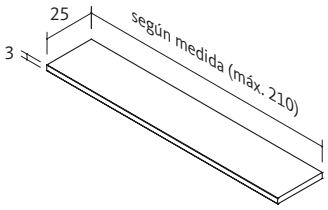


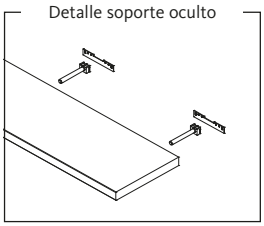


| | ancho a medida (máx. 210 cm) |
|---|---|
| **Referencia** | **EQ3-SM** |
| Laminado | 66 m.l (mín. 53 ptos.) |
| Lacado | 82 m.l (mín. 53 ptos.) |

## Accesorio Nest para estantes de grueso 3 cm

ⓘ Elementos metálicos siempre lacados.
Ver acabados

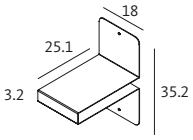


| Referencia | ENL-3 |
|---|---|
| Lacado | 36 |

## Estantes a pared con soporte oculto. Grueso 5 cm

ⓘ Ancho mínimo 30 cm y fondo mínimo 16 cm

Disponible opción canto Cómic

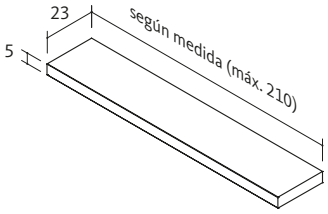


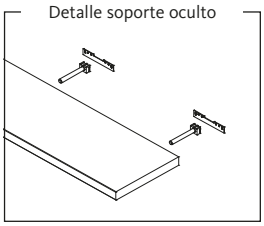


| | ancho a medida (máx. 210 cm) |
|---|---|
| **Referencia** | **EQ5-SM** |
| Laminado | 82 m.l (mín. 60 ptos.) |
| Lacado | 98 m.l (mín. 60 ptos.) |

## Accesorio Nest para estantes de grueso 5 cm

ⓘ Elementos metálicos siempre lacados.
Ver acabados

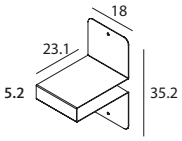


| Referencia | ENL-5 |
|---|---|
| Lacado | 47 |

# Módulos metálicos. Para colgar

## Consideraciones técnicas

⚠ No admite medida especial

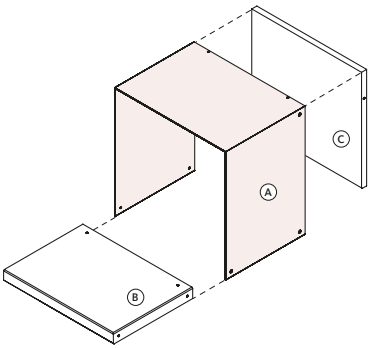


Los módulos metálicos están preparados para colgar.

| COMPONENTES. | ESPESOR. |
|---|---|
| (A) Estructura: Chapa acero lacado. | 2 mm |
| (B) Estantes: Tablero laminado o lacado. | 3 cm |
| (C) Trasera: Tablero laminado o lacado. | 1,6 cm |

## Módulos metálicos para colgar - Fondo 15 cm

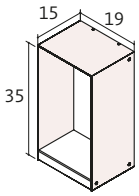


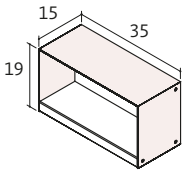


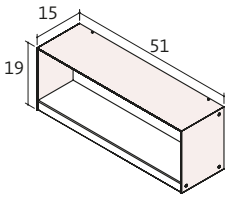


| | ancho 19 cm | ancho 35 cm | ancho 51 cm |
|---|---|---|---|
| **Referencia** | **MMJ211** | **MMJ121** | **MMJ131** |
| Puntos | 55 | 57 | 64 |
| Lacado estante | +2 | +3 | +5 |
| Lacado trasera | +2 | +2 | +3 |

## Módulos metálicos para colgar - Fondo 25 cm

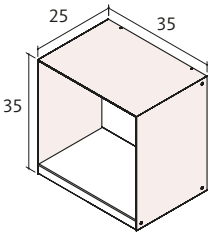


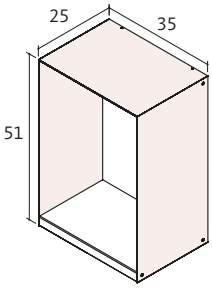


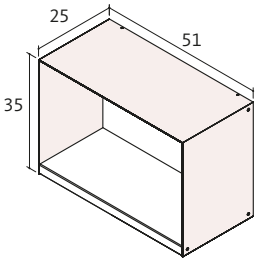


| | ancho 35 cm | ancho 35 cm | ancho 51 cm |
|---|---|---|---|
| **Referencia** | **MMJ222** | **MMJ322** | **MMJ232** |
| Puntos | 80 | 86 | 90 |
| Lacado estante | +6 | +6 | +8 |
| Lacado trasera | +4 | +7 | +6 |

# Estantería Flank

## Como configurar?

⚠ No admite medida especial de altura ni fondo ⓘ Estantería sin trasera.

ⓘ Permite la inserción de módulos.

**1** Partir de 1 módulo base y los módulos intercalables necesarios.
El estante inferior del módulo base va a suelo. Los costados metálicos y el estante superior del módulo base sirven como cierre.

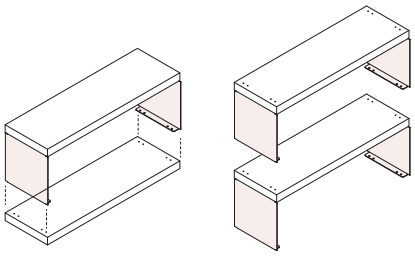

Módulo base: 1 ud. Módulos intercalables: 2 uds.

**2** Apilar los módulos intercalables sobre el estante inferior del módulo base. Cerrar con el resto de módulo base (laterales y estante superior)
El módulo base incluye tacos reguladores.

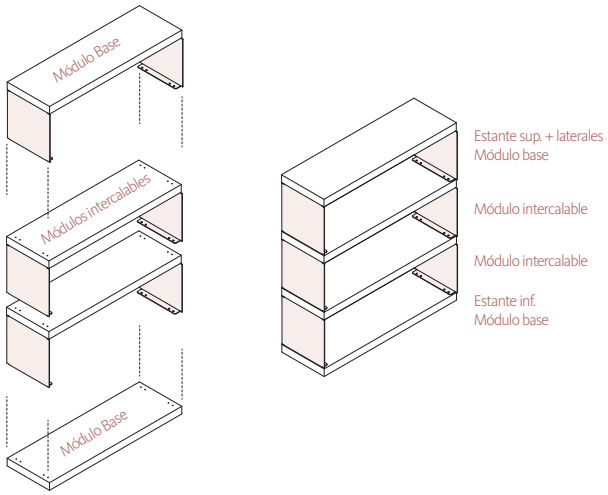


## Módulo Flank: Base h.42 cm

Versión Cómic disponible para los estantes

ⓘ Piezas metálicas lacadas. Indicar acabado

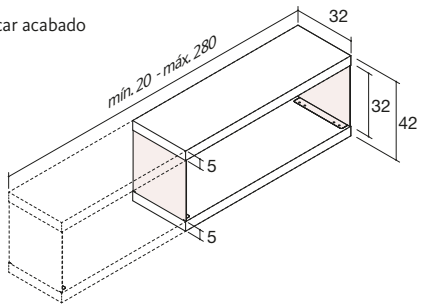


## Módulo Flank: Intercalable h.37 cm

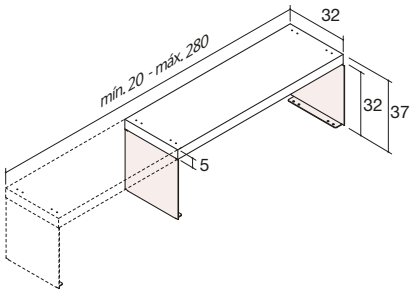


ancho fuelle (mín. 20 - máx.280 cm) - **A partir de 120 cm se recomienda añadir módulos insertados**

| Referencia | EX-01 | EX-02 |
|---|---|---|
| Puntos | 94 m.l + 180 | 46 m.l + 171 |

## Módulos para insertar: Cajones

ⓘ Indicar tirador. Tirador Top en horizontal

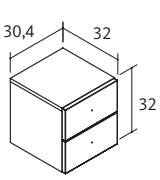


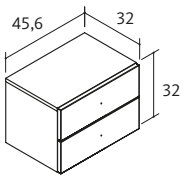


## Módulos para insertar: Puertas h.32 cm

ⓘ Indicar tirador. Tirador Top en vertical u horizontal: indicar en el pedido.

ⓘ Indicar mano: I ó D

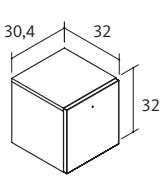


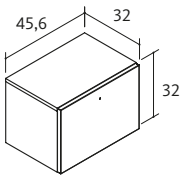


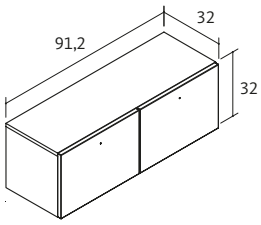


| | ancho 30,4 cm | ancho 45,6 cm | ancho 30,4 cm | ancho 45,6 cm | ancho 91,2 cm |
|---|---|---|---|---|---|
| Referencia | JAS-21 | JAS-22 | JAP-21 | JAP-22 | JAP-23 |
| Puntos | 104 | 111 | 56 | 63 | 108 |
| Tirador Top | 106 | 119 | 57 | 67 | 116 |

# Mesa Levita para Paralex

## Configuración

1. Indica el ancho para la mesa con distanciador.
   Distanciador disponible en 2 versiones: Laminado y Ona.
   Distanciador con rebaje para zócalo de 3 x 10 cm. Luz led opcional

2. Añade el plafón delantero (del mismo ancho que la mesa).
   Combínalo con un cabezal Paralex con el mismo plafón delantero.
   Plafón disponible en grueso 1,9 / 3 / 5 cm. Ver pág. siguiente.

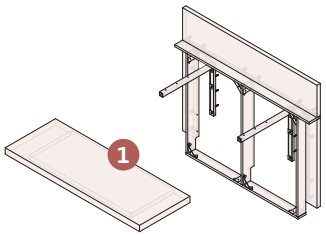


ⓘ Ejemplo: Ancho 175 cm

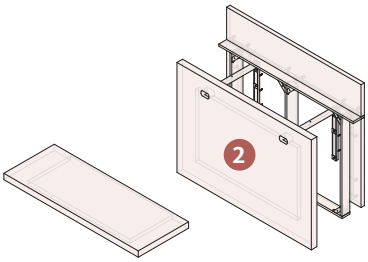


ⓘ Profundidad total según grueso del plafón delantero:
57 cm (panel 1,9 cm) / 58 cm (panel 3 cm) / 60 cm (panel 5 cm)

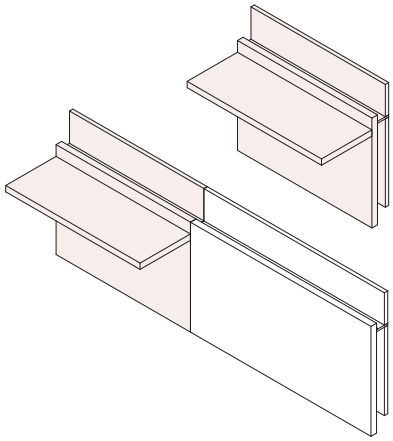

## 1 Paralex con mesa Levita — Ancho fuelle / h.105 cm

ⓘ Plafón delantero no incluido. Ver pág.siguiente ⓘ Opción led +85 ptos. ⓘ Con rebaje para zócalo (3 x 10 cm) ⓘ Con refuerzos metálicos (vistos por la parte inferior)

| Ancho | Paralex: Laminado |
|---|---|
| 100 cm | **222 ptos.** |
| 120 cm | **236 ptos.** |
| 140 cm | **250 ptos.** |
| 150 cm | **257 ptos.** |
| 160 cm | **264 ptos.** |
| 170 cm | **271 ptos.** |
| 190 cm | **285 ptos.** |
| 200 cm | **292 ptos.** |

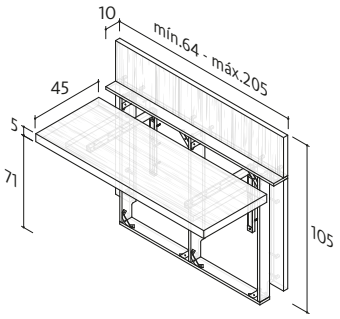


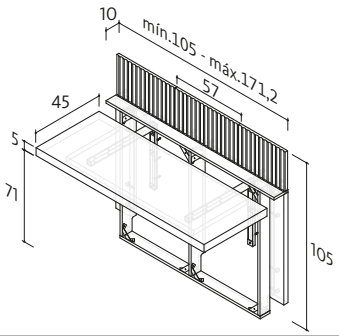


| Ancho | Paralex: Ona |
|---|---|
| 105 cm | **308 ptos.** |
| 120 cm | **331 ptos.** |
| 140 cm | **361 ptos.** |
| 150 cm | **376 ptos.** |
| 160 cm | **390 ptos.** |
| 170 cm | **405 ptos.** |

| Referencia | Paralex laminado: TL-2F | Paralex Ona: TL-2FO |
|---|---|---|
| Puntos | 70 m.l + 152 | 149 m.l + 152 |
| Iluminación Led | Led superior: **+ 85 ptos.** / Leds laterales: **+30 ptos.** | |

## Ejemplo: Cálculo de puntos

Ejemplo: **Mesa Levita con cabezal Paralex de ancho 175 cm**

1. **ref.TL-2F** Paralex Laminado con mesa = (1,75m * 70 m.l) + 152 = **275 ptos.**
2. **ref.CL3-HL** Plafón delantero 3 cm horizontal = (1,75m * 60 m.l) + 28 = **133 ptos.**

**Total = 275 + 133 = 408 ptos.**

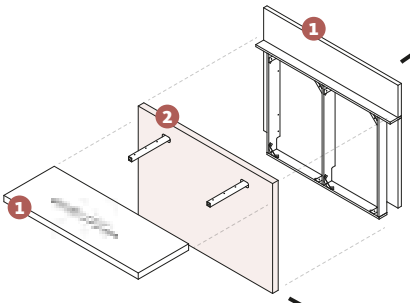


ref.TL-2F = 275 ptos.

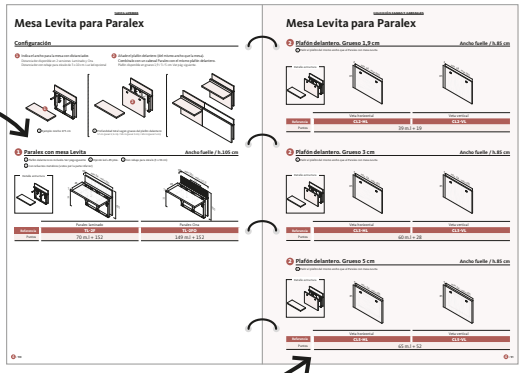


ref.CL3-HL = 133 ptos.

# Mesa Levita para Paralex

## 2 Plafón delantero. Grueso 1,9 cm — Ancho fuelle / h.85 cm

ⓘ Pedir el plafón del mismo ancho que el Paralex con mesa Levita

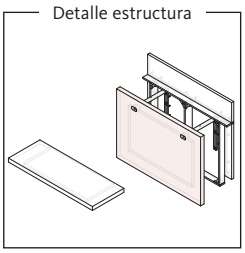


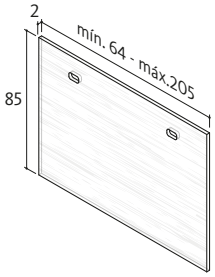


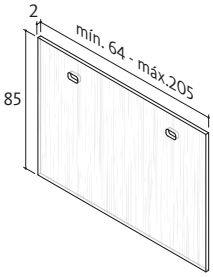


| Ancho | Plafón 1,9 cm |
|---|---|
| 100 cm | 58 ptos. |
| 120 cm | 66 ptos. |
| 140 cm | 74 ptos. |
| 150 cm | 78 ptos. |
| 160 cm | 81 ptos. |
| 170 cm | 85 ptos. |
| 190 cm | 93 ptos. |
| 200 cm | 97 ptos. |

| | Veta horizontal | Veta vertical |
|---|---|---|
| Referencia | CL2-HL | CL2-VL |
| Puntos | 39 m.l + 19 | |

## 2 Plafón delantero. Grueso 3 cm — Ancho fuelle / h.85 cm

ⓘ Pedir el plafón del mismo ancho que el Paralex con mesa Levita

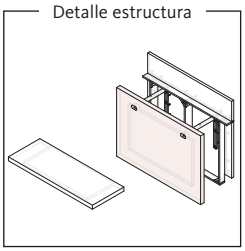


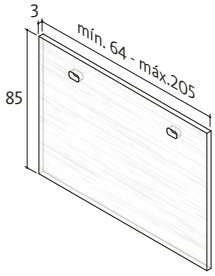


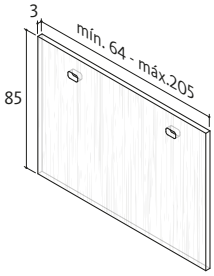


| Ancho | Plafón 3 cm |
|---|---|
| 100 cm | 88 ptos. |
| 120 cm | 100 ptos. |
| 140 cm | 112 ptos. |
| 150 cm | 118 ptos. |
| 160 cm | 124 ptos. |
| 170 cm | 130 ptos. |
| 190 cm | 142 ptos. |
| 200 cm | 148 ptos. |

| | Veta horizontal | Veta vertical |
|---|---|---|
| Referencia | CL3-HL | CL3-VL |
| Puntos | 60 m.l + 28 | |

## 2 Plafón delantero. Grueso 5 cm — Ancho fuelle / h.85 cm

ⓘ Pedir el plafón del mismo ancho que el Paralex con mesa Levita

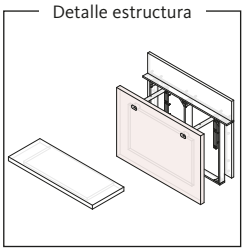


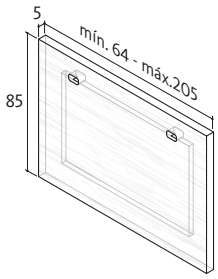


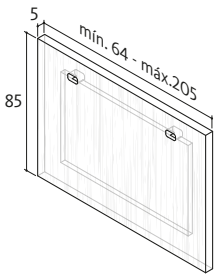


| Ancho | Plafón 5 cm |
|---|---|
| 100 cm | 117 ptos. |
| 120 cm | 130 ptos. |
| 140 cm | 143 ptos. |
| 150 cm | 150 ptos. |
| 160 cm | 156 ptos. |
| 170 cm | 163 ptos. |
| 190 cm | 176 ptos. |
| 200 cm | 182 ptos. |

| | Veta horizontal | Veta vertical |
|---|---|---|
| Referencia | CL5-HL | CL5-VL |
| Puntos | 65 m.l + 52 | |

# Mesa Levita

## Mesa Levita para colgar a pared con panel inferior

ⓘ Con refuerzos metálicos ocultos

ⓘ Con rebaje para zócalo (2 x 10 cm)

Detalle estructura

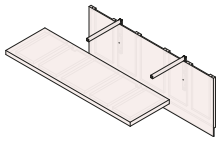

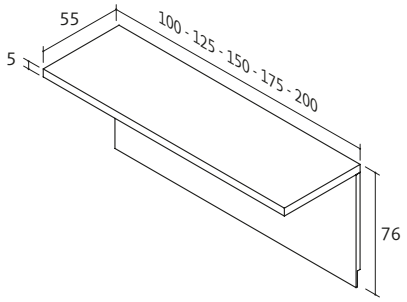


| | ancho 100 | ancho 125 | ancho 150 | ancho 175 | ancho 200 |
|---|---|---|---|---|---|
| **Referencia** | **TL-1I** | **TL-2I** | **TL-3I** | **TL-4I** | **TL-5I** |
| Puntos | 155 | 175 | 201 | 224 | 264 |

## Mesa Levita para colgar a pared con panel superior

ⓘ Con refuerzos metálicos ocultos

Detalle estructura

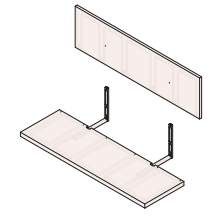

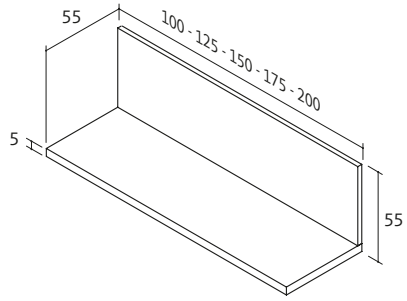


| | ancho 100 | ancho 125 | ancho 150 | ancho 175 | ancho 200 |
|---|---|---|---|---|---|
| **Referencia** | **TL-1S** | **TL-2S** | **TL-3S** | **TL-4S** | **TL-5S** |
| Puntos | 145 | 164 | 188 | 211 | 249 |
| Lacado trasera | +21 | +26 | +31 | +37 | +42 |

# Mesa Levita 2.0

## Levita 2.0 - Detalles

Mesa de estudio para colgar a pared. Tablero atamborado con refuerzos metálicos ocultos.
Indicar el acabado de cada una de las partes: A, B y C

Vista frontal

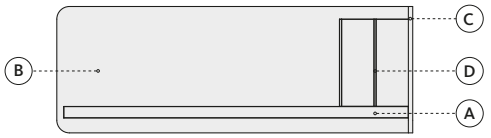


Vista superior

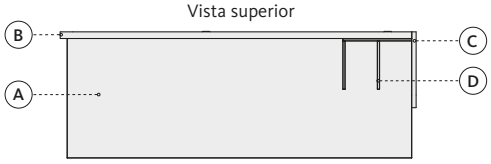


| COMPONENTES. | ESPESOR. |
|---|---|
| (A) Sobre: tablero laminado atamborado | 5 cm |
| (B) Trasera: tablero laminado atamborado | 3 cm |
| (C) Lateral: tablero laminado | 1,9 cm |
| (D) Accesorio divisor: tablero laminado | 1 cm |

## Levita 2.0 - Mesa para colgar a pared

(i) Con refuerzos metálicos ocultos

(i) Indicar mano I /D

Detalle estructura

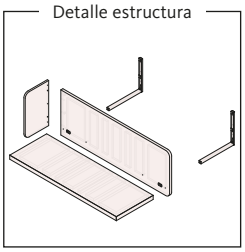

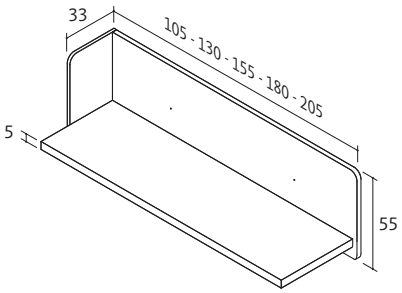


I: Izquierda

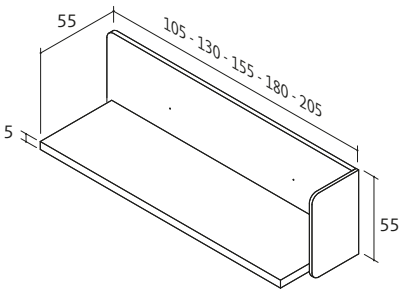


D: Derecha

| | ancho 105 | ancho 130 | ancho 155 | ancho 180 | ancho 205 |
|---|---|---|---|---|---|
| **Referencia** | **TL-1L** | **TL-2L** | **TL-3L** | **TL-4L** | **TL-5L** |
| Puntos | 183 | 205 | 225 | 267 | 286 |

## Levita 2.0 - Accesorio divisor

(i) Sin mano

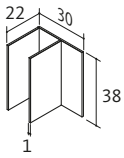


| | ancho 30 |
|---|---|
| **Referencia** | **TL-AD** |
| Puntos | 17 |

# Tableros para panelar

## Panelado: grueso 2 cm (macizo)

Ancho y alto fuelle

ⓘ Sin rebaje para zócalo. Con rebaje ver cabezales a suelo

ⓘ Incluye herraje para colgar

Versión Cómic disponible

Vista posterior

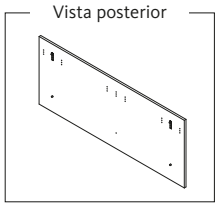

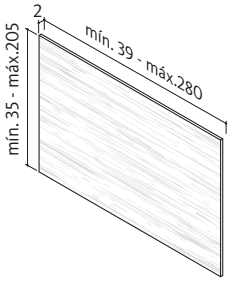


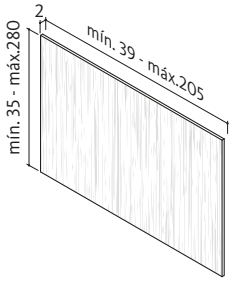


| | Veta horizontal | Veta vertical |
|---|---|---|
| Referencia | CL2-H | CL2-V |
| Puntos | 46 metro² + 19 | |

## Panelado: grueso 3 cm (macizo)

Ancho y alto fuelle

ⓘ Sin rebaje para zócalo. Con rebaje ver cabezales a suelo

ⓘ Incluye herraje para colgar

Versión Cómic disponible

Vista posterior

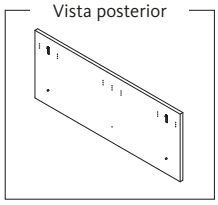

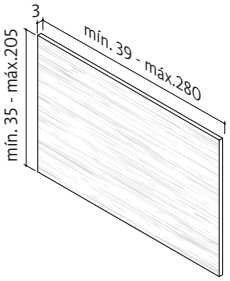


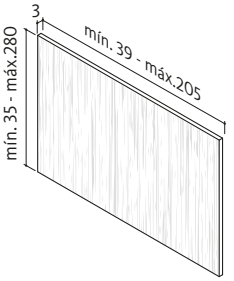


| | Veta horizontal | Veta vertical |
|---|---|---|
| Referencia | CL3-H | CL3-V |
| Puntos | 71 metro² + 28 | |

## Panelado: grueso 5 cm (atamborado)

Ancho y alto fuelle

ⓘ Sin rebaje para zócalo. Con rebaje ver cabezales a suelo

ⓘ Incluye herraje para colgar

Versión Cómic disponible

Vista posterior

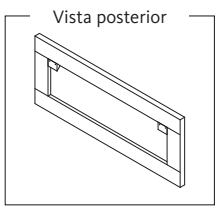

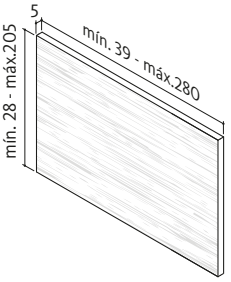


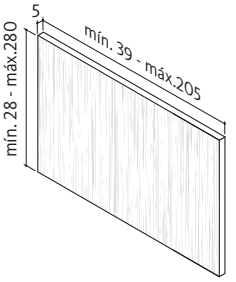


| | Veta horizontal | Veta vertical |
|---|---|---|
| Referencia | CL5-H | CL5-V |
| Puntos | 76 metro² + 52 | |

# Tiras led adhesivas

## Tiras led adhesivas (5x10 mm)

Se puede recortar la tira cada 2,5 cm

ⓘ LED COB. Luz indirecta cálida: 3000 K / 12V DC - 10 W/m. Con 2 metros de cable

ⓘ Las tiras se pueden recortar cada 2,5 cm

ⓘ Elige el transformador según el consumo total

⚠ Instalación a cargo del montador. Adhesivo incluido

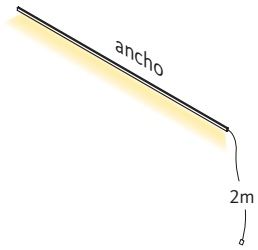


| Ancho - Consumo | **48,5 cm** - 4,9 W | **79 cm** - 7,9 W | **109,5 cm** - 11 W | **119,5 cm** - 12 W | **206 cm** - 20,6 W | **232,5 cm** - 23,3 W | **247,5 cm** - 24,8 W | **265 cm** - 26,5 W | **300 cm** - 30 W |
|---|---|---|---|---|---|---|---|---|---|
| **Referencia** | **LED-485** | **LED-790** | **LED-1095** | **LED-1195** | **LED-2060** | **LED-2325** | **LED-2475** | **LED-2650** | **LED-3000** |
| Puntos | 7 | 9 | 11 | 13 | 29 | 32 | 34 | 36 | 43 |

## Transformador, alargador y regleta

ⓘ Sumar el consumo de cada tira y comprobar si es necesario un segundo transformador

⚠ Instalación a cargo del montador.

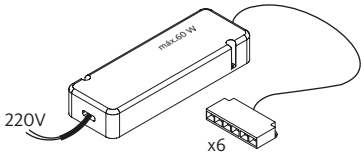


ⓘ Opcional:

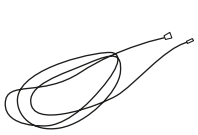

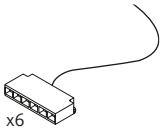


## Cargador USB

Tipo A+C

ⓘ Instalación en montaje. Broca ⌀30 mm

⚠ Driver 12V no incluido. Min.15W

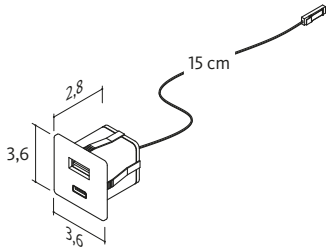


| | Fuente de alimentación 12V - **Máx. 60W** | Alargador - **2 metros** | Regleta | Negro. Out: 2 x USB 5VDC / Max. 2x1A |
|---|---|---|---|---|
| **Referencia** | **MEL-01** | **MEL-02** | **MEL-06** | **MEL-09** |
| Puntos | 30 | 4 | 4 | 29 |

## Pulsador regulable - Interruptor On/Off inalámbrico

⚠ máx.24 W

⚠ Instalación a cargo del montador

ⓘ Taladro de ⌀14 mm

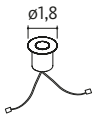


⚠ máx.36 W ⓘ Inalámbrico: RF (radio frecuencia)

ⓘ Instalación: con imán adhesivo o se puede usar como mando suelto.

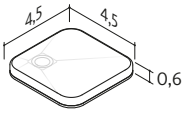


## Controlador doble

⚠ máx.36 W (2 salidas x 18 W).

ⓘ Controla uno o más LED desde 2 interruptores: Función conmutado.

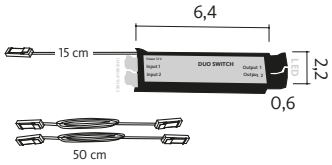


| | Interruptor. **Regulable** | Interruptor inalámbrico. **No regulable (On/Off)** | Conmutador doble. **No regulable (On/Off)** |
|---|---|---|---|
| **Referencia** | **MEL-03** | **MEL-05** | **MEL-12** |
| Puntos | 28 | 49 | 30 |

# Aplique Led recargable por USB

## Led inalámbrico con batería recargable por USB - Gris

Con sensor de proximidad

ⓘ Incluye cable para la recarga tipo USB-C. Se recomienda recargar con un cargador de móvil convencional: 5V - 1A (no incluido)

ⓘ Con regulación de intensidad / Temperatura variable: 3.000 - 4.000 - 6.000 K / Haz de luz de 150º

ⓘ Bateria de Litio de 1.000 - 1.500 - 2.000 mAh / 400 ciclos de encendido de 20'

ⓘ Acabado: Anodizado mate Gris.

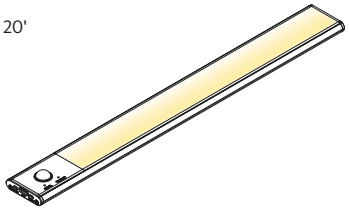

| Ancho | 24 cm | 40 cm | 60 cm |
|---|---|---|---|
| Potencia / Flujo lum. | 1W - 60 lm | 2W - 120 lm | 3W - 180 lm |
| **Referencia** | **LED-24** | **LED-40** | **LED-60** |
| Puntos | 56 | 67 | 92 |

## Instalación. Aplique led inalámbrico

⚠ Instalación: El aplique incorpora unos imanes que permiten su extracción para la recarga.
Pegar con adhesivo las 2 bases metálicas y adherir magnéticamente el aplique.

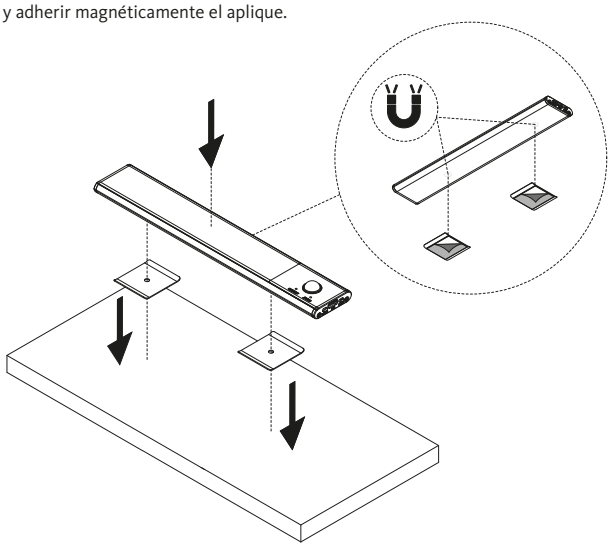

ⓘ Posición de los imanes en el aplique Led:

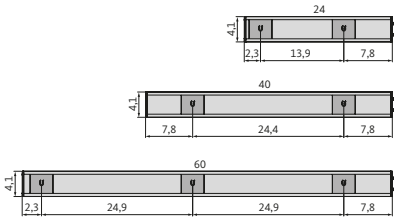


## Detalles. Aplique led inalámbrico

ⓘ Tiempo de carga:

| MODEL | INPUT | | |
|---|---|---|---|
| **24 cm** | 5V DC 1A | 1000 mAh | 1:00 h |
| **40 cm** | 5V DC 1A | 1500 mAh | 1:30 h |
| **60 cm** | 5V DC 1A | 2000 mAh | 2:00 h |

ⓘ Inlcuye indicador de bateria y varios modos de funcionamiento

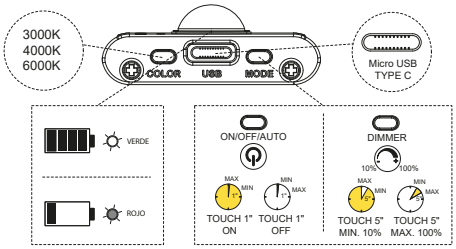


ⓘ El modo auto apaga el aplique si la luz de la habitación es >250Lux

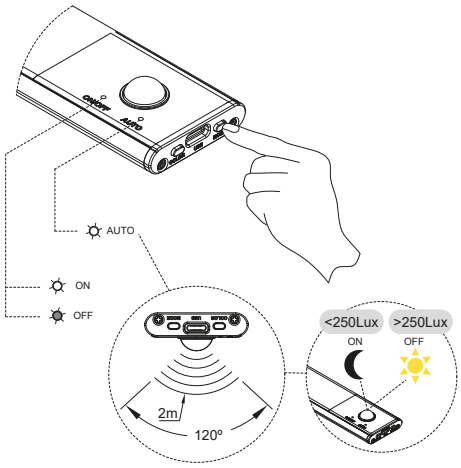


Esta luminaria es de clase III por lo que no debe conectarse a la toma tierra.

Aparato idóneo al montaje sobre superficies construidas con materiales de los cuales no se conocen las características de la inflamabilidad (ej. madera).
Aparato idóneo al montaje en o sobre superficies normalmente inflamables.
Para proteger el medio ambiente, no arrojar la luminaria al contenedor al final de su vida útil, llevarlo a los puntos de recogida a específicos previstos por la ley.

Luminarias exclusivas para uso de interior.

# Aplique Led recargable por USB

## Led inalámbrico con batería recargable por USB - Negro

Con sensor de proximidad

- Incluye cable para la recarga tipo USB-C. Recargar con un cargador de móvil convencional: 5V - 1A (no incluido)
- Sin regulación de intensidad / Temperatura 3.500 K
- Bateria de Litio. Uso aprox. 15h.
- Acabado: Negro.

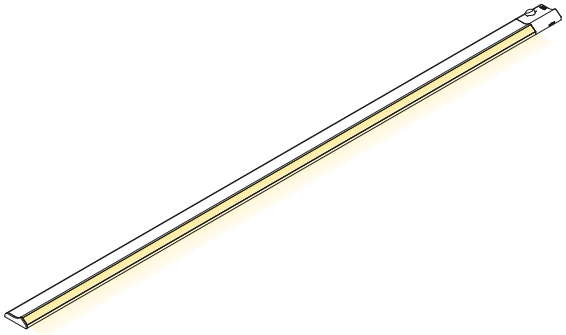

| Ancho | 35 cm | 45 cm | 70 cm | 80 cm |
|---|---|---|---|---|
| Potencia - Flujo / Bat. | 1,1W - 55 lm / 290 mAh | 1,5W - 80 lm / 390 mAh | 2,3W - 115 lm / 550 mAh | 2,5W - 125 lm / 650 mAh |
| **Referencia** | **LED-35** | **LED-45** | **LED-70** | **LED-80** |
| Puntos | 54 | 56 | 76 | 78 |

Instalación: El aplique incorpora unos imanes que permiten su extracción para la recarga. Pegar con adhesivo las 2 bases metálicas y adherir magnéticamente el aplique.

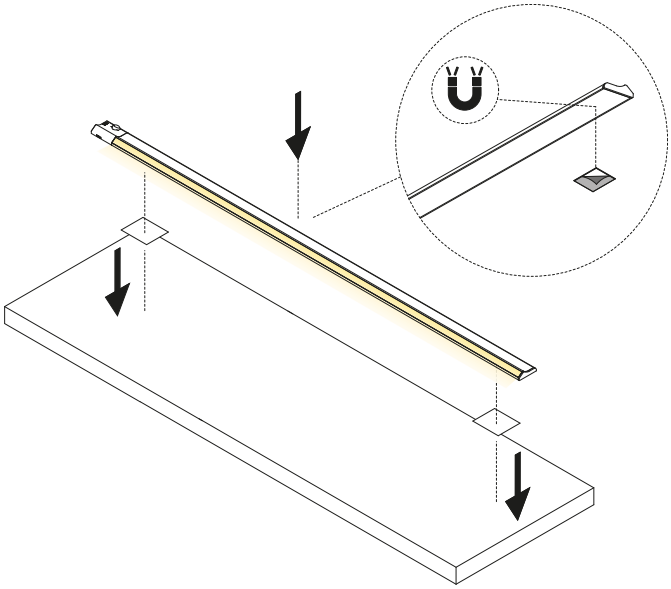

Posición de los imanes en el aplique Led:

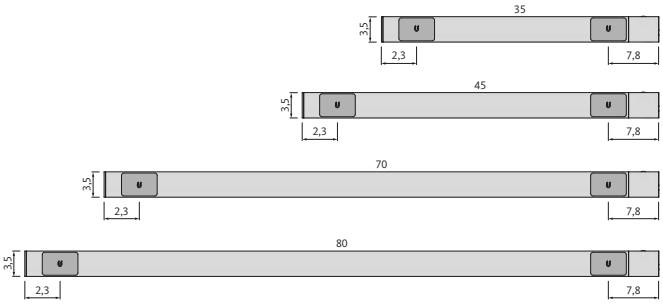

# Notas

## Notas

# COMPOSICIONES KUBOX

## *TARIFA TÉCNICA*

/ COLECCIÓN **LIFEBOX**


**3** Nido y compacto **Kubox**
**4** Ejemplos de camas **Kubox**
**10** Accesorios camas **Kubox**
**11** Cabezales tapizados para camas **Kubox**




LAGRAMA

# Incremento por acabados

**Importante**
Lagrama S.L se reserva el derecho a modificar los precios y a realizar modificaciones y mejoras en el producto de esta tarifa.

Las fotografías pueden no presentar fielmente los colores y acabados de los muebles debido a la mejora y actualización periódica de los mismos. Consulta la tarifa y el muestrario de acabados actualizado en la web www.lagrama.es

**VERSIÓN 1.01**
Febrero 2026

© Copyright LAGRAMA, S.L. Todos los derechos reservados. Queda prohibida la reproducción total o parcial de esta tarifa por medio de cualquier procedimiento sin la previa autorización, por escrito, de LAGRAMA, S.L.

| | Lacar |
|---|---|
| **Respaldo en "L"** | Respaldo entero +55 |
| **Nido Kubox** 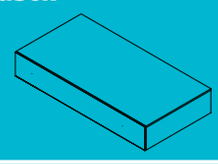 | Arrastre +43 |
| **Camas superpuestas Kubox** 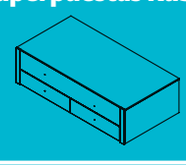 | Faldón +35<br>2 cajones +35 |
| **Zapatero Kubox / Pta.Batiente** 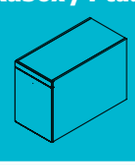 | Frente +21 |
| **Zapatero Kubox** 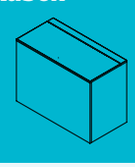 | Tapa elevable +33 |

# Módulos camas Kubox

## Nido con arrastre

ⓘ Las refs. K32-190 y K32-200 incluyen el sistema de regulación para frentes de arrastre.

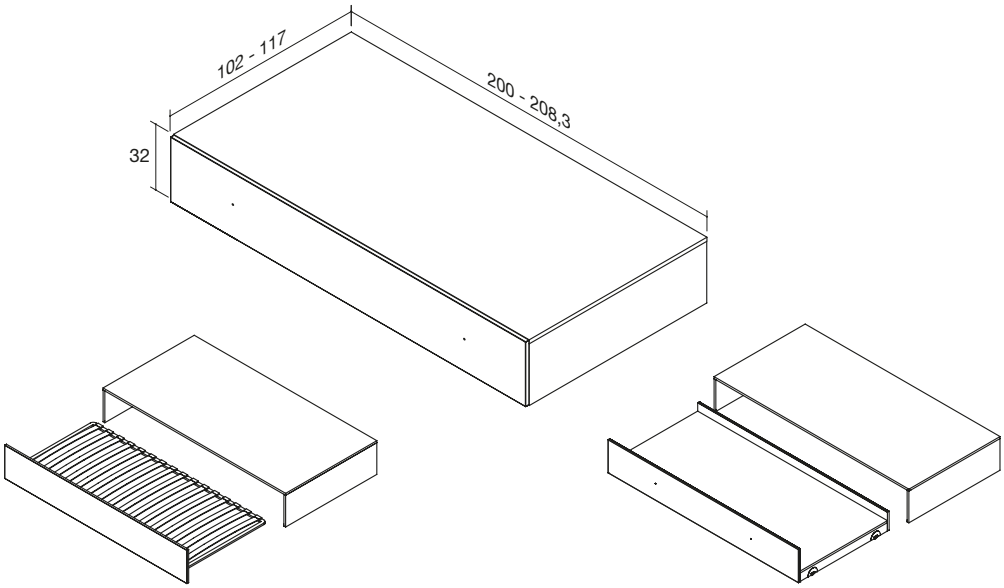


⚠ El hueco útil para colchón + edredón en cama inferior es de 15 cm

⚠ El hueco útil para colchón + edredón en cama inferior es de 16 cm

| | nido con arrastre | | nido con arrastre tatami | |
|---|---|---|---|---|
| | somier 90 x 190 | somier 90 x 200 | somier 90 x 190 | somier 90 x 200 |
| **Referencia** | **K32-190** | **K32-200** | **K32-190B** | **K32-200B** |
| Puntos | 448 | 462 | 519 | 530 |
| Tirador TOP | 476 | 494 | 547 | 562 |
| Fondo 117 cm | +17 | +18 | +17 | +18 |

## Camas superpuestas Kubox

⚠ El hueco útil para colchón + edredón en cama inferior es de 21 cm

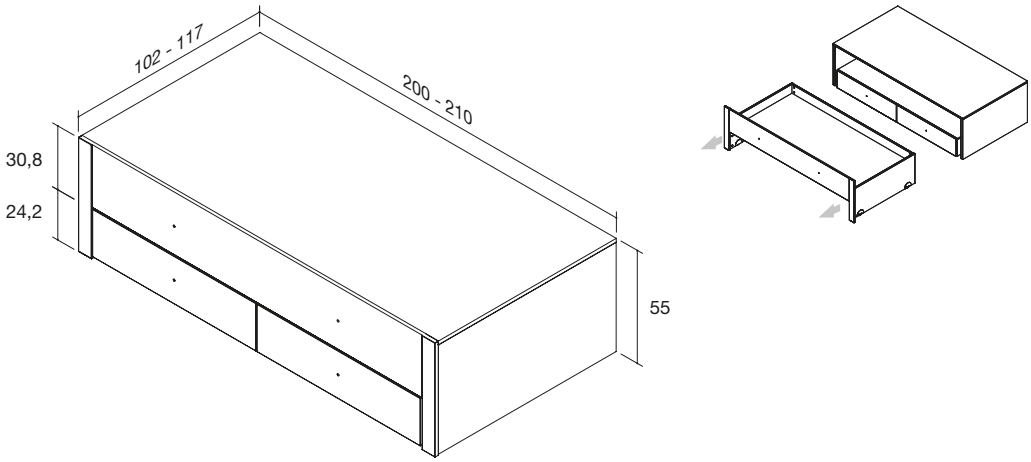


| | cama superior 90 x 190<br>cama inferior 90 x 180 | cama superior 90 x 200<br>cama inferior 90 x 190 | cama superior 105 x 190<br>cama inferior 105 x 180 | cama superior 105 x 200<br>cama inferior 105 x 190 |
|---|---|---|---|---|
| **Referencia** | **LLY-154** | **LLY-156** | **LLY-158** | **LLY-159** |
| Puntos | 949 | 970 | 999 | 1026 |
| Tirador TOP | 999 | 1025 | 1049 | 1081 |

# Ejemplos de camas Kubox

## Compacto con 2 cajones · alto 23 cm

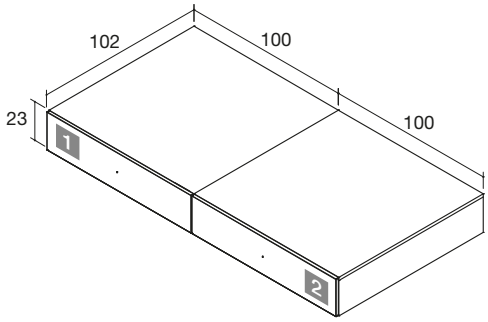


| | REFERENCIA | PUNTOS | PUNTOS TOP |
|---|---|---|---|
| 1 | **K23-13T** | 199 | 213 |
| 2 | **K23-13T** | 199 | 213 |
| | TOTAL | **398** | **426** |

## Compacto con 3 cajones · alto 32 cm

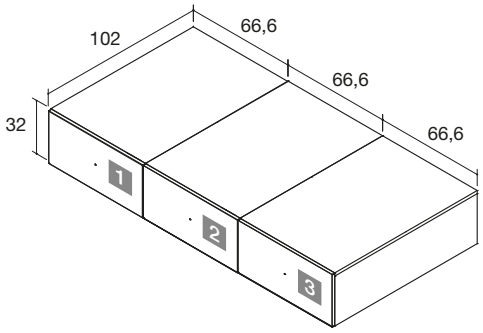


| | REFERENCIA | PUNTOS | PUNTOS TOP |
|---|---|---|---|
| 1 | **K32-10T** | 178 | 185 |
| 2 | **K32-10T** | 178 | 185 |
| 3 | **K32-10T** | 178 | 185 |
| | TOTAL | **534** | **555** |

## Compacto con 4 cajones · alto 32 cm

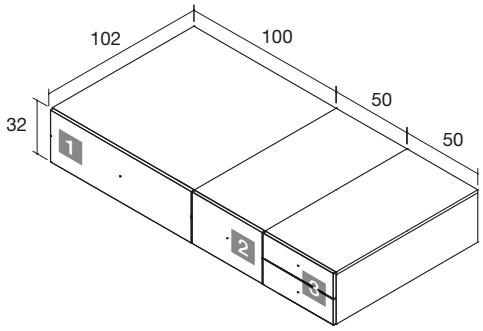


| | REFERENCIA | PUNTOS | PUNTOS TOP |
|---|---|---|---|
| 1 | **K32-13T** | 229 | 243 |
| 2 | **K32-9T** | 157 | 162 |
| 3 | **K32-9T2** | 189 | 199 |
| | TOTAL | **575** | **604** |

## Compacto con 4 cajones · alto 32 cm

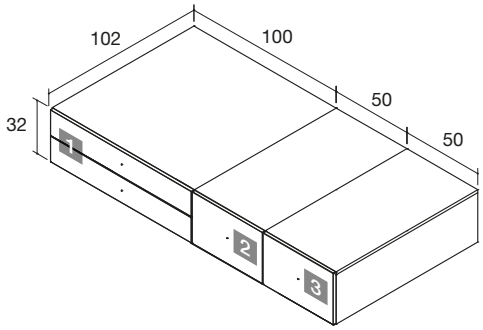


| | REFERENCIA | PUNTOS | PUNTOS TOP |
|---|---|---|---|
| 1 | **K32-13T2** | 270 | 298 |
| 2 | **K32-9T** | 157 | 162 |
| 3 | **K32-9T** | 157 | 162 |
| | TOTAL | **584** | **622** |

# Ejemplos de camas Kubox

## Compacto con 4 cajones · alto 32 cm

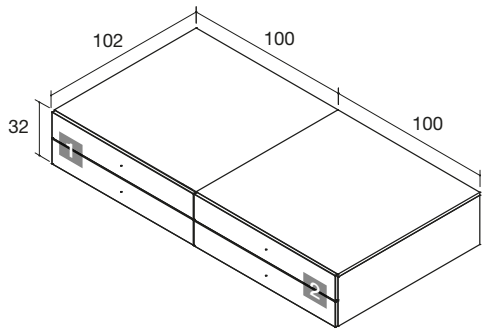


| | REFERENCIA | PUNTOS | PUNTOS TOP |
|---|---|---|---|
| 1 | **K32-13T2** | 270 | 298 |
| 2 | **K32-13T2** | 270 | 298 |
| | TOTAL | **540** | **596** |

## Compacto con 4 cajones y nido · alto 32 cm

ⓘ La ref. K32-190 incluye el sistema de regulación para frentes de arrastre

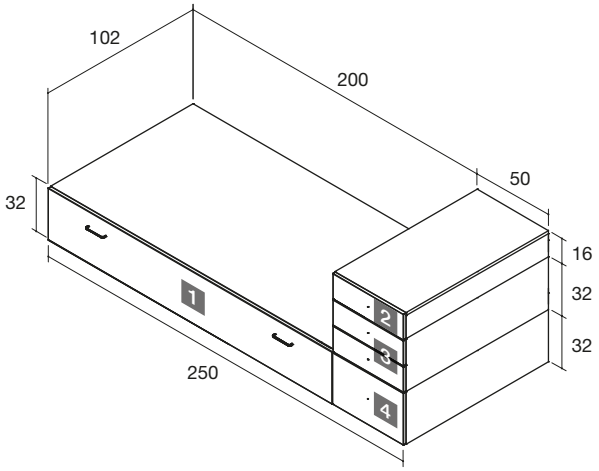


| | REFERENCIA | PUNTOS | PUNTOS TOP |
|---|---|---|---|
| 1 | **K32-190** | 448 | 476 |
| 2 | **K16-9T** | 117 | 122 |
| 3 | **K32-92** | 168 | 178 |
| 4 | **K32-9** | 136 | 141 |
| | TOTAL | **869** | **917** |

## Compacto con 6 cajones · alto 39 cm

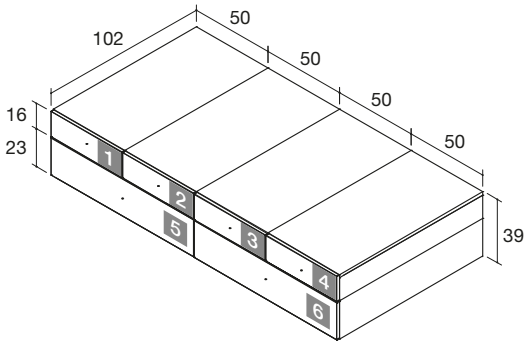


| | REFERENCIA | PUNTOS | PUNTOS TOP |
|---|---|---|---|
| 1 | **K16-9T** | 117 | 122 |
| 2 | **K16-9T** | 117 | 122 |
| 3 | **K16-9T** | 117 | 122 |
| 4 | **K16-9T** | 117 | 122 |
| 5 | **K23-13** | 157 | 171 |
| 6 | **K23-13** | 157 | 171 |
| | TOTAL | **782** | **830** |

# Ejemplos de camas Kubox

## Compacto con 5 cajones · alto 46 cm

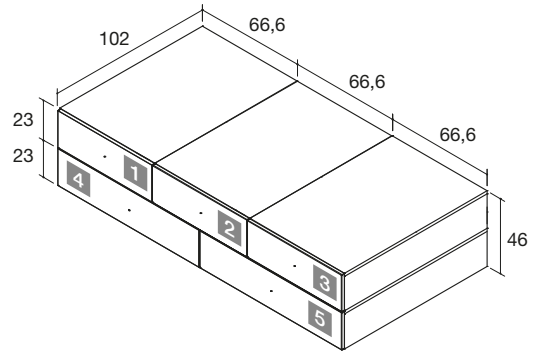


| | REFERENCIA | PUNTOS | PUNTOS TOP |
|---|---|---|---|
| 1 | **K23-10T** | 153 | 160 |
| 2 | **K23-10T** | 153 | 160 |
| 3 | **K23-10T** | 153 | 160 |
| 4 | **K23-13** | 157 | 171 |
| 5 | **K23-13** | 157 | 171 |
| | TOTAL | **773** | **822** |

## Compacto con 8 cajones · alto 48 cm

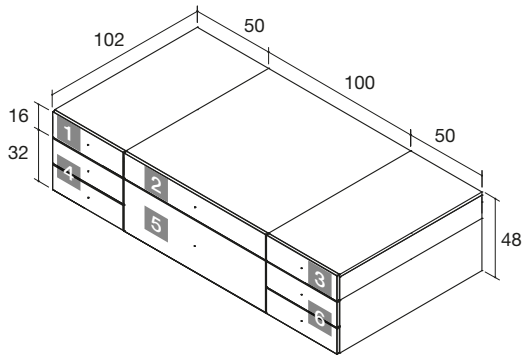


| | REFERENCIA | PUNTOS | PUNTOS TOP |
|---|---|---|---|
| 1 | **K16-9T** | 117 | 122 |
| 2 | **K16-13T** | 175 | 189 |
| 3 | **K16-9T** | 117 | 122 |
| 4 | **K32-92** | 168 | 178 |
| 5 | **K32-13** | 187 | 201 |
| 6 | **K32-92** | 168 | 178 |
| | TOTAL | **932** | **990** |

## Compacto con 4 cajones y nido · alto 48 cm

ⓘ La ref. K32-190 incluye el sistema de regulación para frentes de arrastre

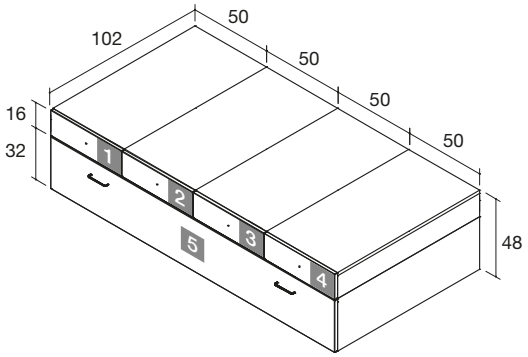


| | REFERENCIA | PUNTOS | PUNTOS TOP |
|---|---|---|---|
| 1 | **K16-9T** | 117 | 122 |
| 2 | **K16-9T** | 117 | 122 |
| 3 | **K16-9T** | 117 | 122 |
| 4 | **K16-9T** | 117 | 122 |
| 5 | **K32-190** | 448 | 476 |
| | TOTAL | **916** | **964** |

## Compacto con 4 cajones · alto 55 cm

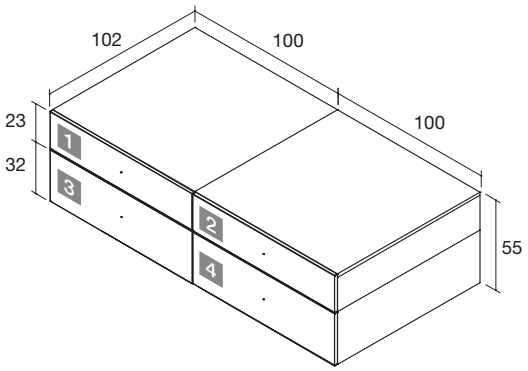


| | REFERENCIA | PUNTOS | PUNTOS TOP |
|---|---|---|---|
| 1 | **K23-13T** | 199 | 213 |
| 2 | **K23-13T** | 199 | 213 |
| 3 | **K32-13** | 187 | 201 |
| 4 | **K32-13** | 187 | 201 |
| | TOTAL | **772** | **828** |

# Ejemplos de camas Kubox

## Compacto con 6 cajones · alto 55 cm

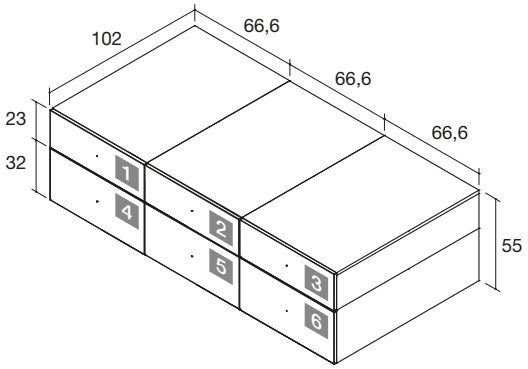


| | REFERENCIA | PUNTOS | PUNTOS TOP |
|---|---|---|---|
| 1 | **K23-10T** | 153 | 160 |
| 2 | **K23-10T** | 153 | 160 |
| 3 | **K23-10T** | 153 | 160 |
| 4 | **K32-10** | 150 | 157 |
| 5 | **K32-10** | 150 | 157 |
| 6 | **K32-10** | 150 | 157 |
| | TOTAL | **909** | **951** |

## Compacto con 3 cajones y nido · alto 55 cm

ⓘ La ref. K32-190 incluye el sistema de regulación para frentes de arrastre

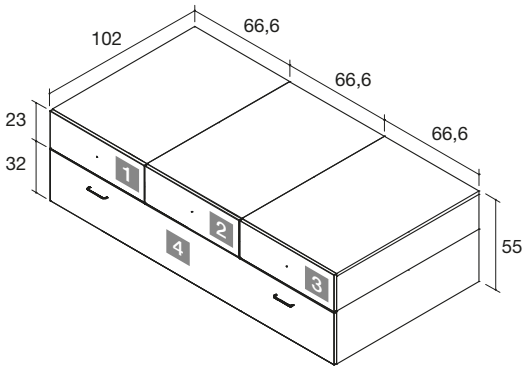


| | REFERENCIA | PUNTOS | PUNTOS TOP |
|---|---|---|---|
| 1 | **K23-10T** | 153 | 160 |
| 2 | **K23-10T** | 153 | 160 |
| 3 | **K23-10T** | 153 | 160 |
| 4 | **K32-190** | 448 | 476 |
| | TOTAL | **907** | **956** |

## Compacto con 6 cajones · alto 55 cm

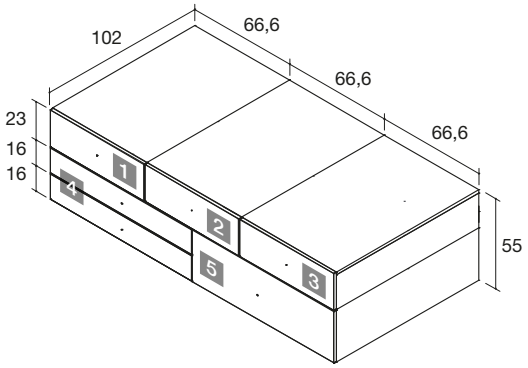


| | REFERENCIA | PUNTOS | PUNTOS TOP |
|---|---|---|---|
| 1 | **K23-10T** | 153 | 160 |
| 2 | **K23-10T** | 153 | 160 |
| 3 | **K23-10T** | 153 | 160 |
| 4 | **K32-132** | 228 | 256 |
| 5 | **K32-13** | 187 | 201 |
| | TOTAL | **874** | **937** |

# Ejemplos de camas Kubox

## Compacto con 3 cajones, nido y contenedor · alto 55 cm

ⓘ La ref. K32-190 incluye el sistema de regulación para frentes de arrastre

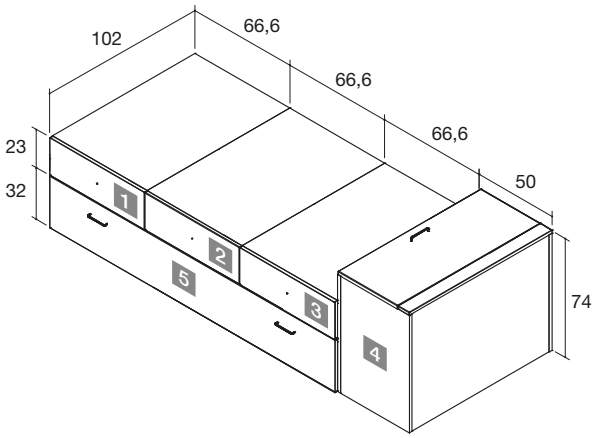


| | REFERENCIA | PUNTOS | PUNTOS TOP |
|---|---|---|---|
| 1 | **K23-10T** | 153 | 160 |
| 2 | **K23-10T** | 153 | 160 |
| 3 | **K23-10T** | 153 | 160 |
| 4 | **K01-A** | 270 | 270 * |
| 5 | **K32-190** | 448 | 476 |
| | TOTAL | **1177** | **1226** |

( * ) El arcón no admite el tirador TOP

## Compacto con 8 cajones · alto 55 cm

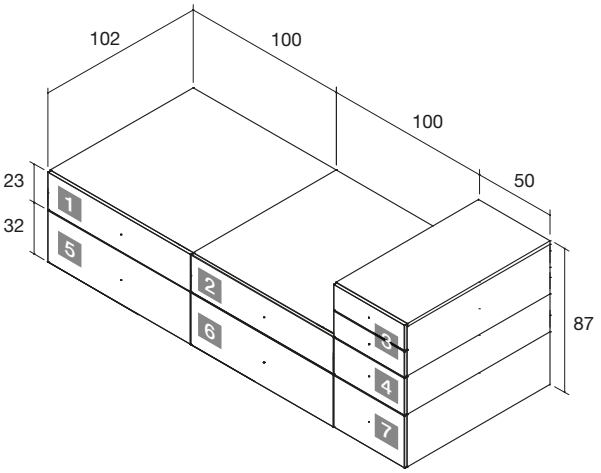


| | REFERENCIA | PUNTOS | PUNTOS TOP |
|---|---|---|---|
| 1 | **K23-13T** | 199 | 213 |
| 2 | **K23-13T** | 199 | 213 |
| 3 | **K32-9T2** | 189 | 199 |
| 4 | **K23-9** | 113 | 118 |
| 5 | **K32-13** | 187 | 201 |
| 6 | **K32-13** | 187 | 201 |
| 7 | **K32-9** | 136 | 141 |
| | TOTAL | **1210** | **1286** |

## Compacto con 8 cajones · alto 64 cm

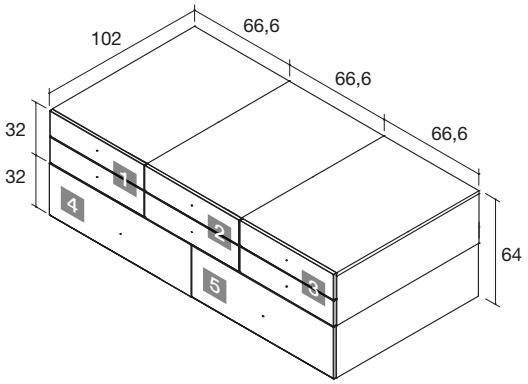


| | REFERENCIA | PUNTOS | PUNTOS TOP |
|---|---|---|---|
| 1 | **K32-10T2** | 212 | 226 |
| 2 | **K32-10T2** | 212 | 226 |
| 3 | **K32-10T2** | 212 | 226 |
| 4 | **K32-13** | 187 | 201 |
| 5 | **K32-13** | 187 | 201 |
| | TOTAL | **1010** | **1080** |

# Ejemplos de camas Kubox

## Solución cama 150 x 200 cm

ⓘ La ref. K32-190 incluye el sistema de regulación para frentes de arrastre

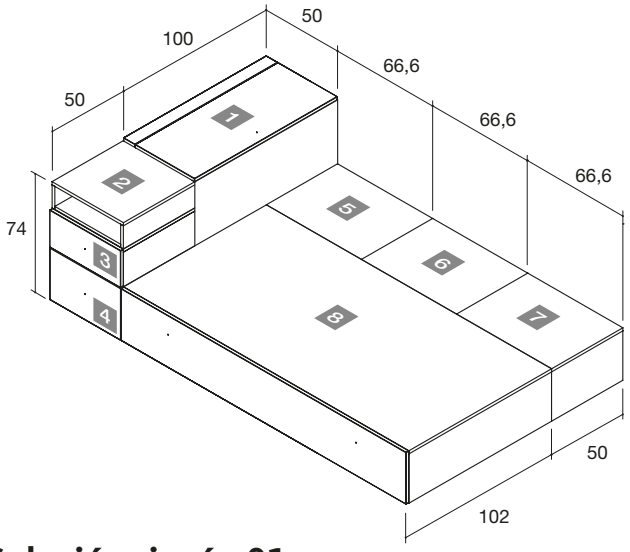


| | REFERENCIA | PUNTOS | PUNTOS TOP |
|---|---|---|---|
| 1 | **K01-A** | 270 | 270 * |
| 2 | **K16-1TD** | 51 | 51 * |
| 3 | **K23-1** | 85 | 90 |
| 4 | **K32-1** | 99 | 104 |
| 5 | **K32-2T0** | 63 | 63 * |
| 6 | **K32-2T0** | 63 | 63 * |
| 7 | **K32-2T0** | 63 | 63 * |
| 8 | **K32-190** | 448 | 476 |
| | TOTAL | **1142** | **1180** |

( * ) No admite el tirador TOP

## Solución rincón 01

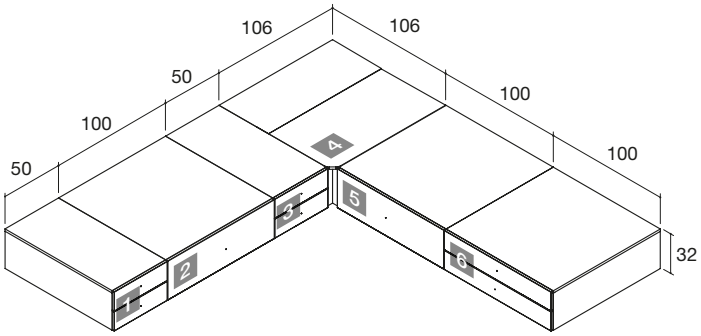


| | REFERENCIA | PUNTOS | PUNTOS TOP |
|---|---|---|---|
| 1 | **K32-9T2** | 189 | 199 |
| 2 | **K32-13T** | 229 | 243 |
| 3 | **K32-9T2** | 189 | 199 |
| 4 | **K32R-106I** | 253 | 253 * |
| 5 | **K32-13T** | 229 | 243 |
| 6 | **K32-13T2** | 270 | 298 |
| | TOTAL | **1359** | **1435** |

( * ) No admite el tirador TOP

## Solución rincón 02

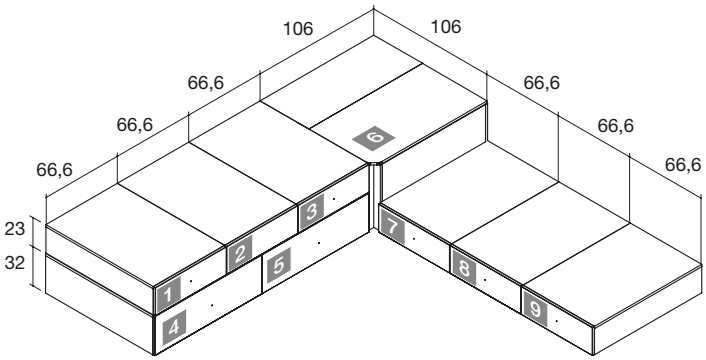


| | REFERENCIA | PUNTOS | PUNTOS TOP |
|---|---|---|---|
| 1 | **K23-10T** | 153 | 160 |
| 2 | **K23-10T** | 153 | 160 |
| 3 | **K23-10T** | 153 | 160 |
| 4 | **K32-13** | 187 | 201 |
| 5 | **K32-13** | 187 | 201 |
| 6 | **K55R-106I** | 312 | 312 * |
| 7 | **K23-10T** | 153 | 160 |
| 8 | **K23-10T** | 153 | 160 |
| 9 | **K23-10T** | 153 | 160 |
| | TOTAL | **1604** | **1674** |

( * ) No admite el tirador TOP

# Accesorios camas Kubox

## Respaldo

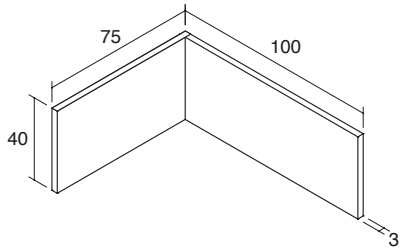


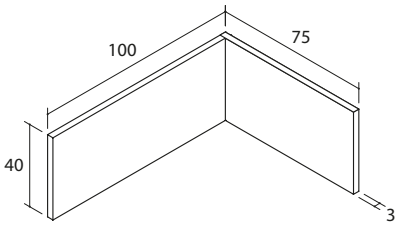


| Referencia | NR-IN1 | NR-IN2 |
|---|---|---|
| Puntos | 70 | 70 |

## Cabeceros (contenedores)

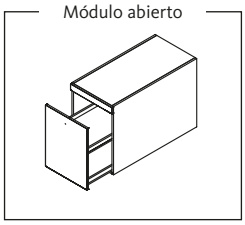


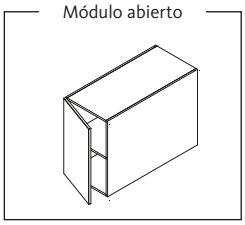


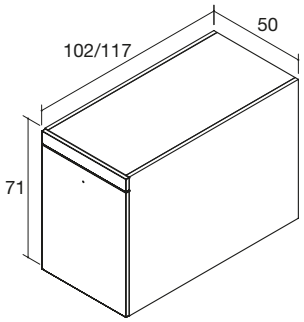


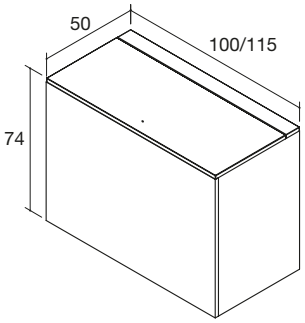


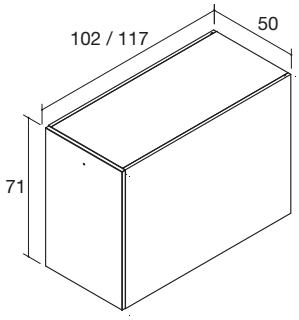


| | zapatero extraíble | apertura superior (pta.elevable) | apertura lateral (pta.batiente) |
|---|---|---|---|
| Referencia | KF-9Z | K01-A | KA-102P |
| Puntos | 262 | 270 | 166 |
| Tirador TOP | 270 | - | 174 |
| Fondo 117 | +11 | +21 | +16 |

ⓘ Los módulos de fondo 102 y 117 cm se sirven con guías de 80 cm

# Accesorios camas Kubox

## Cabeceros tapizados desenfundables

ⓘ Indicar tapizado

ⓘ Opción tela cliente (lisa): ancho 140 cm.

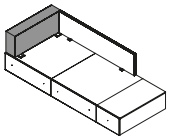

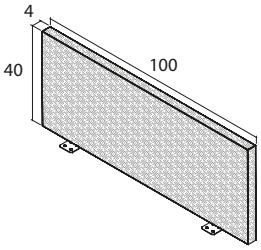


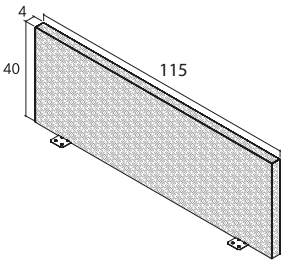


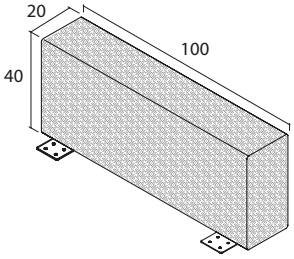


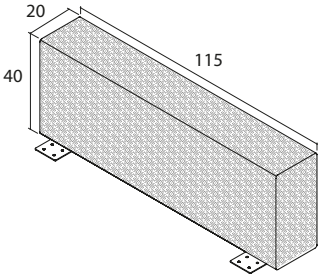


| | cama 90 | cama 105 | cama 90 | cama 105 |
|---|---|---|---|---|
| **Referencia** | **CTZ1-90** | **CTZ1-05** | **CTZ2-90** | **CTZ2-05** |
| Tejido Fil | 197 | 215 | 290 | 308 |
| Tejido Natura | 216 | 236 | 316 | 336 |
| Tela cliente | 169 (1,2 m) | 185 (1,2 m) | 264 (1,8 m) | 280 (1,8 m) |

## Respaldos tapizados desenfundables

ⓘ Indicar tapizado

ⓘ Opción tela cliente (lisa): ancho 140 cm.

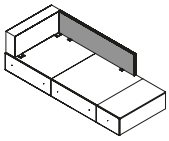

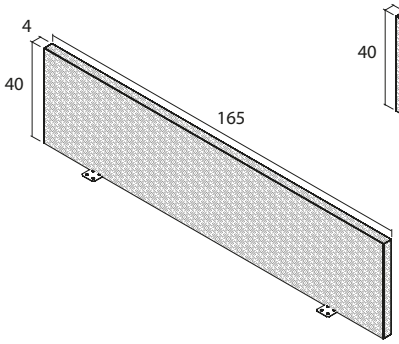


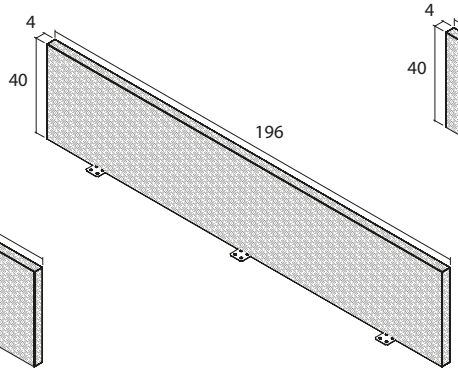


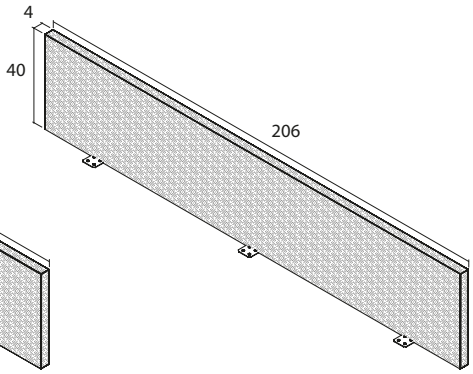


| | | cama 190 | cama 200 |
|---|---|---|---|
| **Referencia** | **RTZ-165** | **RTZ-196** | **RTZ-206** |
| Tejido Fil | 270 | 288 | 306 |
| Tejido Natura | 297 | 316 | 336 |
| Tela cliente | 235 (2,5 m) | 250 (2,5 m) | 266 (2,5 m) |

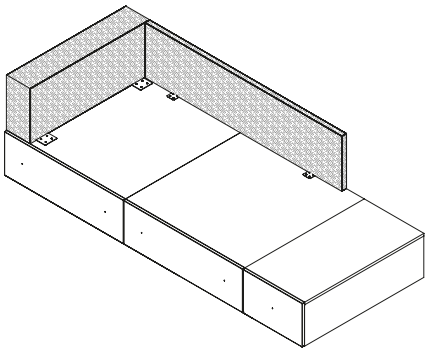

ⓘ Ejemplo de cama Kubox con cabecero y respaldo tapizado.

# Notas

## Notas

# SISTEMA KUBOX

## *TARIFA TÉCNICA*

/ COLECCIÓN **LIFEBOX**




**3** Módulos **Kubox** de fondo 52
**8** Módulos **Kubox** de fondo 77
**11** Módulos **Kubox** de fondo 102
**14** Accesorios para módulos **Kubox**


LAGRAMA

# Incremento por acabados

**Importante**
Lagrama S.L se reserva el derecho a modificar los precios y a realizar modificaciones y mejoras en el producto de esta tarifa.

Las fotografías pueden no presentar fielmente los colores y acabados de los muebles debido a la mejora y actualización periódica de los mismos. Consulta la tarifa y el muestrario de acabados actualizado en la web www.lagrama.es

**VERSIÓN 1.01**
Febrero 2026

© Copyright LAGRAMA, S.L. Todos los derechos reservados. Queda prohibida la reproducción total o parcial de esta tarifa por medio de cualquier procedimiento sin la previa autorización, por escrito, de LAGRAMA, S.L.

| | Lacar |
|---|---|
| **Kubox ancho 50 cm** 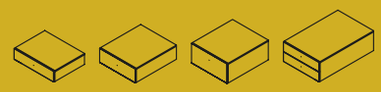 | 1 cajón +10 |
| **Kubox ancho 66,6 cm** | 1 cajón +14 |
| **Kubox ancho 75 cm** 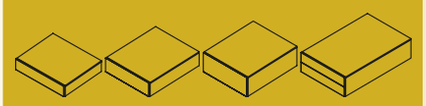 | 1 cajón +16 |
| **Kubox ancho 100 cm** 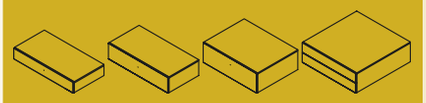 | 1 cajón +21 |

# Módulos apilables de fondo 52

## Fondo 52 · alto 16

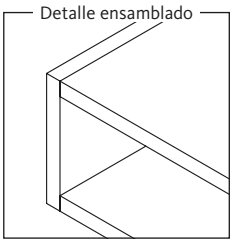


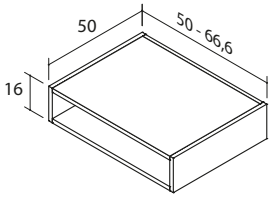


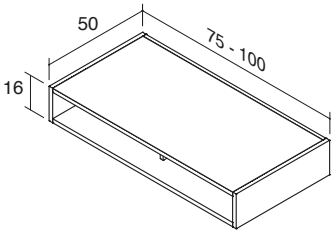


| | ancho 50 | ancho 66,6 | ancho 75 | ancho 100 |
|---|---|---|---|---|
| Referencia | K16-1D | K16-2D | K16-3D | K16-4D |
| Puntos | 51 | 60 | 65 | 78 |

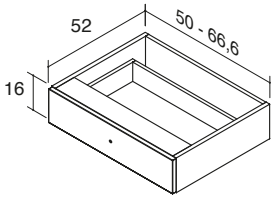


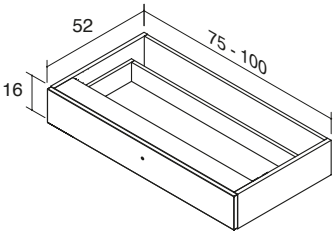


| | ancho 50 | ancho 66,6 | ancho 75 | ancho 100 |
|---|---|---|---|---|
| Referencia | K16-1 | K16-2 | K16-3 | K16-4 |
| Puntos | 76 | 84 | 88 | 112 |
| Tirador TOP | 81 | 91 | 96 | 126 |

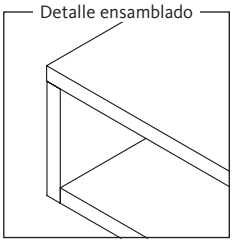


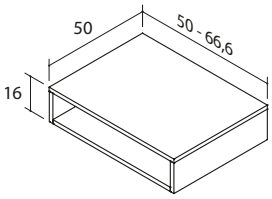


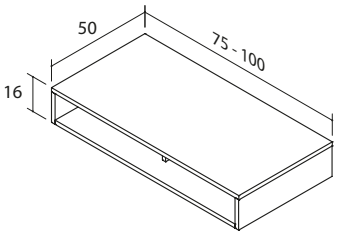


| | ancho 50 | ancho 66,6 | ancho 75 | ancho 100 |
|---|---|---|---|---|
| Referencia | K16-1TD | K16-2TD | K16-3TD | K16-4TD |
| Puntos | 51 | 60 | 65 | 78 |

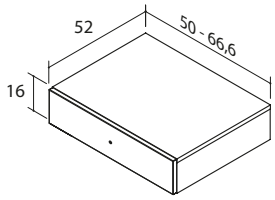


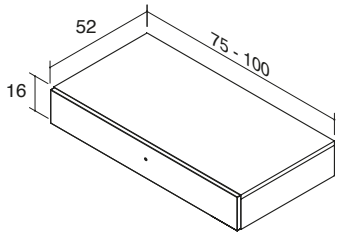


| | ancho 50 | ancho 66,6 | ancho 75 | ancho 100 |
|---|---|---|---|---|
| Referencia | K16-1T | K16-2T | K16-3T | K16-4T |
| Puntos | 85 | 96 | 102 | 130 |
| Tirador TOP | 90 | 103 | 110 | 144 |

# Módulos apilables de fondo 52

## Fondo 52 · alto 23

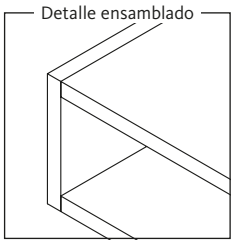


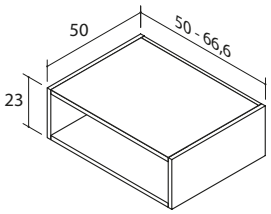


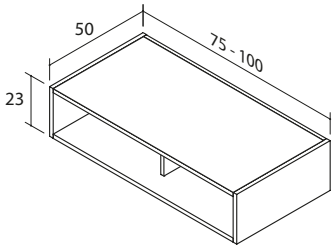


| | ancho 50 | ancho 66,6 | ancho 75 | ancho 100 |
|---|---|---|---|---|
| Referencia | K23-1D | K23-2D | K23-3D | K23-4D |
| Puntos | 56 | 65 | 70 | 85 |

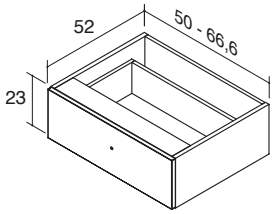


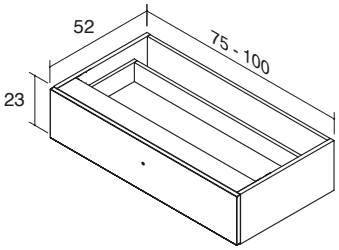


| | ancho 50 | ancho 66,6 | ancho 75 | ancho 100 |
|---|---|---|---|---|
| Referencia | K23-1 | K23-2 | K23-3 | K23-4 |
| Puntos | 85 | 96 | 100 | 126 |
| Tirador TOP | 90 | 103 | 108 | 140 |

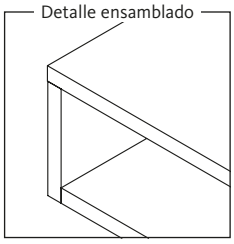


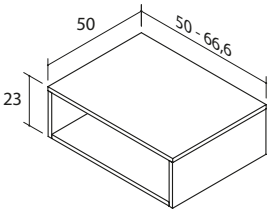


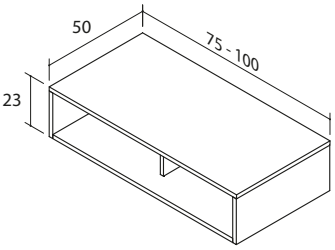


| | ancho 50 | ancho 66,6 | ancho 75 | ancho 100 |
|---|---|---|---|---|
| Referencia | K23-1TD | K23-2TD | K23-3TD | K23-4TD |
| Puntos | 56 | 65 | 70 | 85 |

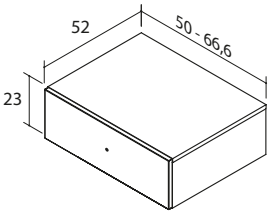


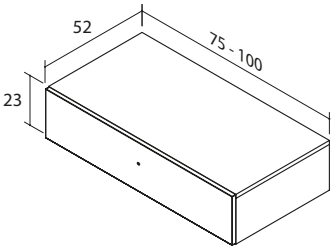


| | ancho 50 | ancho 66,6 | ancho 75 | ancho 100 |
|---|---|---|---|---|
| Referencia | K23-1T | K23-2T | K23-3T | K23-4T |
| Puntos | 94 | 108 | 114 | 144 |
| Tirador TOP | 99 | 115 | 122 | 158 |

# Módulos apilables de fondo 52

## Fondo 52 · alto 32

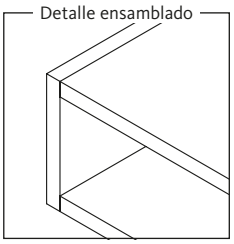


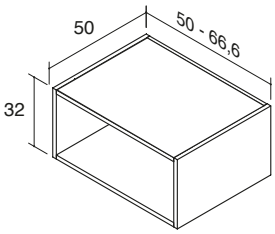


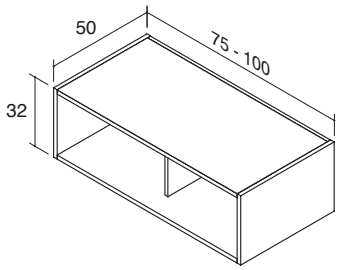


| | ancho 50 | ancho 66,6 | ancho 75 | ancho 100 |
|---|---|---|---|---|
| Referencia | K32-1D | K32-2D | K32-3D | K32-4D |
| Puntos | 62 | 72 | 77 | 93 |

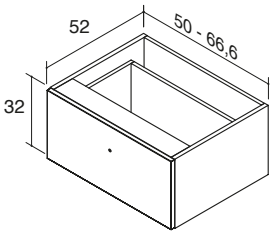


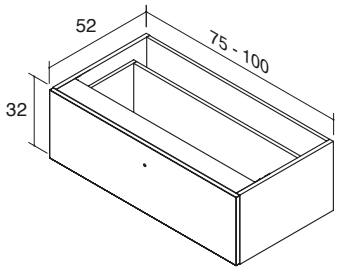


| | ancho 50 | ancho 66,6 | ancho 75 | ancho 100 |
|---|---|---|---|---|
| Referencia | K32-1 | K32-2 | K32-3 | K32-4 |
| Puntos | 99 | 112 | 119 | 147 |
| Tirador TOP | 104 | 119 | 127 | 161 |

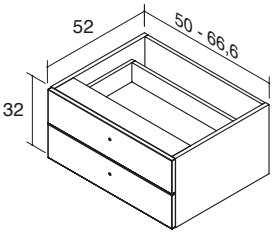


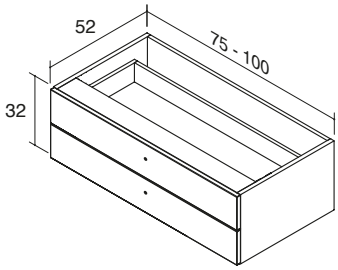


| | ancho 50 | ancho 66,6 | ancho 75 | ancho 100 |
|---|---|---|---|---|
| Referencia | K32-12 | K32-22 | K32-32 | K32-42 |
| Puntos | 130 | 145 | 153 | 187 |
| Tirador TOP | 140 | 159 | 169 | 215 |

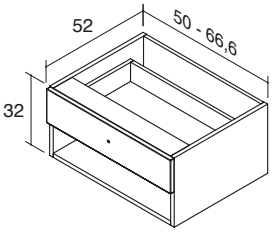


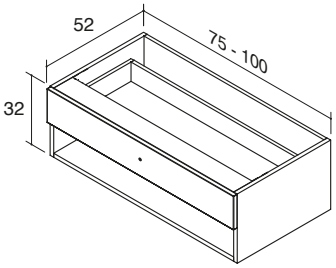


| | ancho 50 | ancho 66,6 | ancho 75 | ancho 100 |
|---|---|---|---|---|
| Referencia | K32-1C | K32-2C | K32-3C | K32-4C |
| Puntos | 95 | 108 | 114 | 143 |
| Tirador TOP | 100 | 115 | 122 | 157 |

# Módulos apilables de fondo 52

## Fondo 52 · alto 32

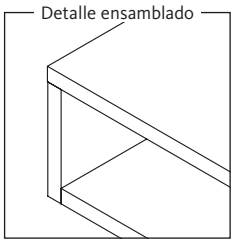


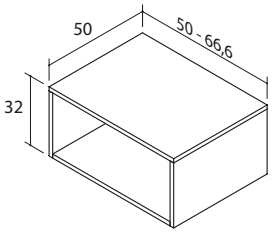


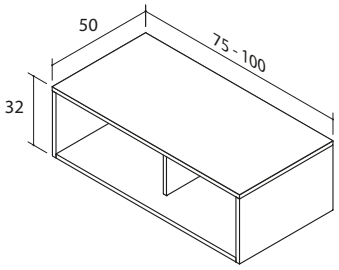


| | ancho 50 | ancho 66,6 | ancho 75 | ancho 100 |
|---|---|---|---|---|
| Referencia | K32-1TD | K32-2TD | K32-3TD | K32-4TD |
| Puntos | 62 | 72 | 77 | 93 |

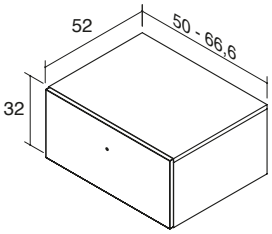


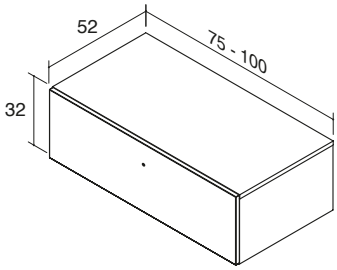


| | ancho 50 | ancho 66,6 | ancho 75 | ancho 100 |
|---|---|---|---|---|
| Referencia | K32-1T | K32-2T | K32-3T | K32-4T |
| Puntos | 108 | 124 | 133 | 165 |
| Tirador TOP | 113 | 131 | 141 | 179 |

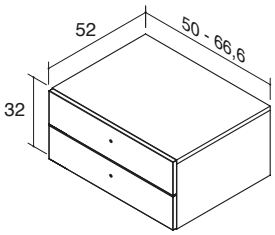


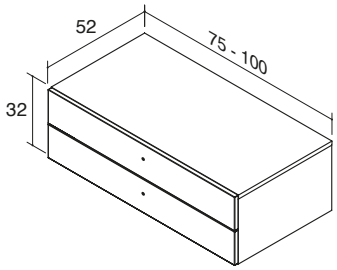


| | ancho 50 | ancho 66,6 | ancho 75 | ancho 100 |
|---|---|---|---|---|
| Referencia | K32-1T2 | K32-2T2 | K32-3T2 | K32-4T2 |
| Puntos | 140 | 158 | 166 | 205 |
| Tirador TOP | 150 | 172 | 182 | 233 |

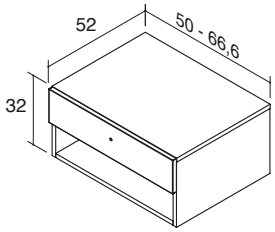


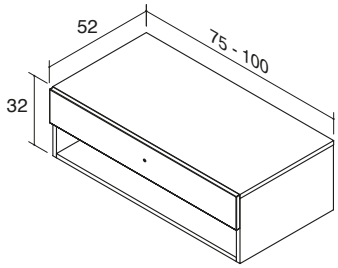


| | ancho 50 | ancho 66,6 | ancho 75 | ancho 100 |
|---|---|---|---|---|
| Referencia | K32-1TC | K32-2TC | K32-3TC | K32-4TC |
| Puntos | 105 | 120 | 127 | 161 |
| Tirador TOP | 110 | 127 | 135 | 175 |

# Módulos apilables de fondo 52

## Fondo 52 · alto 32

ⓘ Sólo compatible con tiradores Pomo, Bolet y Bolet XL

⚠ No admite medida especial

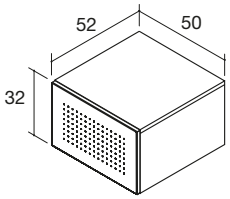


| | frente metálico perforado |
|---|---|
| | ancho 50 |
| **Referencia** | **K32-1T** |
| Puntos | 177 |

## Fondo 52 · alto 55

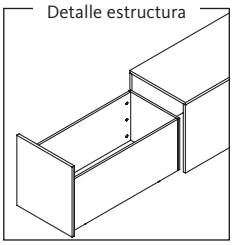


ⓘ Sólo compatible con tiradores Pomo, Bolet y Bolet XL

⚠ No admite medida especial

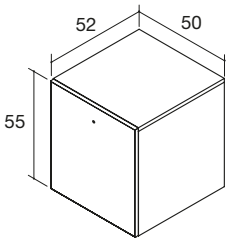


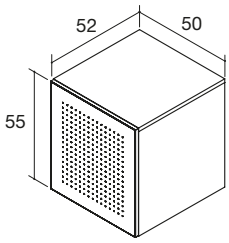


| | juguetero | juguetero con frente metálico perforado |
|---|---|---|
| | ancho 50 | ancho 50 |
| **Referencia** | **K55J-1** | **K55J-1** |
| Puntos | 142 | 241 |
| Tirador TOP | 147 | no disponible |

# Módulos apilables de fondo 77

## Fondo 77 · alto 16

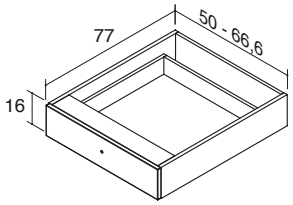


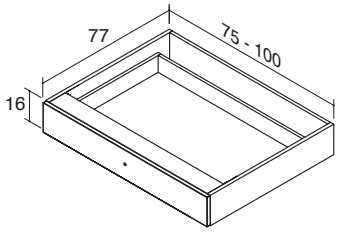


| | ancho 50 | ancho 66,6 | ancho 75 | ancho 100 |
|---|---|---|---|---|
| Referencia | K16-5 | K16-6 | K16-7 | K16-8 |
| Puntos | 87 | 96 | 100 | 124 |
| Tirador TOP | 92 | 103 | 108 | 138 |

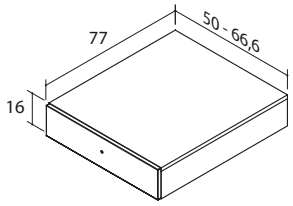


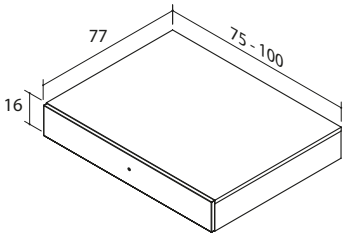


| | ancho 50 | ancho 66,6 | ancho 75 | ancho 100 |
|---|---|---|---|---|
| Referencia | K16-5T | K16-6T | K16-7T | K16-8T |
| Puntos | 103 | 117 | 124 | 154 |
| Tirador TOP | 108 | 124 | 132 | 168 |

## Fondo 77 · alto 23

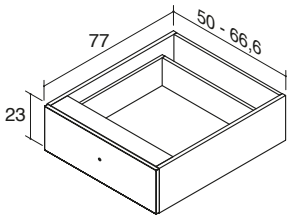


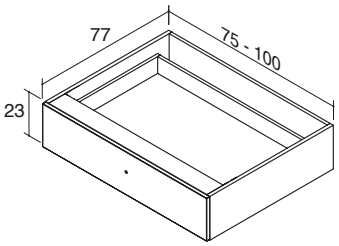


| | ancho 50 | ancho 66,6 | ancho 75 | ancho 100 |
|---|---|---|---|---|
| Referencia | K23-5 | K23-6 | K23-7 | K23-8 |
| Puntos | 102 | 114 | 119 | 146 |
| Tirador TOP | 107 | 121 | 127 | 160 |

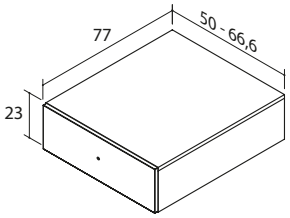


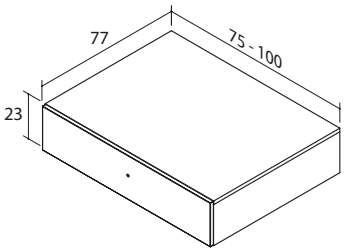


| | ancho 50 | ancho 66,6 | ancho 75 | ancho 100 |
|---|---|---|---|---|
| Referencia | K23-5T | K23-6T | K23-7T | K23-8T |
| Puntos | 118 | 134 | 142 | 176 |
| Tirador TOP | 123 | 141 | 150 | 190 |

# Módulos apilables de fondo 77

## Fondo 77 · alto 32

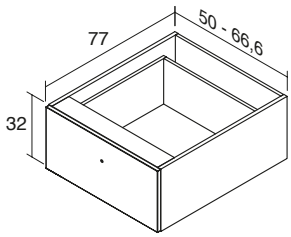


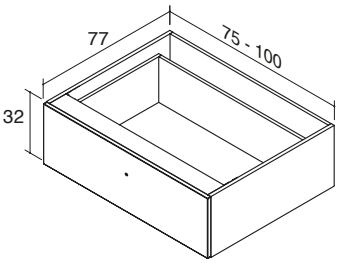


| | ancho 50 | ancho 66,6 | ancho 75 | ancho 100 |
|---|---|---|---|---|
| Referencia | K32-5 | K32-6 | K32-7 | K32-8 |
| Puntos | 121 | 136 | 143 | 173 |
| Tirador TOP | 126 | 143 | 151 | 187 |

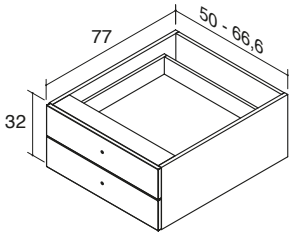


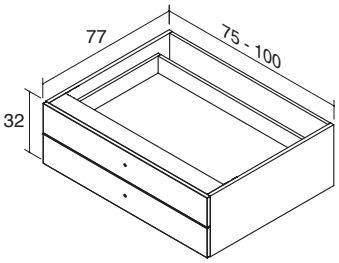


| | ancho 50 | ancho 66,6 | ancho 75 | ancho 100 |
|---|---|---|---|---|
| Referencia | K32-52 | K32-62 | K32-72 | K32-82 |
| Puntos | 151 | 167 | 175 | 210 |
| Tirador TOP | 161 | 181 | 191 | 238 |

## Fondo 77 · alto 32

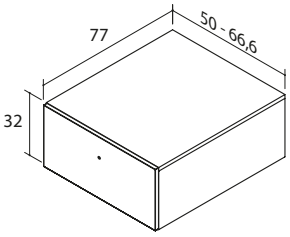


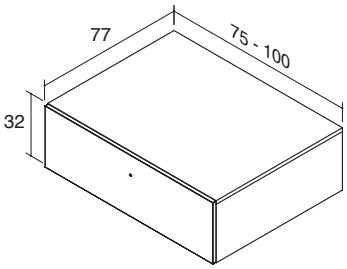


| | ancho 50 | ancho 66,6 | ancho 75 | ancho 100 |
|---|---|---|---|---|
| Referencia | K32-5T | K32-6T | K32-7T | K32-8T |
| Puntos | 138 | 157 | 166 | 203 |
| Tirador TOP | 143 | 164 | 174 | 217 |

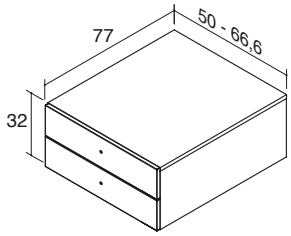


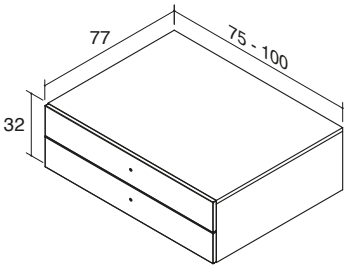


| | ancho 50 | ancho 66,6 | ancho 75 | ancho 100 |
|---|---|---|---|---|
| Referencia | K32-5T2 | K32-6T2 | K32-7T2 | K32-8T2 |
| Puntos | 166 | 187 | 198 | 240 |
| Tirador TOP | 176 | 201 | 214 | 268 |

# Módulos apilables de fondo 77

## Fondo 77 · alto 32

ⓘ Sólo compatible con tiradores Pomo, Bolet y Bolet XL

⚠ No admite medida especial

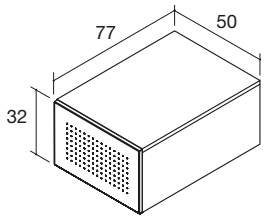


| | frente metálico perforado |
|---|---|
| | ancho 50 |
| **Referencia** | **K32-5T** |
| Puntos | 207 |

## Fondo 77 · alto 55

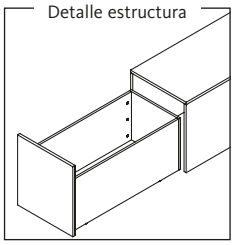


ⓘ Sólo compatible con tiradores Pomo, Bolet y Bolet XL

⚠ No admite medida especial

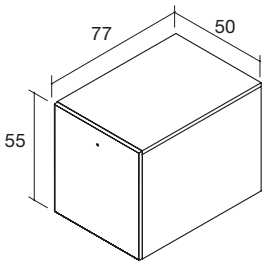


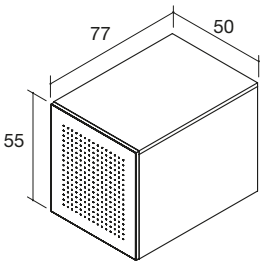


| | juguetero | juguetero con frente metálico perforado |
|---|---|---|
| | ancho 50 | ancho 50 |
| **Referencia** | **K55J-5** | **K55J-5** |
| Puntos | 175 | 275 |
| Tirador TOP | 180 | no disponible |

# Módulos apilables de fondo 102

## Fondo 102 · alto 16

ⓘ Puede pedir estos módulos en fondo 117 cm para colchón 105

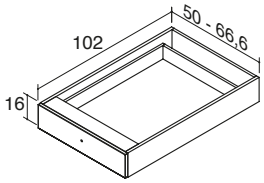


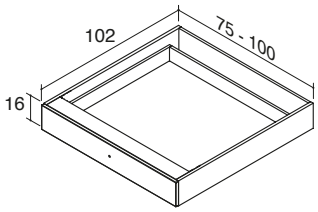


| | ancho 50 | ancho 66,6 | ancho 75 | ancho 100 |
|---|---|---|---|---|
| Referencia | K16-9 | K16-10 | K16-11 | K16-13 |
| Puntos | 95 | 104 | 109 | 133 |
| Tirador TOP | 100 | 111 | 117 | 147 |
| Fondo 117 cm | +3 | +3 | +3 | +3 |

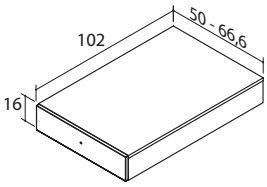


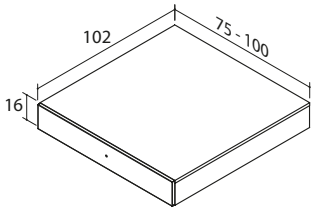


| | ancho 50 | ancho 66,6 | ancho 75 | ancho 100 |
|---|---|---|---|---|
| Referencia | K16-9T | K16-10T | K16-11T | K16-13T |
| Puntos | 117 | 133 | 141 | 175 |
| Tirador TOP | 122 | 140 | 149 | 189 |
| Fondo 117 cm | +6 | +8 | +8 | +10 |

## Fondo 102 · alto 23

ⓘ Puede pedir estos módulos en fondo 117 cm para colchón 105

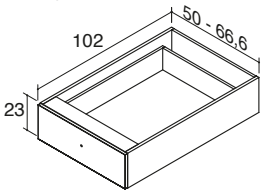


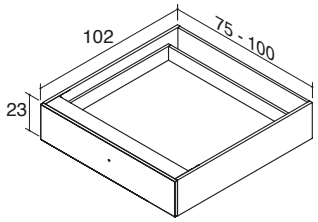


| | ancho 50 | ancho 66,6 | ancho 75 | ancho 100 |
|---|---|---|---|---|
| Referencia | K23-9 | K23-10 | K23-11 | K23-13 |
| Puntos | 113 | 125 | 130 | 157 |
| Tirador TOP | 118 | 132 | 138 | 171 |
| Fondo 117 cm | +4 | +4 | +4 | +4 |

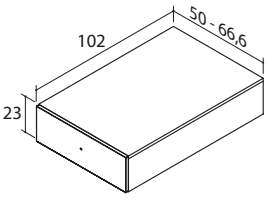


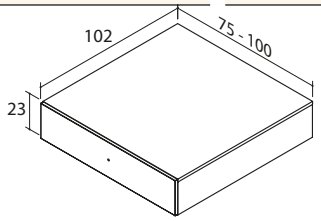


| | ancho 50 | ancho 66,6 | ancho 75 | ancho 100 |
|---|---|---|---|---|
| Referencia | K23-9T | K23-10T | K23-11T | K23-13T |
| Puntos | 134 | 153 | 161 | 199 |
| Tirador TOP | 139 | 160 | 169 | 213 |
| Fondo 117 cm | +8 | +9 | +10 | +12 |

# Módulos apilables de fondo 102

## Fondo 102 · alto 32

ⓘ Puede pedir estos módulos en fondo 117 cm para colchón 105

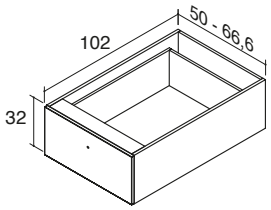


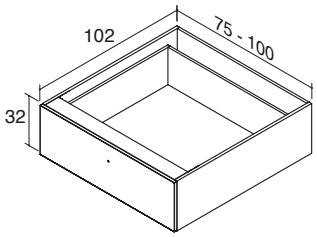


| | ancho 50 | ancho 66,6 | ancho 75 | ancho 100 |
|---|---|---|---|---|
| Referencia | K32-9 | K32-10 | K32-11 | K32-13 |
| Puntos | 136 | 150 | 158 | 187 |
| Tirador TOP | 141 | 157 | 166 | 201 |
| Fondo 117 cm | +5 | +5 | +5 | +5 |

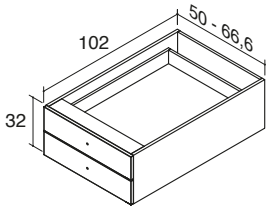


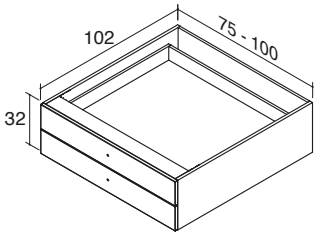


| | ancho 50 | ancho 66,6 | ancho 75 | ancho 100 |
|---|---|---|---|---|
| Referencia | K32-92 | K32-102 | K32-112 | K32-132 |
| Puntos | 168 | 184 | 192 | 228 |
| Tirador TOP | 178 | 198 | 208 | 256 |
| Fondo 117 cm | +5 | +5 | +5 | +5 |

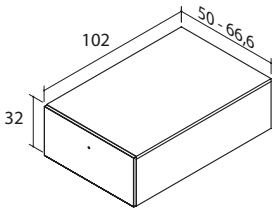


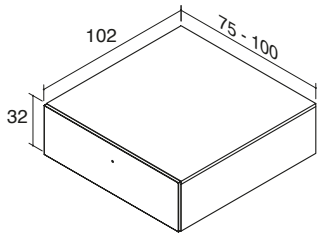


| | ancho 50 | ancho 66,6 | ancho 75 | ancho 100 |
|---|---|---|---|---|
| Referencia | K32-9T | K32-10T | K32-11T | K32-13T |
| Puntos | 157 | 178 | 189 | 229 |
| Tirador TOP | 162 | 185 | 197 | 243 |
| Fondo 117 cm | +8 | +10 | +10 | +12 |

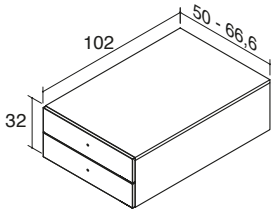


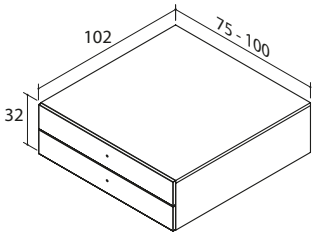


| | ancho 50 | ancho 66,6 | ancho 75 | ancho 100 |
|---|---|---|---|---|
| Referencia | K32-9T2 | K32-10T2 | K32-11T2 | K32-13T2 |
| Puntos | 189 | 212 | 224 | 270 |
| Tirador TOP | 199 | 226 | 240 | 298 |
| Fondo 117 cm | +8 | +10 | +10 | +12 |

# Módulos apilables de fondo 102

## Fondo 102 · alto 32

ⓘ Sólo compatible con tiradores Pomo, Bolet y Bolet XL

⚠ No admite medida especial

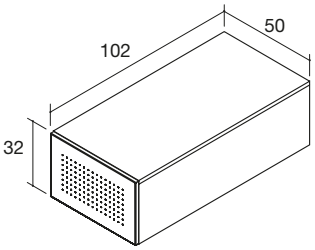


| | frente metálico perforado |
|---|---|
| | ancho 50 |
| **Referencia** | **K32-9T** |
| Puntos | 226 |
| Fondo 117 cm | +8 |

## Fondo 102 · alto 55

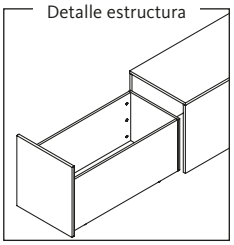


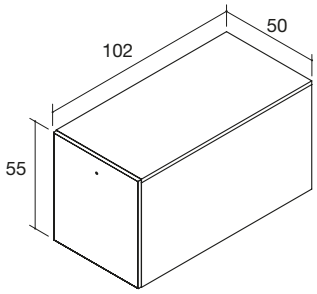


ⓘ Sólo compatible con tiradores Pomo, Bolet y Bolet XL

⚠ No admite medida especial

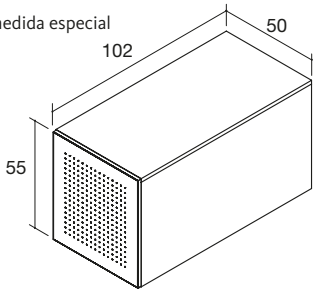


| | | frente metálico perforado |
|---|---|---|
| | ancho 50 | ancho 50 |
| **Referencia** | **K55J-9** | **K55J-9** |
| Puntos | 208 | 307 |
| Tirador TOP | 213 | no disponible |
| Fondo 117 cm | +8 | +8 |

# Accesorios para apilables

## Módulos comodín

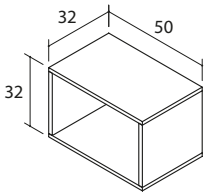


| Referencia | K32-E1 |
|---|---|
| Puntos | 49 |

## Módulos rincón

ⓘ Tapa con doble compás de seguridad anticierre

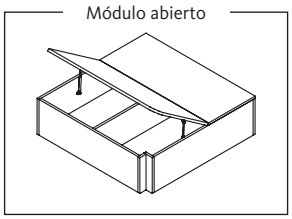


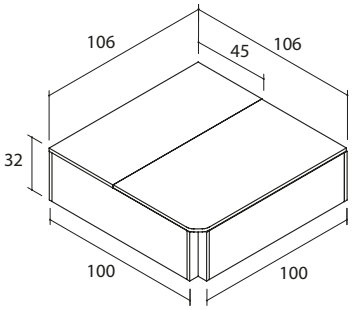


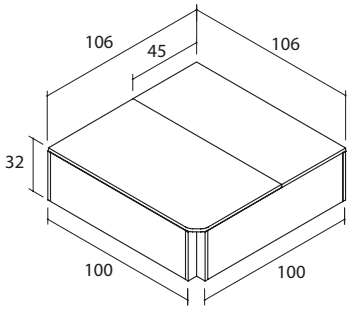


| | módulo rincón izquierda | módulo rincón derecha |
|---|---|---|
| Referencia | K32R-106I | K32R-106D |
| Puntos | 253 | 253 |

ⓘ Tapa con doble compás de seguridad anticierre

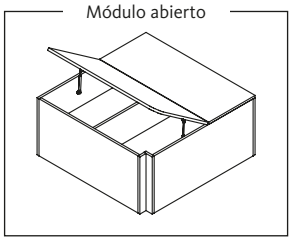


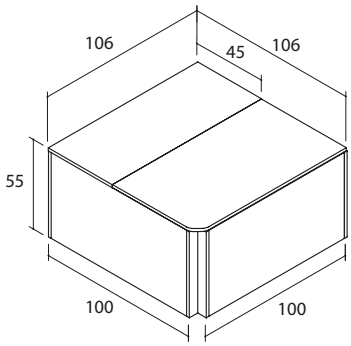


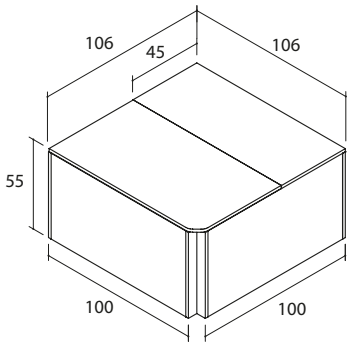


| | módulo rincón izquierda | módulo rincón derecha |
|---|---|---|
| Referencia | K55R-106I | K55R-106D |
| Puntos | 312 | 312 |

# Accesorios para apilables

## Módulos ciegos

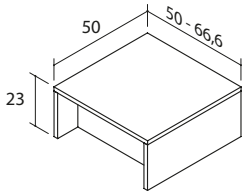


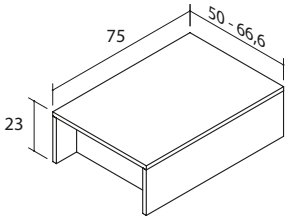


| | ancho 50 | ancho 66,6 | ancho 50 | ancho 66,6 |
|---|---|---|---|---|
| Referencia | K23-1T0 | K23-2T0 | K23-5T0 | K23-6T0 |
| Puntos | 46 | 53 | 58 | 67 |

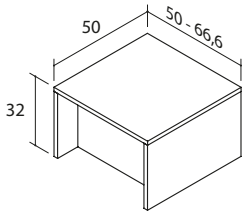


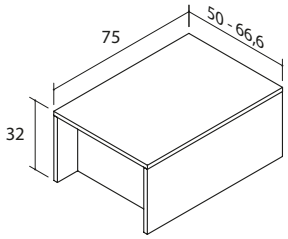


| | ancho 50 | ancho 66,6 | ancho 50 | ancho 66,6 |
|---|---|---|---|---|
| Referencia | K32-1T0 | K32-2T0 | K32-5T0 | K32-6T0 |
| Puntos | 54 | 63 | 71 | 80 |

## Refuerzo Kubox

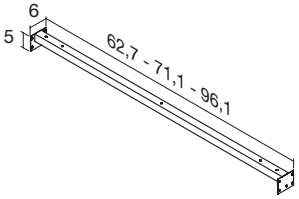


Refuerzo metálico para módulos de fondo 77 y 102 cm

| | ancho 62,7 | ancho 71,1 | ancho 96,1 |
|---|---|---|---|
| Referencia | KV-66 | KV-75 | KV-100 |
| Puntos | 14 | 15 | 16 |

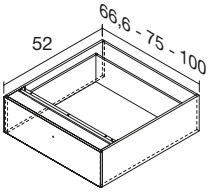


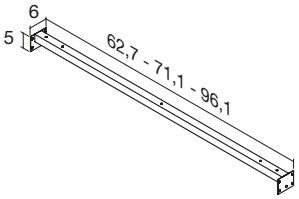


Refuerzo metálico para módulos de fondo 52 cm con guía oculta

| | ancho 62,7 | ancho 71,1 | ancho 96,1 |
|---|---|---|---|
| Referencia | KV-66GO | KV-75GO | KV-100GO |
| Puntos | 14 | 15 | 16 |

# Notas

## Notas

# MÓDULOS BAJOS

## *TARIFA TÉCNICA*

/ COLECCIÓN **LIFEBOX**


**3** Módulos bajos fondo 32 cm
**4** Módulos bajos fondo 45 cm
**7** Módulos bajos para incorporar patas o ruedas
**8** Complementos para módulos bajos




LAGRAMA

# Incremento por acabados

**Importante**
Lagrama S.L se reserva el derecho a modificar los precios y a realizar modificaciones y mejoras en el producto de esta tarifa.

Las fotografías pueden no presentar fielmente los colores y acabados de los muebles debido a la mejora y actualización periódica de los mismos. Consulta la tarifa y el muestrario de acabados actualizado en la web www.lagrama.es

**VERSIÓN 1.01**
Febrero 2026

© Copyright LAGRAMA, S.L. Todos los derechos reservados. Queda prohibida la reproducción total o parcial de esta tarifa por medio de cualquier procedimiento sin la previa autorización, por escrito, de LAGRAMA, S.L.

| | Lacar |
|---|---|
| **Módulos bajos cajones alto 8 y 16** 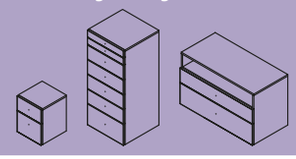 | ancho 30,4 - 1 cajón +3<br>ancho 45,6 - 1 cajón +5<br>ancho 60,8 - 1 cajón +5<br>ancho 91,2 - 1 cajón +9 |
| **Módulos bajos cajones alto 23 y 32** 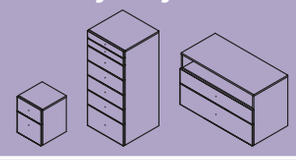 | ancho 30,4 - 1 cajón +6<br>ancho 45,6 - 1 cajón +9<br>ancho 60,8 - 1 cajón +12<br>ancho 91,2 - 1 cajón +18 |
| **Módulos bajos puertas** 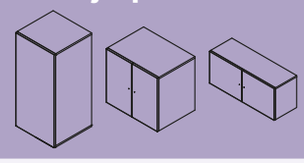 | alto 32, 39 y 55<br>1 puerta +15<br><br>alto 64, 96 y 128<br>1 puerta +31 |

ⓘ Extracción total opcional: +13 ptos./cajón.

# Módulos Bajos

## Fondo 32

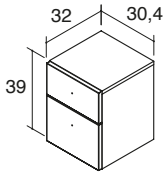


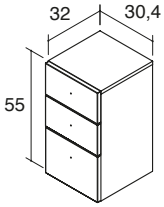


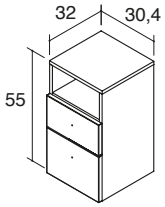


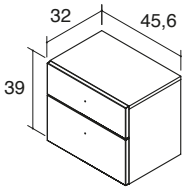


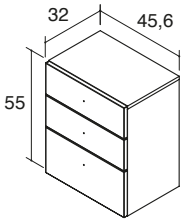


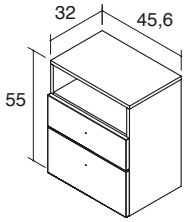


| Referencia | QAC-21 | QAC-31 | QAC-31H | QAC-22 | QAC-32 | QAC-32H |
|---|---|---|---|---|---|---|
| Puntos | 109 | 132 | 123 | 122 | 145 | 135 |
| Tirador TOP | 111 | 135 | 125 | 130 | 169 | 143 |

ⓘ Indicar mano de apertura (I/D)

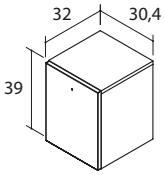


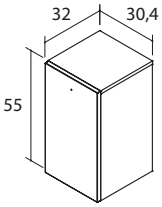


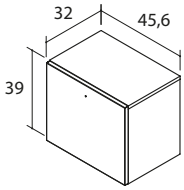


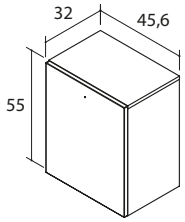


| Referencia | QAP-21 | QAP-31 | QAP-22 | QAP-32 |
|---|---|---|---|---|
| Puntos | 55 | 77 | 70 | 96 |
| Tirador TOP | 56 | 78 | 74 | 100 |

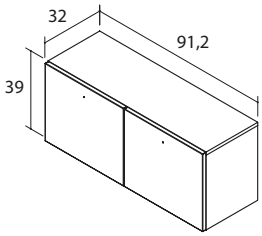


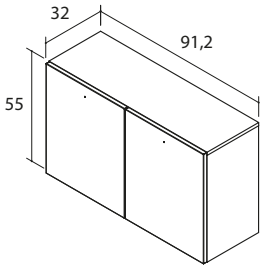


| Referencia | QAP-23 | QAP-33 |
|---|---|---|
| Puntos | 115 | 167 |
| Tirador TOP | 123 | 175 |

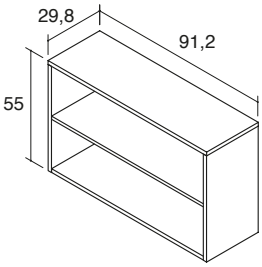


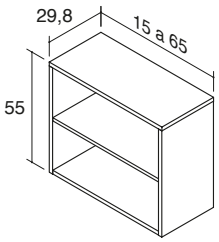


| Referencia | QAE-33 | QAE-34 |
|---|---|---|
| Puntos | 88 | 85 |

# Módulos Bajos

## Fondo 45

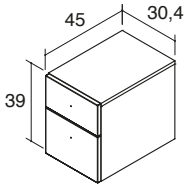


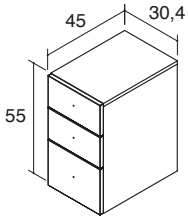


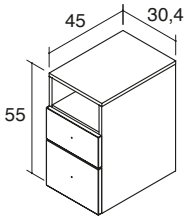


| Referencia | QBC-21 | QBC-31 | QBC-31H |
|---|---|---|---|
| Puntos | 121 | 148 | 138 |
| Tirador TOP | 123 | 151 | 140 |

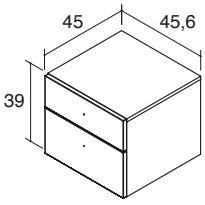


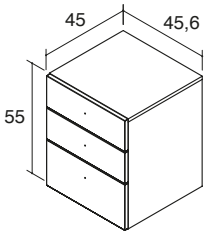


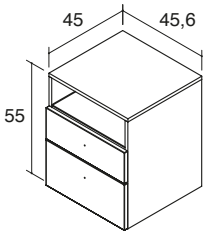


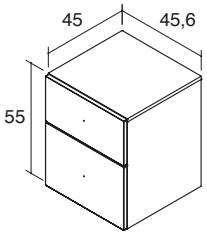


| Referencia | QBC-22 | QBC-32 | QBC-32H | QBC2-32 |
|---|---|---|---|---|
| Puntos | 139 | 171 | 160 | 168 |
| Tirador TOP | 147 | 183 | 168 | 176 |

ⓘ Con el tirador TOP, los cajones pequeños se servirán sin tirador

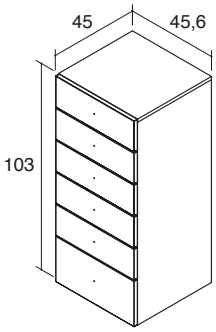


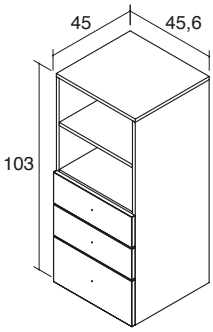


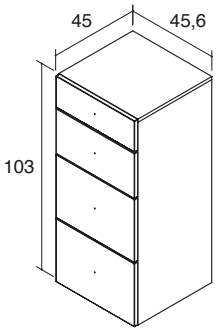


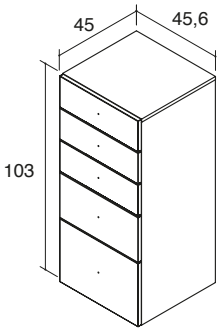


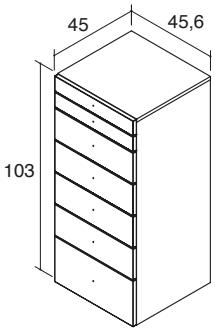


| Referencia | QBC-62 | QBC-62H | QBC4-62 | QBC5-62 | QBC7-62 |
|---|---|---|---|---|---|
| Puntos | 311 | 238 | 279 | 289 | 362 |
| Tirador TOP | 335 | 250 | 295 | 309 | 382 |

# Módulos Bajos

## Fondo 45

ⓘ Con el tirador TOP, los cajones pequeños se servirán sin tirador

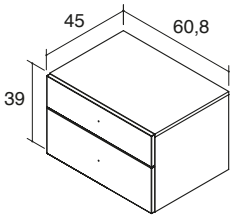


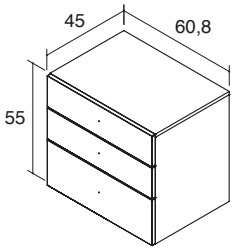


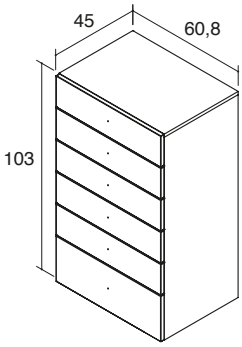


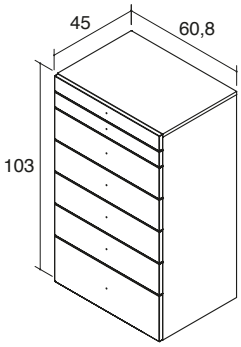


| Referencia | QBC-24 | QBC-34 | QBC-64 | QBC7-64 |
|---|---|---|---|---|
| Puntos | 147 | 198 | 356 | 405 |
| Tirador TOP | 159 | 216 | 392 | 435 |

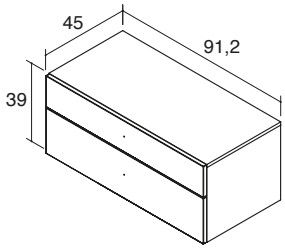


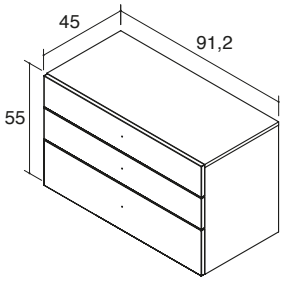


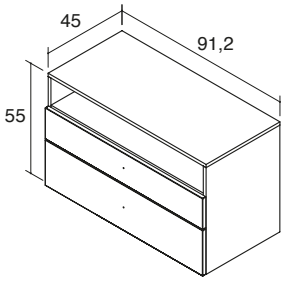


| Referencia | QBC-23 | QBC-33 | QBC-33H |
|---|---|---|---|
| Puntos | 192 | 262 | 244 |
| Tirador TOP | 214 | 295 | 266 |

ⓘ Indicar mano de apertura (I/D)

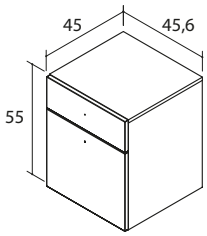


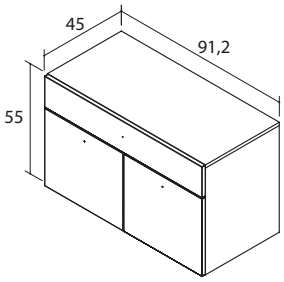


| Referencia | QBM-32 | QBM-33 |
|---|---|---|
| Puntos | 145 | 240 |
| Tirador TOP | 153 | 259 |

ⓘ Indicar mano de apertura (I/D)

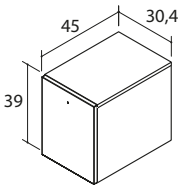


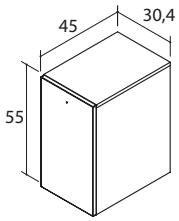


| Referencia | QBP-21 | QBP-31 |
|---|---|---|
| Puntos | 67 | 91 |
| Tirador TOP | 68 | 92 |

# Módulos Bajos

## Fondo 45

ⓘ Indicar mano de apertura (I/D)

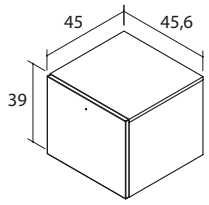


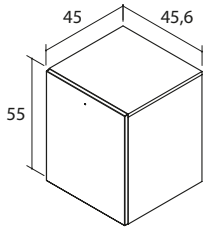


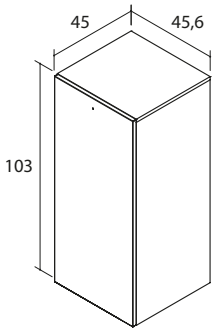


| Referencia | QBP-22 | QBP-32 | QBP-62 |
|---|---|---|---|
| Puntos | 84 | 113 | 174 |
| Tirador TOP | 88 | 117 | 178 |

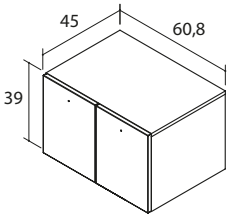


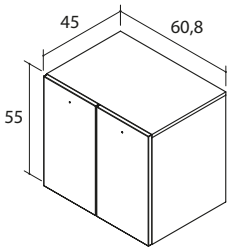


| Referencia | QBP-24 | QBP-34 |
|---|---|---|
| Puntos | 127 | 154 |
| Tirador TOP | 129 | 156 |

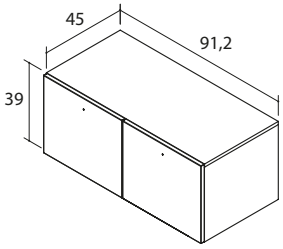


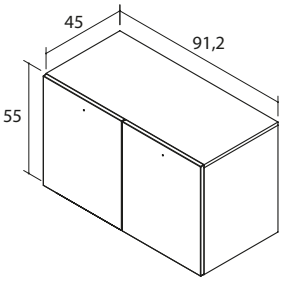


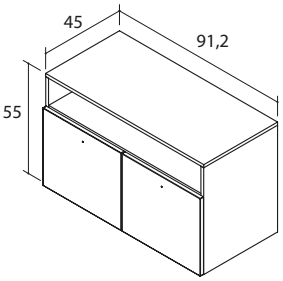


| Referencia | QBP-23 | QBP-33 | QBP-33H |
|---|---|---|---|
| Puntos | 162 | 191 | 172 |
| Tirador TOP | 170 | 199 | 180 |

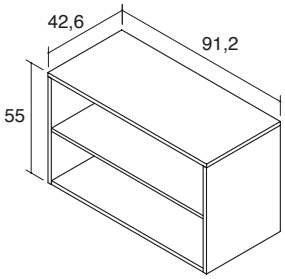


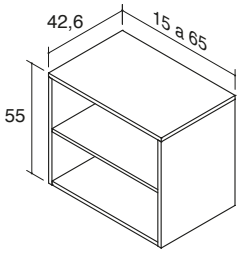


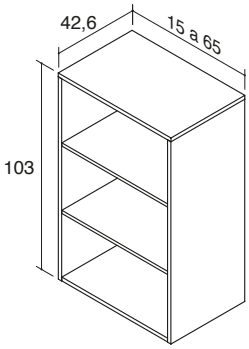


| Referencia | QBE-33 | QBE-34 | QBE-64 |
|---|---|---|---|
| Puntos | 112 | 108 | 162 |

# Módulos bajos para incorporar ruedas o patas

## Fondo 45

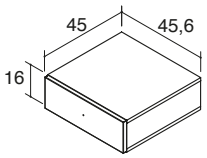


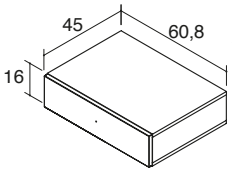


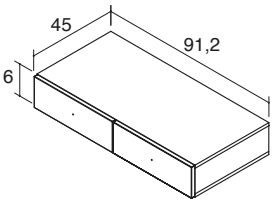


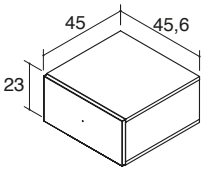


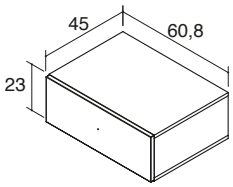


| Referencia | BC-12P | BC-14P | BC-13P | QBC2-12P | QBC2-14P |
|---|---|---|---|---|---|
| Puntos | 78 | 89 | 143 | 89 | 102 |
| Tirador TOP | 82 | 95 | 151 | 93 | 108 |

ⓘ Indicar mano de apertura (I/D)

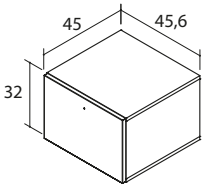


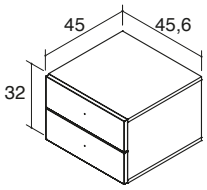


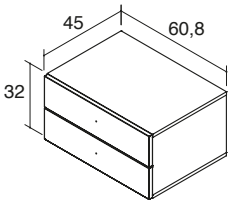


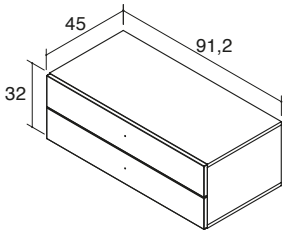


| Referencia | BP-22P | BC-22P | BC-24P | BC-23P |
|---|---|---|---|---|
| Puntos | 79 | 129 | 136 | 178 |
| Tirador TOP | 83 | 137 | 148 | 200 |

ⓘ Indicar mano de apertura (I/D)

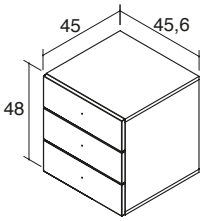


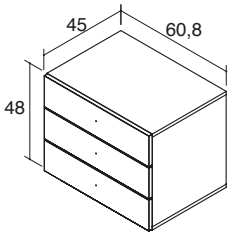


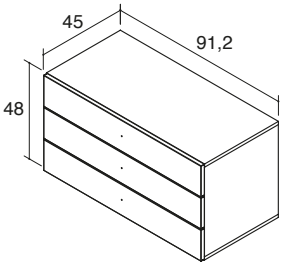


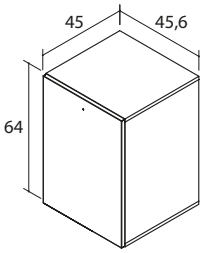


| Referencia | BC-32P | BC-34P | BC-33P | BP-42P |
|---|---|---|---|---|
| Puntos | 161 | 187 | 248 | 122 |
| Tirador TOP | 173 | 205 | 281 | 126 |

ⓘ Indicar mano de apertura (I/D)

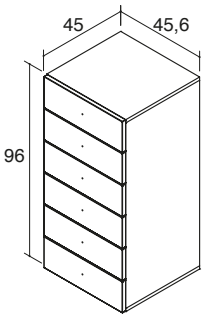


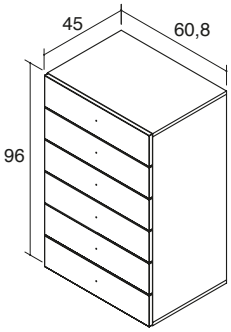


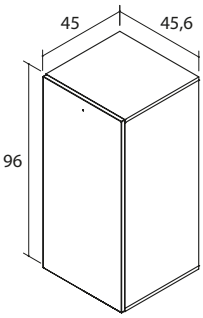


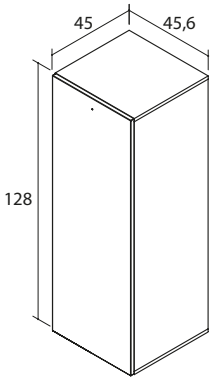


| Referencia | BC-62P | BC-64P | BP-62P | BP-82P |
|---|---|---|---|---|
| Puntos | 301 | 345 | 169 | 198 |
| Tirador TOP | 325 | 381 | 173 | 202 |

# Complementos para módulos bajos

## Encimera para modulos bajos

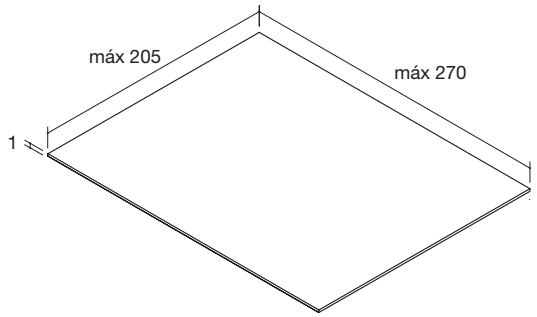


| | Sobre personalizado grueso 1 cm (precio por m²) |
|---|---|
| Referencia | C1-1 |
| Puntos | 55 puntos / m² (mín. 14 ptos.) |

## Complementos

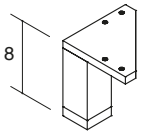


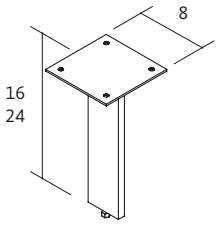


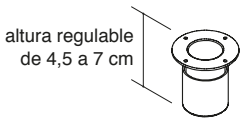


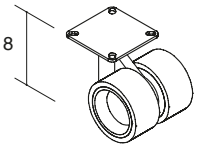


| | (siempre en color gris aluminio) | | pata DPI con regulador | | (siempre en color negro) | | juego 4 ruedas | |
|---|---|---|---|---|---|---|---|---|
| | pata cuadrada | juego 4 uds. | alto 16 cm | alto 24 cm | pata redonda | juego 4 uds. | color blanco | color gris |
| Referencia | KX-P8 | KX-P84 | DPI-00 | DPI-01 | KX-P1R | KX-P4R | Y-114 | Y-115 |
| Puntos | 5 | 20 | 44 | 45 | 5 | 20 | 68 | 68 |

## Opción suplemento zócalo

ⓘ Precio por metro lineal (Sumar A+B)

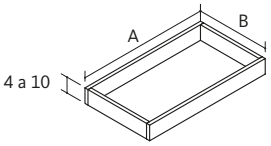


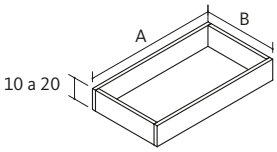


| | Zócalo alto de 4 a 10 cm | Zócalo alto de 10 a 20 cm |
|---|---|---|
| Referencia | KZB-ESP | KZA-ESP |
| Puntos | 29 m.l. | 58 m.l. |

# ESTUDIO
# MESAS Y MÓDULOS

## *TARIFA TÉCNICA*

/ COLECCIÓN **LIFEBOX**


**3** Mesas laminadas
**4** Mesas con patas
**6** Mesa **Levita**
**8** Sobres para mesas
**10** Patas
**11** Soportes y refuerzos
**12** Cajoneras con ruedas
**13** Módulos bajos h.71 cm
**16** Encimeras para módulos bajos
**17** Accesorios




LAGRAMA

# Incremento por acabados

**Importante**
Lagrama S.L se reserva el derecho a modificar los precios y a realizar modificaciones y mejoras en el producto de esta tarifa.

Las fotografías pueden no presentar fielmente los colores y acabados de los muebles debido a la mejora y actualización periódica de los mismos. Consulta la tarifa y el muestrario de acabados actualizado en la web www.lagrama.es

**VERSIÓN 1.01**
Febrero 2026

© Copyright LAGRAMA, S.L. Todos los derechos reservados. Queda prohibida la reproducción total o parcial de esta tarifa por medio de cualquier procedimiento sin la previa autorización, por escrito, de LAGRAMA, S.L.

| | Lacar |
|---|---|
| **Encimeras rectangulares o con forma** 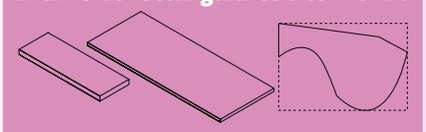 | 1 cara +40 ptos/m$^2$<br>2 caras +66 ptos/m$^2$ |
| **Mesas completas** 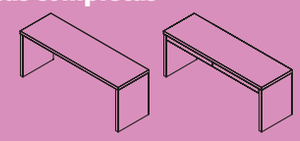 | Sobre fondo 60,4 +52 / m.l.<br>Sobre fondo 75 +62 / m.l.<br>Dos apoyos fondo 60,4 +68<br>Dos apoyos fondo 75 +86<br>2 cajones +10 |
| **Módulos cajones alto 8 y 16 cm** 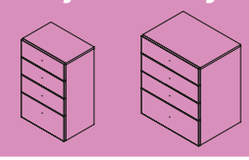 | ancho 30,4 - 1 cajón +3<br>ancho 45,6 - 1 cajón +5<br>ancho 60,8 - 1 cajón +5<br>ancho 91,2 - 1 cajón +9 |
| **Módulos cajones alto 23 y 32 cm** 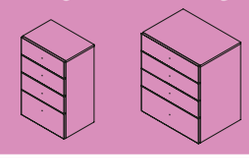 | ancho 30,4 - 1 cajón +6<br>ancho 45,6 - 1 cajón +9<br>ancho 60,8 - 1 cajón +12<br>ancho 91,2 - 1 cajón +18 |
| **Módulos puerta** 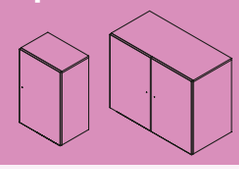 | 1 puerta +21 |

# Mesas laminadas

## Mesas con estructura laminada fondo 60,4 cm / fondo 75 cm

ⓘ Mesa con traba. Ver detalle

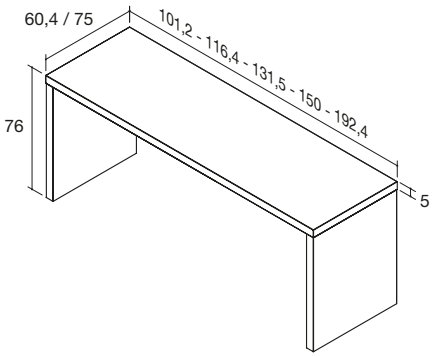


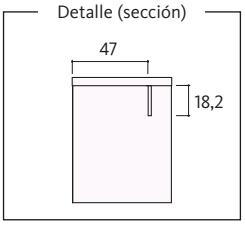


| | ancho 101,2 | ancho 116,4 | ancho 131,5 | ancho 150 | ancho 192,4 |
|---|---|---|---|---|---|
| **Referencia** | **T-1A** | **T-2A** | **T-3A** | **T-4A** | **T-5A** |
| Fondo 60,4 cm | 224 | 237 | 249 | 268 | 307 |
| **Referencia** | **T-1B** | **T-2B** | **T-3B** | **T-4B** | **T-5B** |
| Fondo 75 cm | 266 | 281 | 296 | 318 | 363 |

## Mesa cajones con estructura laminada fondo 60,4 cm

ⓘ Mesa con trab. Ver detalle

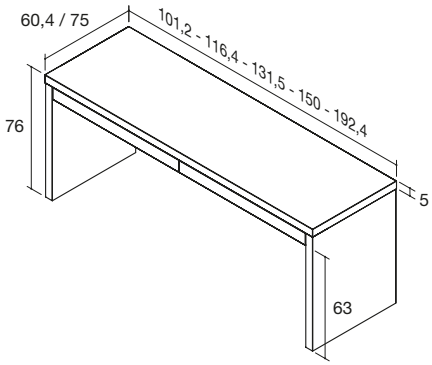


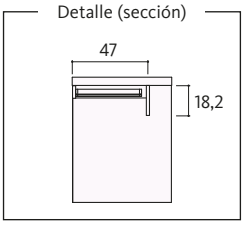


| | ancho 101,2 | ancho 116,4 | ancho 131,5 | ancho 150 | ancho 192,4 |
|---|---|---|---|---|---|
| **Referencia** | **TC-1A** | **TC-2A** | **TC-3A** | **TC-4A** | **TC-5A** |
| Fondo 60,4 cm | 291 | 308 | 325 | 348 | 400 |
| **Referencia** | **TC-1B** | **TC-2B** | **TC-3B** | **TC-4B** | **TC-5B** |
| Fondo 75 cm | 333 | 352 | 371 | 397 | 456 |

# Mesas completas

## Mesas con patas metálicas con sobre de grueso 3 y 5 cm

ⓘ Indicar color lacado piezas metálicas

ⓘ Con 2 refuerzos metálicos. Ver detalle

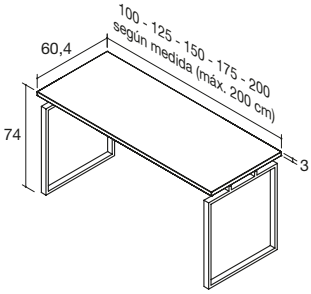


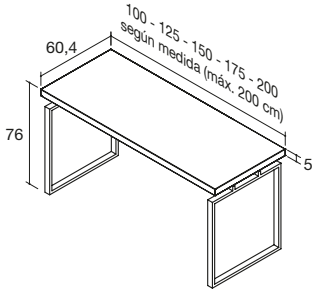


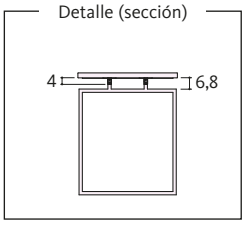


| | ancho 100 | ancho 125 | ancho 150 | ancho 175 | ancho 200 | ancho según medida |
|---|---|---|---|---|---|---|
| **Referencia** | **TP-31** | **TP-32** | **TP-33** | **TP-34** | **TP-35** | **TP-3F** |
| Grueso 3 cm | 287 | 302 | 317 | 337 | 353 | medida sup. |
| **Referencia** | **TP-51** | **TP-52** | **TP-53** | **TP-54** | **TP-55** | **TP-5F** |
| Grueso 5 cm | 322 | 345 | 368 | 396 | 420 | medida sup. |

ⓘ Indicar color lacado piezas metálicas

ⓘ Con 1 refuerzo metálico. Ver detalle

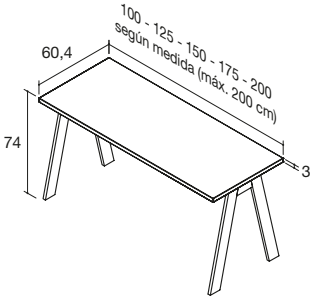


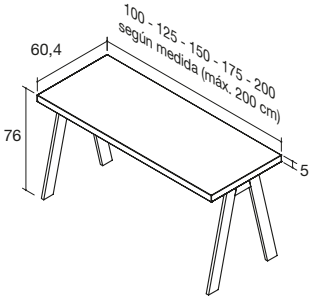


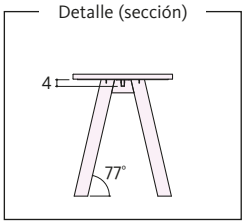


| | ancho 100 | ancho 125 | ancho 150 | ancho 175 | ancho 200 | ancho según medida |
|---|---|---|---|---|---|---|
| **Referencia** | **TV-31** | **TV-32** | **TV-33** | **TV-34** | **TV-35** | **TV-3F** |
| Grueso 3 cm | 317 | 330 | 342 | 359 | 372 | medida sup. |
| **Referencia** | **TV-51** | **TV-52** | **TV-53** | **TV-54** | **TV-55** | **TV-5F** |
| Grueso 5 cm | 352 | 373 | 393 | 418 | 440 | medida sup. |

ⓘ Indicar color lacado piezas metálicas

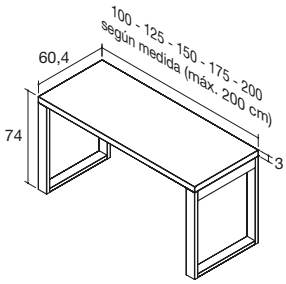


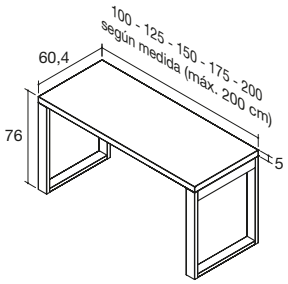


| | ancho 100 | ancho 125 | ancho 150 | ancho 175 | ancho 200 | ancho según medida |
|---|---|---|---|---|---|---|
| **Referencia** | **THM-31** | **THM-32** | **THM-33** | **THM-34** | **THM-35** | **THM-3F** |
| Grueso 3 cm | 286 | 297 | 307 | 338 | 347 | medida sup. |
| **Referencia** | **THM-1A** | **THM-2A** | **THM-3A** | **THM-4A** | **THM-5A** | **THM-60F** |
| Grueso 5 cm | 321 | 340 | 358 | 397 | 415 | medida sup. |

# Mesas completas

## Mesas con patas de madera maciza con sobre de grueso 3 y 5 cm

ⓘ Patas disponibles lacadas o tintadas

ⓘ Mesa de ancho 150 cm con tensor

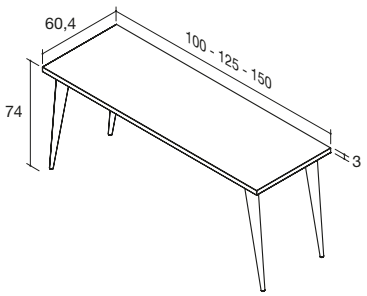


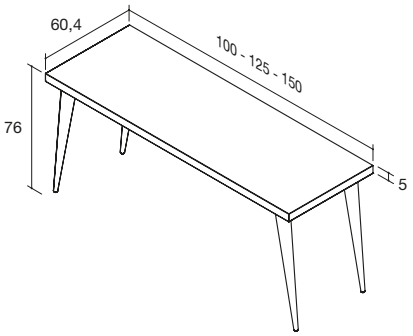


| | ancho 100 | ancho 125 | ancho 150 |
|---|---|---|---|
| **Referencia** | **TPC-31** | **TPC-32** | **TPC-33** |
| Grueso 3 cm | 283 | 293 | 330 |
| **Referencia** | **TPC-51** | **TPC-52** | **TPC-53** |
| Grueso 5 cm | 318 | 336 | 381 |

ⓘ Patas disponibles lacadas o tintadas

ⓘ Mesa con traba de madera. Ver detalle

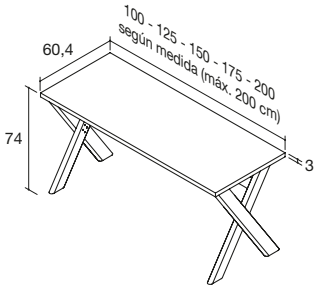


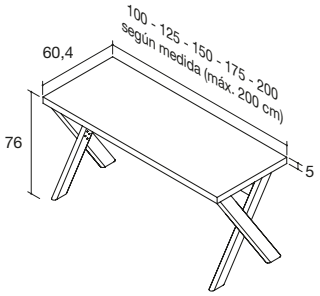


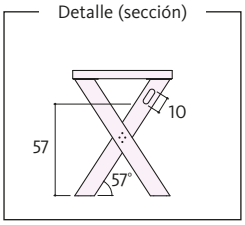


| | ancho 100 | ancho 125 | ancho 150 | ancho 175 | ancho 200 | ancho según medida |
|---|---|---|---|---|---|---|
| **Referencia** | **TX-31** | **TX-32** | **TX-33** | **TX- 34** | **TX-35** | **TX-3F** |
| Grueso 3 cm | 553 | 589 | 616 | 667 | 698 | medida sup. |
| **Referencia** | **TX-51** | **TX-52** | **TX-53** | **TX-54** | **TX-55** | **TX-5F** |
| Grueso 5 cm | 590 | 633 | 670 | 728 | 769 | medida sup. |

# Mesa Levita

## Mesa Levita para colgar a pared con panel inferior

ⓘ Con refuerzos metálicos ocultos

Detalle estructura

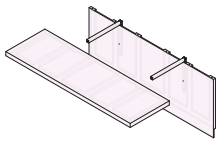

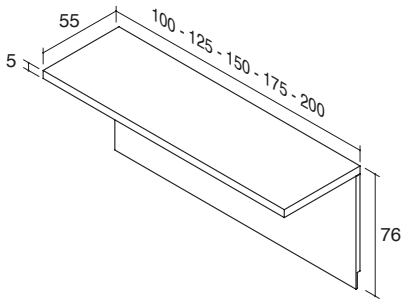


| | ancho 100 | ancho 125 | ancho 150 | ancho 175 | ancho 200 |
|---|---|---|---|---|---|
| **Referencia** | **TL-1I** | **TL-2I** | **TL-3I** | **TL-4I** | **TL-5I** |
| Puntos | 155 | 175 | 201 | 224 | 264 |

## Mesa Levita para colgar a pared con panel superior

ⓘ Con refuerzos metálicos ocultos

Detalle estructura

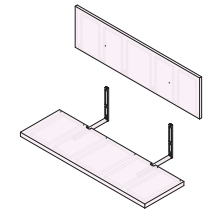

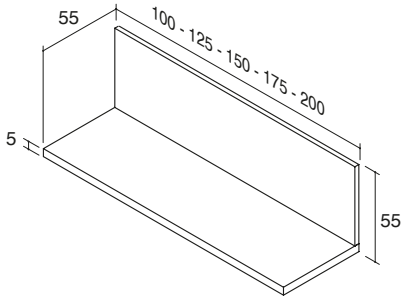


| | ancho 100 | ancho 125 | ancho 150 | ancho 175 | ancho 200 |
|---|---|---|---|---|---|
| **Referencia** | **TL-1S** | **TL-2S** | **TL-3S** | **TL-4S** | **TL-5S** |
| Puntos | 145 | 164 | 188 | 211 | 249 |
| Lacar trasera | +21 | +26 | +31 | +37 | +42 |

# Mesa Levita 2.0

## Levita 2.0 - Detalles

Mesa de estudio para colgar a pared. Tablero atamborado con refuerzos metálicos ocultos.
Indicar el acabado de cada una de las partes: A, B y C

Vista frontal

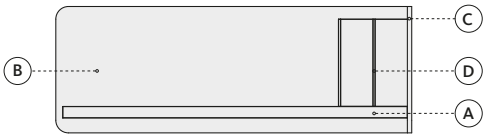


Vista superior

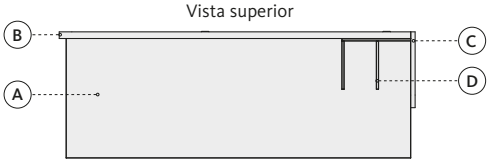


| COMPONENTES. | ESPESOR. |
|---|---|
| (A) Sobre: tablero laminado atamborado | 5 cm |
| (B) Trasera: tablero laminado atamborado | 3 cm |
| (C) Lateral: tablero laminado | 1,9 cm |
| (D) Accesorio divisor: tablero laminado | 1 cm |

## Levita 2.0 - Mesa para colgar a pared

(i) Con refuerzos metálicos ocultos

(i) Indicar mano I /D

Detalle estructura

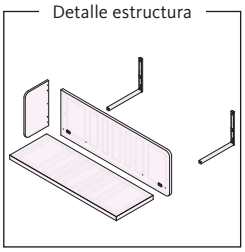

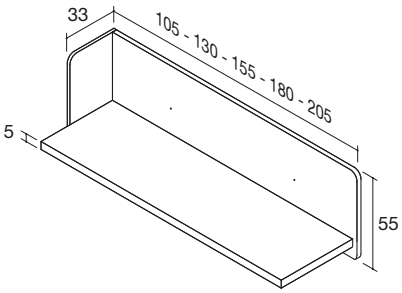


I: Izquierda

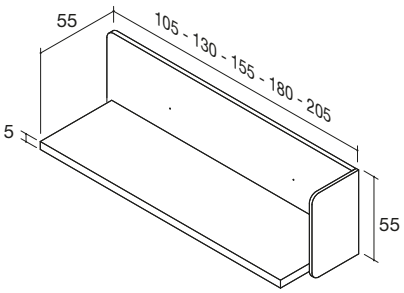


D: Derecha

| | ancho 105 | ancho 130 | ancho 155 | ancho 180 | ancho 205 |
|---|---|---|---|---|---|
| Referencia | TL-1L | TL-2L | TL-3L | TL-4L | TL-5L |
| Puntos | 183 | 205 | 225 | 267 | 286 |

## Levita 2.0 - Accesorio divisor

(i) Sin mano

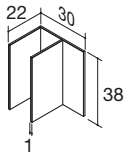


| | ancho 30 |
|---|---|
| Referencia | TL-AD |
| Puntos | 17 |

# Sobres para mesas

## Sobres personalizados según dibujo del cliente

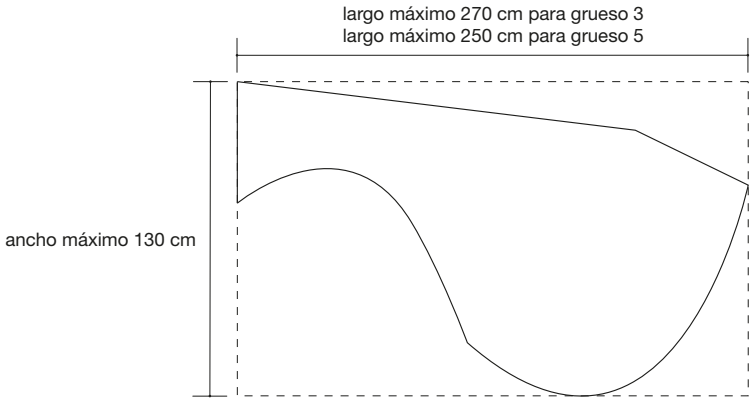


| | Sobre personalizado grueso 3 cm (precio por m²) | Sobre personalizado grueso 5 cm (precio por m²) |
|---|---|---|
| **Referencia** | **C3-2** | **C5-2** |
| Laminado | 135 por m² (mín. 25 ptos.) | 219 por m² (mín. 40 ptos.) |

## Sobres rectangulares de medidas variables

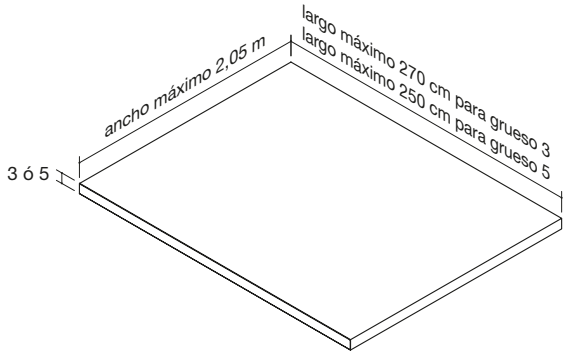


| | Sobre personalizado grueso 3 cm (precio por m²) | Sobre personalizado grueso 5 cm (precio por m²) |
|---|---|---|
| **Referencia** | **C3-1** | **C5-1** |
| Laminado | 95 por m² (mín. 25 ptos.) | 155 por m² (mín. 40 ptos.) |

## Sobres rectangulares con cantos redondeados

| | sobre grueso 3 | | | sobre grueso 5 | | |
|---|---|---|---|---|---|---|
| | Canto radio 5 cm | Canto radio 10 cm | Canto radio 15 cm | Canto radio 5 cm | Canto radio 10 cm | Canto radio 15 cm |
| **Referencia** | **C31-5** | **C31-10** | **C31-15** | **C51-5** | **C51-10** | **C51-15** |
| Laminado | 95 ptos/m² + 25 ptos/canto redondeado | | | 155 ptos/m² + 25 ptos/canto redondeado | | |

# Sobres para mesas

## Sobres rectos para mesas de 3 y 5 cm de grueso

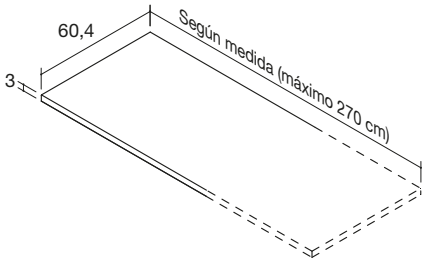


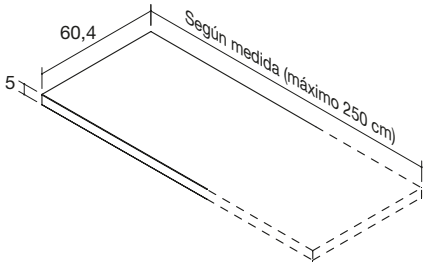


Encimera según medida

| Referencia | C31-60 | C51-60 |
|---|---|---|
| Puntos | 57 metro lineal (mín. 25 ptos.) | 94 metro lineal (mín. 40 ptos.) |

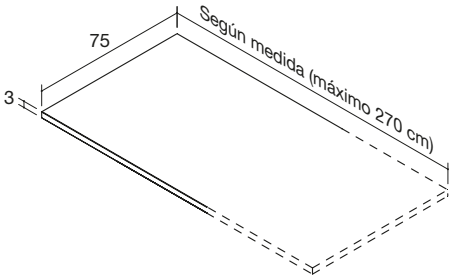


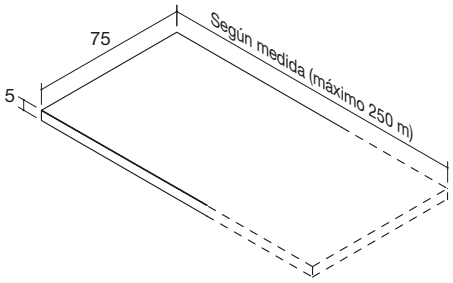


Encimera según medida

| Referencia | C31-75 | C51-75 |
|---|---|---|
| Puntos | 67 metro lineal (mín. 25 ptos.) | 112 metro lineal (mín. 40 ptos.) |

# Patas y soportes

## Patas laminadas

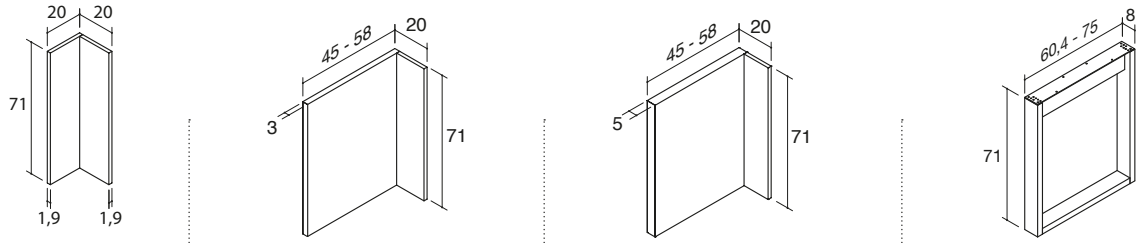


| | | | | | | estructura laminada | |
|---|---|---|---|---|---|---|---|
| | | fondo 45 | fondo 58 | fondo 45 | fondo 58 | fondo 60,4 | fondo 75 |
| Referencia | XL2-420 | XL3-445 | XL3-461 | XL5-445 | XL5-461 | X8-1P | X8-2P |
| Puntos | 26 | 39 | 46 | 58 | 72 | 76 | 80 |

## Patas metálicas

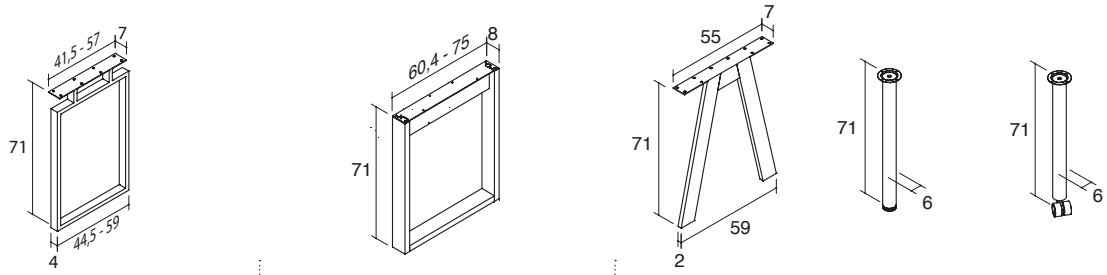


| | | | estructura metálica | | | | |
|---|---|---|---|---|---|---|---|
| | fondo 44,5 | fondo 59 | fondo 60,4 | fondo 75 | | | |
| Referencia | XDQ-P44 | XDQ-P59 | X8-1M | X8-2M | XDQ-C59 | XDQ-71 | XDQ-71R |
| Puntos | 90 | 93 | 121 | 128 | 92 | 37 | 57 |

## Patas madera maciza

ⓘ Disponible lacada o tintada en acabados base

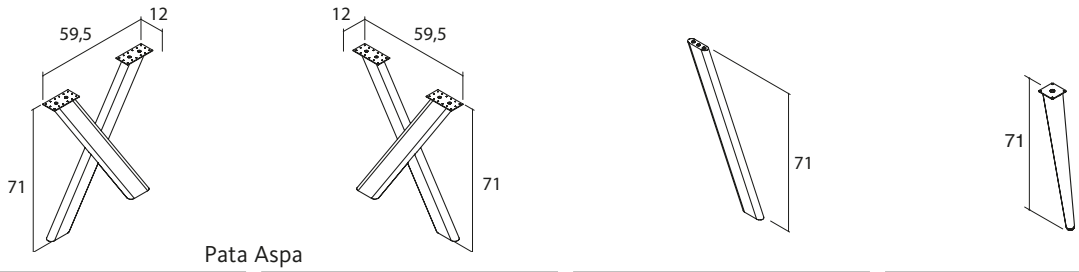


| | Pata Aspa | | | |
|---|---|---|---|---|
| | izquierda | derecha | Pata Aspa individual | Pata cónica |
| Referencia | XPX-1I | XPX-1D | XPX-3 | XDC-71M |
| Laminado | 199 | 199 | 96 | 59 |

# Soportes

## Soportes y refuerzos para encimeras

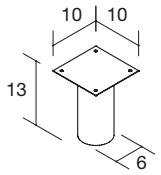


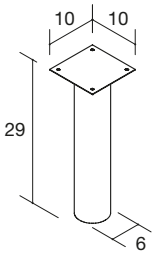


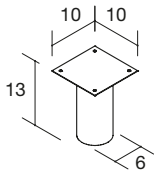


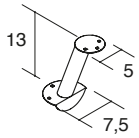


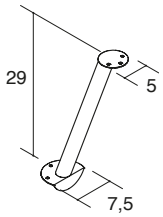


| | | | | | |
|---|---|---|---|---|---|
| | soporte fijo | soporte fijo | soporte giratorio | soporte para encimeras | soporte para encimeras |
| **Referencia** | **XSQ-130F** | **XSQ-290F** | **XSQ-130G** | **XSQ-130IN** | **XSQ-290IN** |
| Puntos | 19 | 33 | 28 | 23 | 35 |

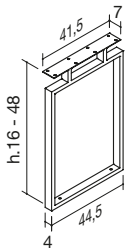


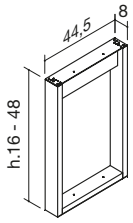


| | altura fuelle | |
|---|---|---|
| | fondo 44,5 | fondo 44,5 |
| **Referencia** | **XDQ-D44** | **X8-1D** |
| Puntos | 94 | 130 |

ⓘ Refuerzo TRQ-F siempre en gris

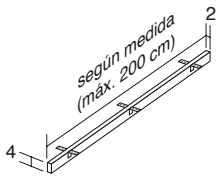


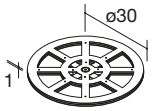


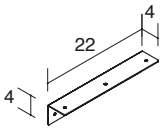


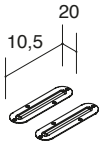


| | | | | |
|---|---|---|---|---|
| | refuerzo encimeras (precio por metro lineal) | soporte giratório | escuadra | 2 soportes planos unión |
| **Referencia** | **TRQ-F** | **XS-010G** | **XM** | **XM-BR2** |
| Puntos | 15 por m.l. | 20 | 5 | 3 |

# Cajoneras con ruedas

## Cajoneras con ruedas

ⓘ Con el tirador TOP, los cajones pequeños se servirán sin tirador

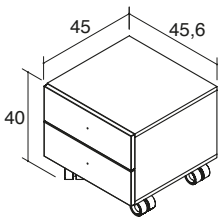


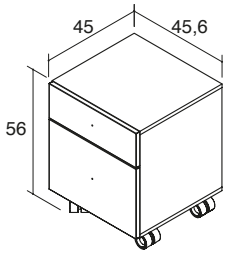


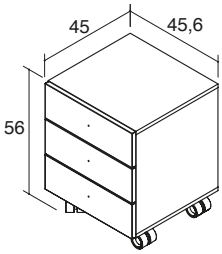


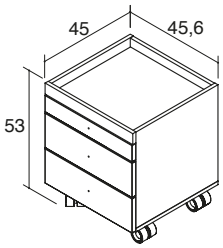


| Referencia | QBC-22R | QBC2-32R | QBC-32R | QBC-32PB |
|---|---|---|---|---|
| Puntos | 190 | 219 | 229 | 228 |
| Tirador TOP | 198 | 227 | 241 | 236 |

# Módulos de apoyo

## Fondo 60 cm

ⓘ Indicar mano de apertura (I/D)

ⓘ Extracción total opcional: +13 ptos./cajón.

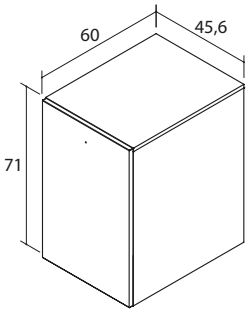


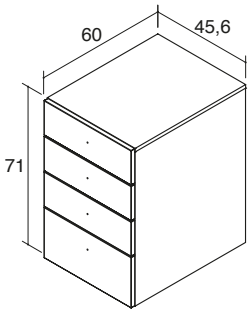


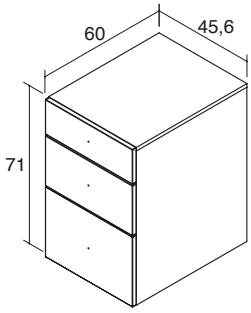


| | 1 Puerta | 4 Cajones | 3 Cajones (1 doble) |
|---|---|---|---|
| Referencia | QCP-42 | QBU-42 | QBU3-42 |
| Puntos | 148 | 245 | 226 |
| Tirador TOP | 152 | 261 | 238 |

# Módulos de apoyo

## Módulos bajos de fondo 32 cm para mesas

ⓘ Extracción total opcional: +13 ptos./cajón.

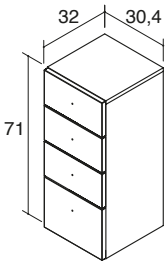


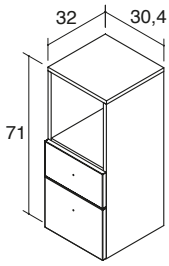


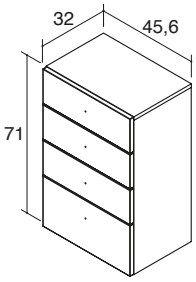


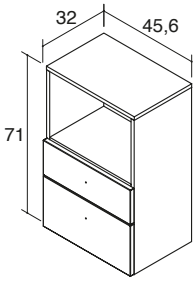


| Referencia | QAC-41 | QAC-41H | QAC-42 | QAC-42H |
|---|---|---|---|---|
| Puntos | 175 | 130 | 197 | 144 |
| Tirador TOP | 179 | 132 | 229 | 152 |

ⓘ Indicar mano de apertura (I/D)

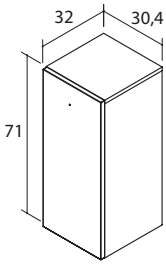


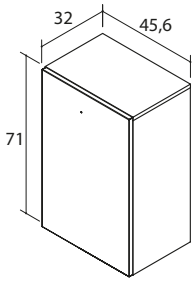


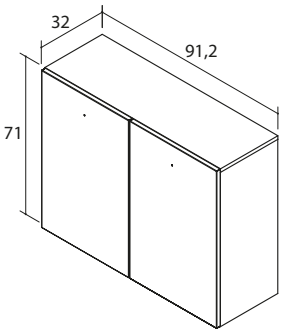


| Referencia | QAP-41 | QAP-42 | QAP-43 |
|---|---|---|---|
| Puntos | 88 | 109 | 165 |
| Tirador TOP | 89 | 113 | 173 |

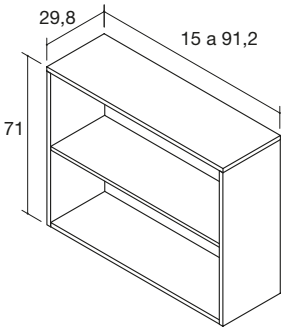


| | Ancho fuelle (de 15 a 91,2 cm) |
|---|---|
| Referencia | QAE-43 |
| Puntos | 97 |

# Módulos de apoyo

## Módulos bajos de fondo 45 cm para mesas

ⓘ Extracción total opcional: +13 ptos./cajón.

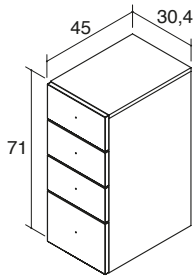


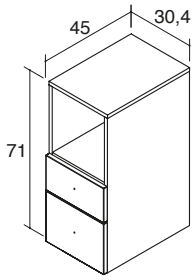


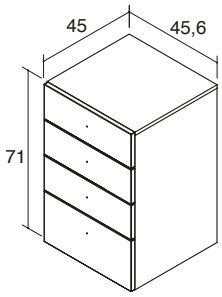


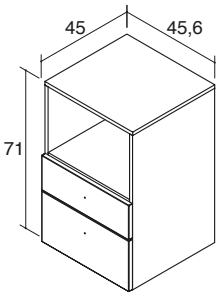


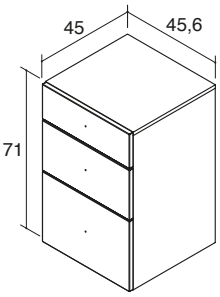


| Referencia | QBC-41 | QBC-41H | QBC-42 | QBC-42H | QBC3-42 |
|---|---|---|---|---|---|
| Puntos | 190 | 145 | 214 | 168 | 200 |
| Tirador TOP | 194 | 147 | 230 | 176 | 212 |

ⓘ Extracción total opcional: +13 ptos./cajón.

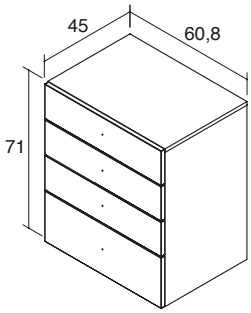


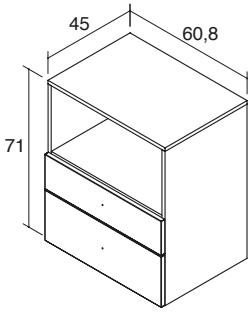


| Referencia | QBC-44 | QBC-44H |
|---|---|---|
| Puntos | 249 | 171 |
| Tirador TOP | 273 | 183 |

ⓘ Extracción total opcional: +13 ptos./cajón.

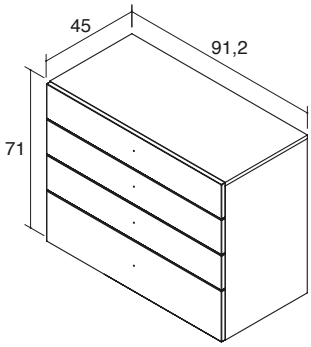


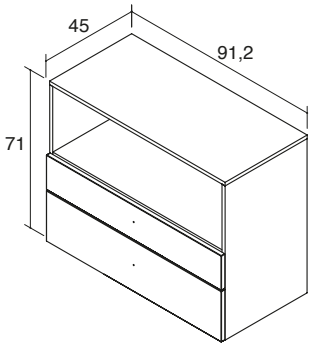


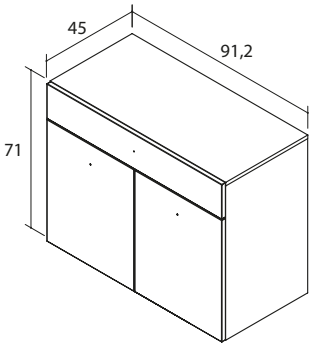


| Referencia | QBC-43 | QBC-43H | QBM-43 |
|---|---|---|---|
| Puntos | 347 | 255 | 271 |
| Tirador TOP | 391 | 277 | 290 |

# Módulos de apoyo

## Módulos bajos de fondo 45 cm para mesas

ⓘ Indicar mano de apertura (I/D)

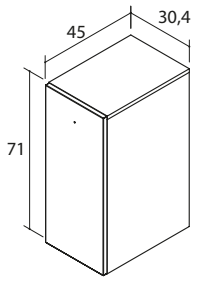


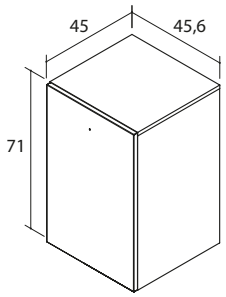


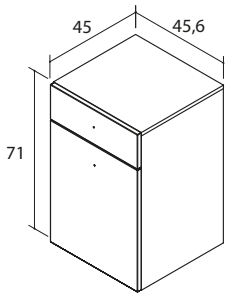


| Referencia | QBP-41 | QBP-42 | QBM-42 |
|---|---|---|---|
| Puntos | 103 | 127 | 166 |
| Tirador TOP | 104 | 131 | 174 |

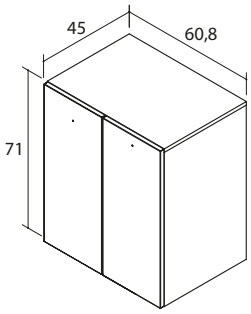


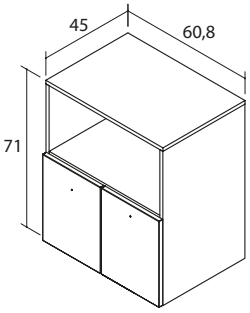


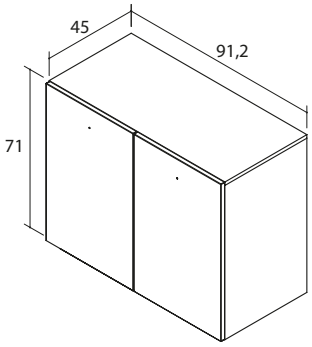


| Referencia | QBP-44 | QBP-44H | QBP-43 |
|---|---|---|---|
| Puntos | 164 | 163 | 192 |
| Tirador TOP | 166 | 165 | 200 |

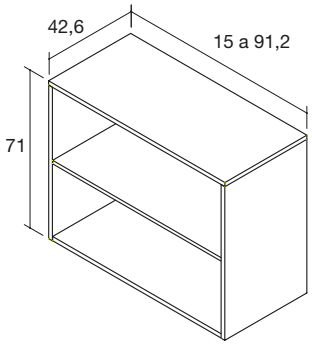


| | Ancho fuelle (de 15 a 91,2 cm) |
|---|---|
| Referencia | QBE-43 |
| Puntos | 122 |

# Encimeras rectas para módulos

## Encimeras de 3 y 5 cm de grueso para módulos de fondo 32 y 45 cm

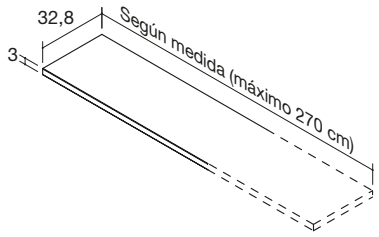


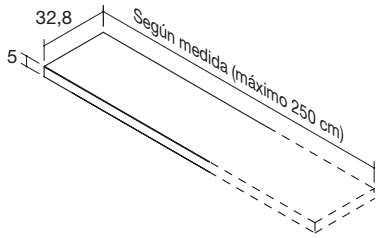


| | Encimera según medida | |
|---|---|---|
| Referencia | C31-32 | C51-32 |
| Puntos | 40 metro lineal (mín. 25 ptos.) | 61 metro lineal (mín. 40 ptos.) |

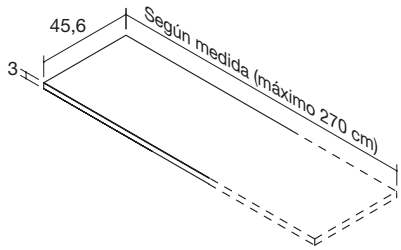


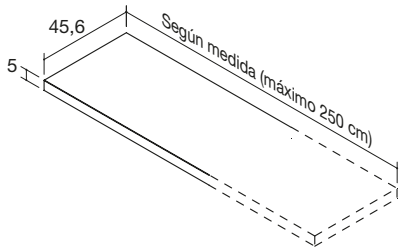


| | Encimera según medida | |
|---|---|---|
| Referencia | C31-45 | C51-45 |
| Puntos | 48 metro lineal (mín. 25 ptos.) | 77 metro lineal (mín. 40 ptos.) |

# Accesorios

## Pasacables metálico

ⓘ Indicar posición en la encimera

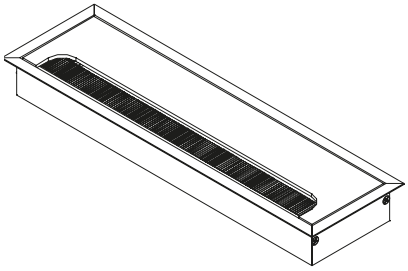

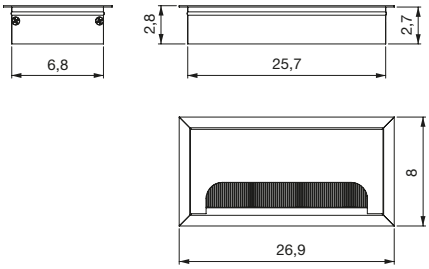


| | Pasacables metálico con tapa |
|---|---|
| Referencia | **DX-1** |
| Puntos | 60 |

## Pasacables de plástico

ⓘ Indicar posición en la encimera

ⓘ Acabado: gris metalizado

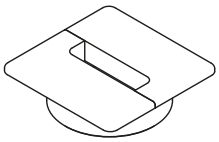

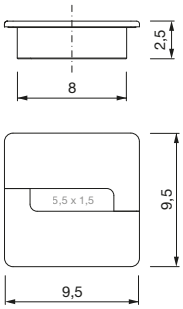


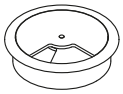

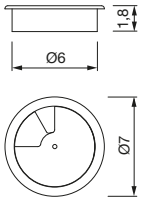


| | Pasacables desmontable | Pasacables giratorio |
|---|---|---|
| Referencia | **DX-2** | **XF** |
| Puntos | 8 | 5 |

# Accesorios

## Soportes para cables

ⓘ Para atornillar por la parte inferior del sobre

ⓘ Soporte metálico revestido en negro

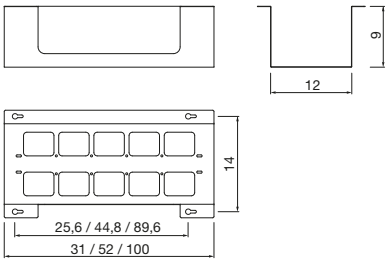


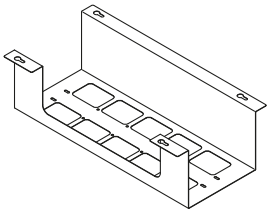

| | Ancho 31 cm | Ancho 52 cm | Ancho 100 cm |
|---|---|---|---|
| Referencia | **DX-10** | **DX-13** | **DX-14** |
| Puntos | 43 | 65 | 118 |

ⓘ Para atornillar por la parte inferior del sobre

ⓘ Soporte metálico revestido en negro

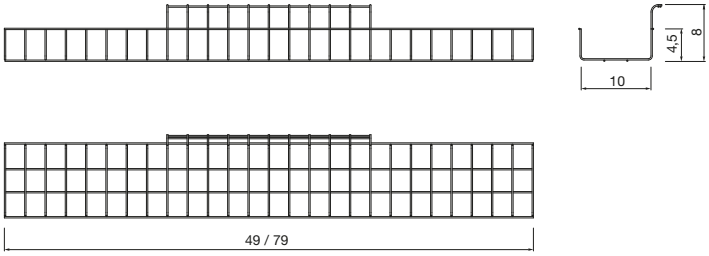


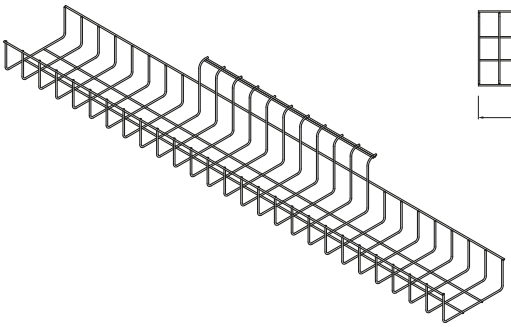

| | Ancho 49 cm | Ancho 79 cm |
|---|---|---|
| Referencia | **DX-11** | **DX-12** |
| Puntos | 26 | 34 |

ⓘ Guia para cables vertical, con 7 flaps. Fondo 10,8 cm

ⓘ Flaps de plástico. En negro o blanco

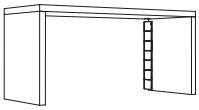

Detalle (apertura)

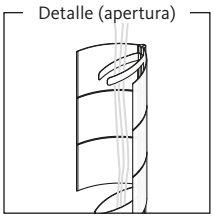

ⓘ Guia para cables horizontal, con 7 o 13 flaps.

ⓘ Flaps de plástico. En negro o blanco

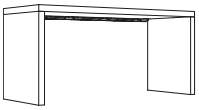

Detalle (apertura)

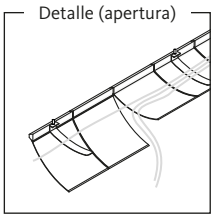

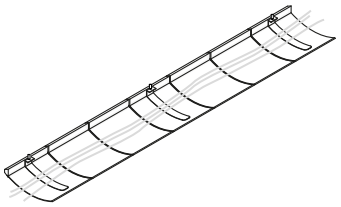

| | Alto 72 cm | Ancho 65 cm | Ancho 121 cm |
|---|---|---|---|
| Referencia | **DX-15** | **DX-16** | **DX-17** |
| Puntos | 57 | 51 | 65 |

# ESTANTERIAS AIRBOX

## *TARIFA TÉCNICA*

/ COLECCIÓN **LIFEBOX**


**3** Presentación del sistema **Airbox**
**8** Tipología de acabados de frentes
**9** Cómo realizar un pedido
**10** Datos técnicos
**12** Medidas especiales
**15** **Modulación estándar**
**29** **Modulación para enrasar con armarios**
**43** **Estantes, frentes y accesorios**
**52** Instrucciones de montaje




LAGRAMA

**Importante**
Lagrama S.L se reserva el derecho a modificar los precios y a realizar modificaciones y mejoras en el producto de esta tarifa.

Las fotografías pueden no presentar fielmente los colores y acabados de los muebles debido a la mejora y actualización periódica de los mismos. Consulta la tarifa y el muestrario de acabados actualizado en la web www.lagrama.es

**VERSIÓN 1.01**
Febrero 2026

© Copyright LAGRAMA, S.L. Todos los derechos reservados. Queda prohibida la reproducción total o parcial de esta tarifa por medio de cualquier procedimiento sin la previa autorización, por escrito, de LAGRAMA, S.L.

# ESTANTERÍAS INFINITAS MODULARES

## El sistema Airbox

El tradicional programa de piezas componibles Airbox se ha rediseñado como un nuevo sistema de estanterías cuya estructura modular permite componer conjuntos de manera rápida y sencilla. Sus características principales son su flexibilidad, y la amplia posibilidad de adaptarlo a las diferentes estancias del hogar.

Se ofrece una gran diversidad de alturas, anchuras, profundidades y de accesorios como frentes de puertas, cajones, divisores, soluciones de escritorio etc.

El programa en su conjunto está diseñado para adaptarse a una modulación estándar y otra adaptada a las alturas de los armarios.

# MODULACIÓN ESTÁNDAR

**Características modulación estándar:**

- Todos los huecos tienen una altura de 29 cm excepto el hueco inferior donde la altura es de 36 cm para enrasar con la altura de escritorio.
- Elementos preparados para apilar y enrasar con módulos bajos de altura 39 cm con encimera de 3 cm y con mesas de altura 71 cm con encimera de 3 cm.
- Bajo demanda se puede modificar la distribución de huecos.

# MODULACIÓN PARA ENRASAR CON ARMARIOS

**Características modulación para enrasar con armarios:**

- Las alturas de huecos son variables según la altura de los armarios.
- Elementos preparados para enrasar con las alturas de armarios disponibles: 162, 178, 225, 240 y 255 cm.
- Elementos preparados para apilar y enrasar con módulos bajos de altura 39 cm con encimera de 3 cm y con mesas de altura 71 cm con encimera de 3 cm.
- Bajo demanda se puede modificar la distribución de huecos

# Cree una composición multicolor

Presentamos las opciones disponibles para dar color y dinamismo a tu composición.

# COMBINA COLORES AL MÁXIMO

Se puede elegir el acabado de la trasera, montantes o conjunto de estantes que se prefiera

# Tipología de acabados de frentes

## Laminado

Ver carta de laminados.

El acabado laminado se puede aplicar en los frentes de:

- **Cajones**
- **Puertas batientes**
- **Puertas abatibles y elevables**

La dirección de la veta es como se detalla:

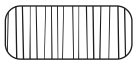

**veta vertical**
puertas batientes

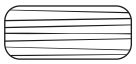

**veta horizontal**
cajones y puertas abatibles y plegables

Opción cómic disponible.

## Lacado

Ver carta de lacados.

**Opción color cliente según carta Pantone/NCS/RAL (necesario enviar código)**
**Incremento +150 puntos por cada color especial.**

El acabado lacado se puede aplicar en los frentes de:

- **Cajones**
- **Puertas batientes**
- **Puertas abatibles y elevables**

## AV

Ver carta de laminados.

Para indicar el color de cada lama hacerlo de izquierda a derecha, como se muestra a continuación:

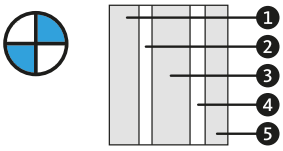


El acabado AV sólo se puede aplicar en los frentes de:

- **Puertas batientes**

Opción cómic disponible.
Mismo acabado de canto para todas las lamas.

# Trasera Strato

Ofrecemos como opción la trasera Strato para asignar diferentes acabados a cada hueco.

La cantidad de acabados diferentes depende del nº de huecos del elemento.

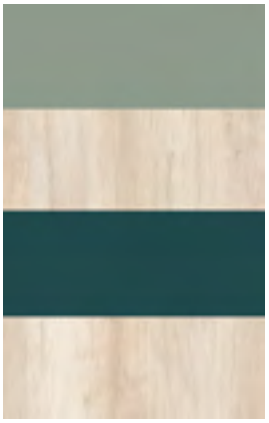

Para indicar el color de cada hueco hacerlo de arriba a abajo, como se muestra a continuación:

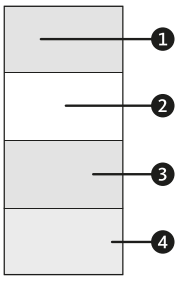


# Tiradores disponibles

Ver tiradores disponibles.
Tirador Wagon no disponible para Airbox.

# Cómo realizar un pedido

## Indicaciones

**Todos los pedidos deben tener su dibujo de composición.**

**El montante de cierre es imprescindible para completar una columna.** Cada elemento se conecta con el siguiente elemento y se completa la composición con un montante cierre.

**Es imprescindible indicar la mano de apertura de las puertas.**

Debe indicarse el acabado de todas las piezas como el conjunto de estantes, traseras y montantes.

Se pueden combinar elementos de diferentes alturas y anchos.

La combinación de alturas entre elementos no incrementa el precio.

Para combinar profundidades y cambios de distribución, consultar incrementos en página 225.

**Los elementos a suelo se servirán con rebaje para salvar el zócalo. Bajo demanda se servirán sin rebaje.**

Los elementos para colgar deben enrasar por la parte superior.

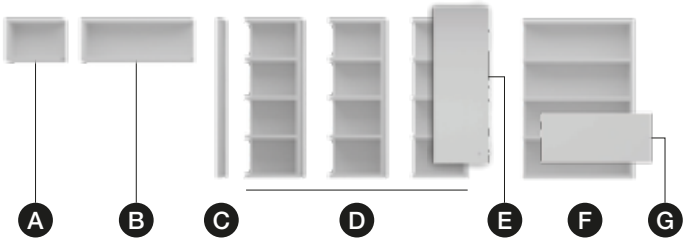


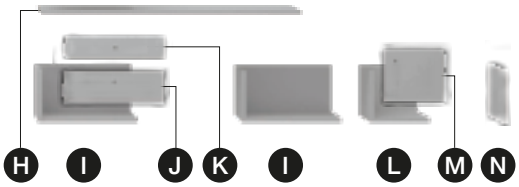


| | DESCRIPCIÓN | MEDIDAS | REF. | PT. | ACABADOS |
|---|---|---|---|---|---|
| A | Airbox para colgar | 45,6 x 34 x 35 | MCB12 | 93 | |
| B | Airbox para colgar | 91,2 x 34 x 35 | MCB13 | 128 | |
| C | Montante de cierre | 3 x 34 x 131 | MCB70 | 67 | |
| D | Airbox para colgar (x3) | 45,6 x 34 x 131 | MCB72 | 207 | |
| E | Puerta batiente | 45,3 x 127,6 | PX-82I | 74 | |
| F | Airbox para colgar | 91,2 x 34 x 131 | MCB73 | 297 | |
| G | Escritorio abatible | 90,9 x 39,6 | PE-33 | 128 | |
| H | Tapa fuelle | 200,9 x 44,5 | SC-T | 88 | |
| I | Airbox a suelo con tapa (x2) | 76 x 44,5 x 39 | MUC15 | 77 | |
| J | Cajón | 75,7 x 22,6 | CJC-25 | 74 | |
| Q | Cajón | 75,7 x 15,6 | CJC-15 | 65 | |
| L | Airbox a suelo con tapa | 45,6 x 44,5 x 39 | MUC12 | 61 | |
| M | Puerta batiente | 45,3 x 39,6 | PX-32D | 38 | |
| N | Montante de cierre | 3 x 44,5 x 39 | MUC10 | 24 | |

Ámbar  Nácar  Haya

# Datos técnicos

## Información técnica

**Airbox** es un programa de montantes, estantes y traseras para configurar estanterías modulares según modulación o aplicación de forma flexible. Se presenta con tres tipologías de elementos (a suelo, para apoyar y para colgar) disponibles según modulación en diferentes alturas, anchos y en tres profundidades.

⚠ **Los elementos están disponibles con trasera y sin trasera excepto casos concretos que se especifican en la tarifa.**

El programa **Airbox** está diseñado para adaptarse completamente al programa **Lifebox**.

Tipologías de elementos:

**A suelo:** Los elementos a suelo se servirán con **tacos reguladores y rebaje para zócalo**. Si se desea sin rebaje para zócalo debe indicarse en el pedido. Para alturas inferiores a 138 cm se propone el elemento con encimera fuelle (para evitar uniones visibles).
**Para apoyar:** Los elementos para apoyar no disponen de estante inferior.
**Para colgar:** Los elementos para colgar incluyen el herraje para su fijación. Disponible sólo en 2 profundidades: 26 y 34 cm.

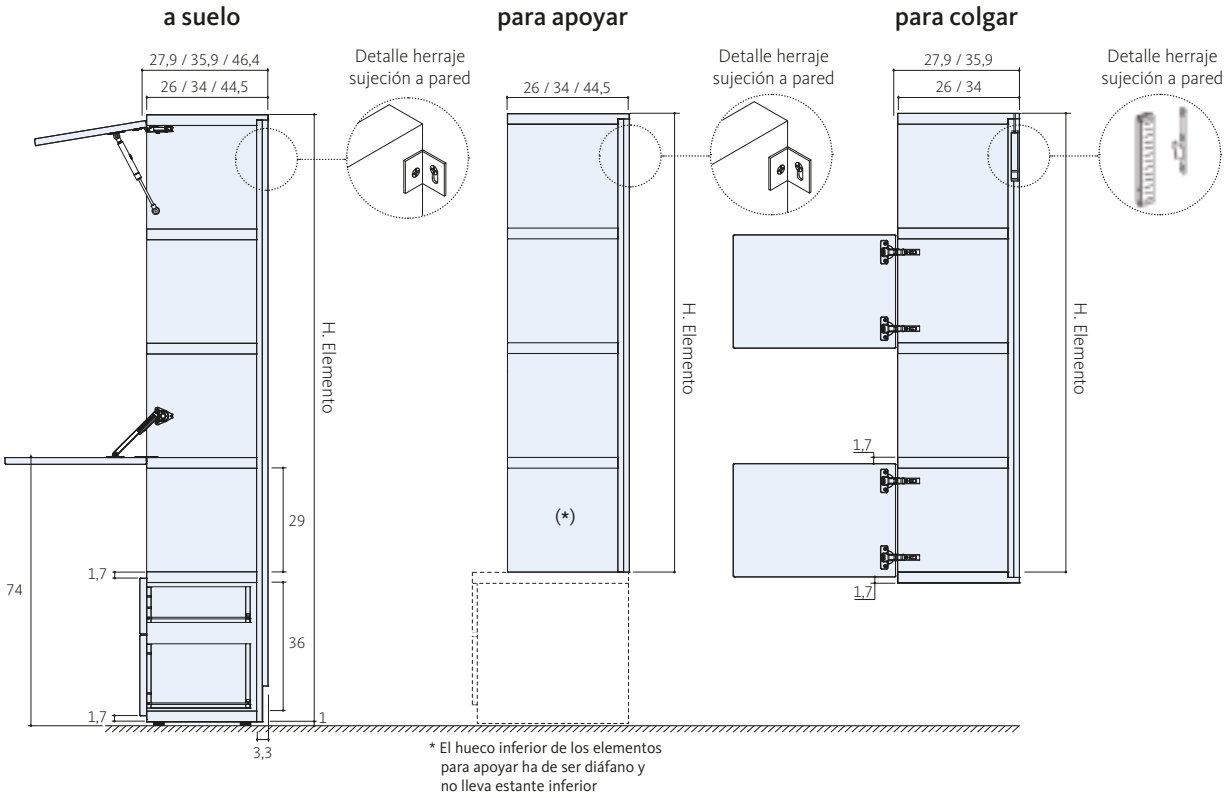


## Capacidad máxima de carga de elementos para colgar (fondo 26 y 34 cm)

⚠ **Los valores de la tabla sólo son válidos si se emplea el herraje suministrado por lagrama S.L**

| | | ANCHO | | | | |
|---|---|---|---|---|---|---|
| | | 30.4 | 45.6 | 60.8 | 76 | 91.2 |
| ALTO | 35 | 20 kg | 20 kg | 20 kg | 15 kg | 10 kg |
| | 67 | 20 kg | 20 kg | 20 kg | 15 kg | 10 kg |
| | 91 / 99 / 107 | 20 kg | 20 kg | 20 kg | 15 kg | 10 kg |
| | 131 | 20 kg | 20 kg | 20 kg | 15 kg | 10 kg |
| | 154 | 20 kg | 20 kg | 20 kg | 15 kg | 10 kg |
| | 163 / 169 | 20 kg | 20 kg | 20 kg | 15 kg | 10 kg |
| | 184 / 195 | 20 kg | 20 kg | 20 kg | 15 kg | 10 kg |

Taco Fischer SX 8x40 - Pared / tabique de ladrillo cerámico perforado.

# Datos técnicos

## Notas para el montaje

Los elementos se suministran desmontados y dotados del correspondiente herraje para su unión.

Para montar elementos de colgar se suministra una plantilla de instalación PF-2.

## Notas para la seguridad

Los elementos para colgar se deben fijar cuidadosamente y no superar los límites de carga máxima.

Asegurarse previamente que la pared sea la idónea para sostener los elementos.

⚠ **Los montantes a suelo y para apoyar deben fijarse a la pared siempre para asegurar la estabilidad.**

⚠ **Los elementos no se pueden colgar en paredes de pladur.**

## Componentes y espesor

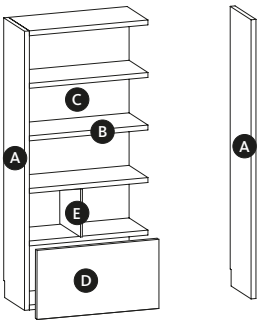


| | | |
|---|---|---|
| A | **Montante.** Tablero laminado | 3 cm |
| B | **Estantes.** Tablero laminado | 3 cm |
| C | **Trasera.** Tablero laminado | 1,6 cm |
| D | **Frentes.** Tablero laminado o lacado | 1,9 cm |
| E | **Divisores.** Tablero laminado o lacado | 1 cm |

## Herrajes para el montaje

**Herraje para colgar a pared.**
Herraje O.M.M serie ATC301.
Permite un ajuste en altura de ±7.5mm y un ajuste lateral de ±2.5mm.
Capacidad de carga 70kilos por unidad.

**Herraje para sujetar a pared.**
Cada montante incluye herraje para fijarse a la pared.

**Fijar a pared los elementos cuidadosamente y no someterlos a un exceso de carga.**

## Cajones

**Acabado interior en color nácar.** Doble frente para mayor robustez. Guías metálicas ocultas Quadro® de Hettich® con freno, certificados por la LGA alemana para 60.000 ciclos de uso. **Con extracción total opcional: +13 ptos / cajón**

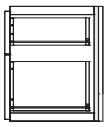

ⓘ No disponibles para elementos de profundidad 26cm.

## Puertas

Bisagras Salice®

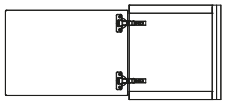

## Puertas elevables / abatibles

Pistones a gas AeroLift®
de Formenti & Giovenzana.

Elevación asistida.
Cierre suave.

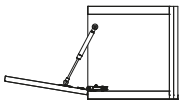

## Puertas escritorio

Compás NSDX.

Velocidad de bajada regulable.

Certificado por la LGA alemana para 50.000 ciclos de uso.

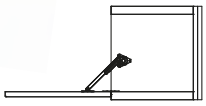

## Divisores

Fijación oculta de los divisores.

⚠ Los estantes se sirven sin mecanizados previos para los divisores. La instalación corre a cargo del montador.
(Se suministra plantilla de instalación PF-3)

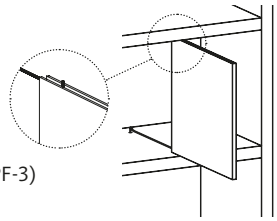

**Nota:** El fabricante puede variar el herraje sin previo aviso con la finalidad de mejorar las características técnicas del producto.

# Medidas especiales

## Modificación de las dimensiones de los elementos

ⓘ En los elementos de modulación estándar la modificación de altura se realizará por la parte superior si no se indica lo contrario.

En los elementos de modulación para enrasar con armarios la modificación de altura se realizará desde el hueco singular situado en la zona central del montante.

Si el hueco resultante es inferior a 8 cm se eliminará el estante superior del hueco singular.

Los incrementos no se suman, en el caso de que haya más de una modificación se incrementa sólo un 15% (por ejemplo: reducción de altura + reducción anchura + reducción profundidad se incrementará sólo un 15%)

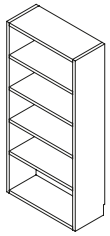

**Módulo Original**

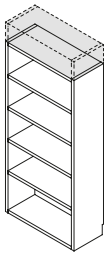

**Incremento altura**

desde 255 a 270 cm máx.

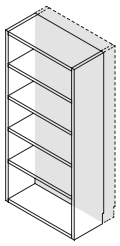

**Incremento profundidad**

desde 44,5 a 60 cm máx.

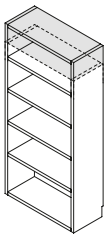

**Reducción altura**

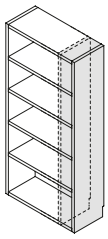

**Reducción anchura**

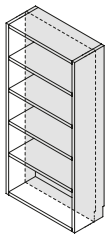

**Reducción profundidad**

| | | | | |
|---|---|---|---|---|
| +30% | +30% | Precio altura superior | +15% | +15% |

Precio por elemento modificado

## Cajeados elementos Airbox

ⓘ Dimensiones mínimas del cajeado: 10x10cm.

En todos los cajeados excepto el de rincón las traseras no se cajean, se adelantan para salvar el obstáculo.

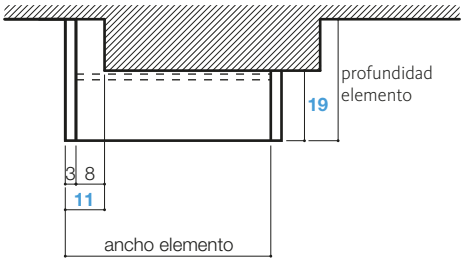


Profundidad estructural mínima elemento después de cajeado:
**19 cm**

Ancho estructural mínimo después de cajeado:
**11 cm**

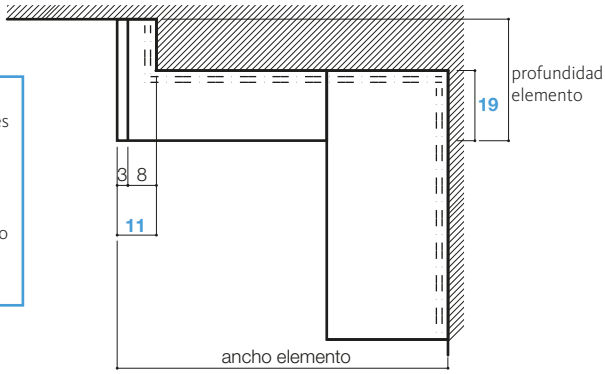


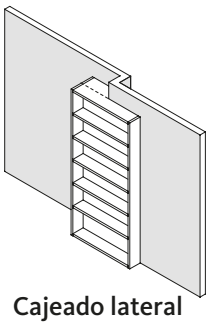

**Cajeado lateral**

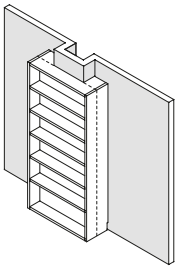

**Cajeado central**

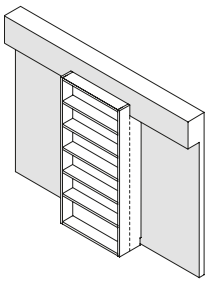

**Cajeado horizontal**

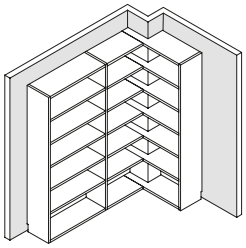

**Cajeado rincón**

| | | | |
|---|---|---|---|
| +100 puntos | +100 puntos | +100 puntos | +160 puntos |

Precio por elemento modificado

# Medidas especiales

## Consideraciones

Para todos los elementos de la tarifa el cambio de distribución de estantes o combinación de fondos tendrá un incremento de +12 puntos por montante afectado, ver ejemplo.

Por defecto se servirán con la modulación propuesta.

## Combina profundidades

**Incremento: +12 puntos por cada montante afectado**

El incremento se aplica al elemento cuyo montante se ve afectado por un cambio de profundidad.

Ejemplo cambio de fondos:

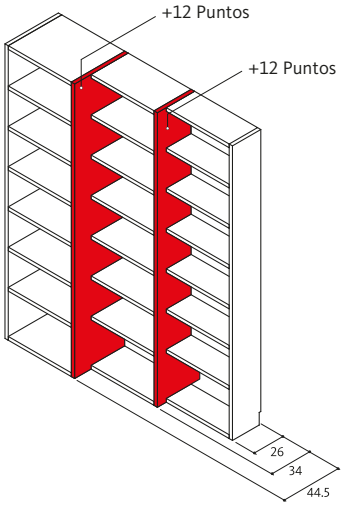


⚠ **Cuando se combinan fondos, el elemento con menor profundidad no puede ir equipado con frentes o cajones.**

## Cambio distribución estantes

**Incremento: +12 puntos por cada montante afectado**

El incremento se aplica al elemento afectado por el cambio de distribución de estantes.

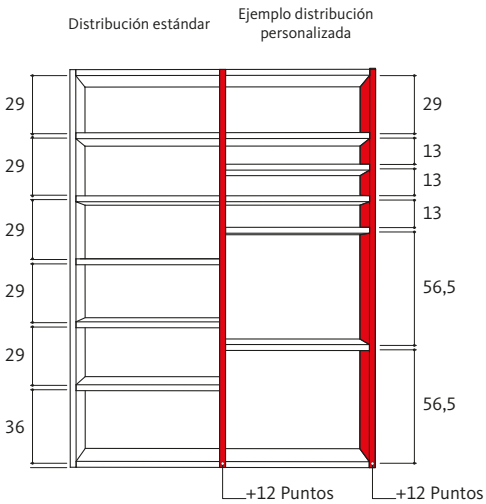

## Airbox a suelo

Ejemplo Airbox a suelo modulación estándar

## Airbox para apoyar

Ejemplo Airbox para apoyar modulación estándar

# MODULACIÓN ESTÁNDAR

**Características modulación estándar:**

- Todos los huecos tienen una altura de **29 cm** excepto el hueco inferior donde la altura es de **36 cm** para enrasar con la altura de escritorio.
- Elementos preparados para apilar y enrasar con **módulos bajos de altura 39 cm** con encimera de 3 cm y con **mesas de altura 71 cm** con encimera de 3 cm.
- Bajo demanda se puede modificar la distribución de huecos.

## Airbox para colgar

Ejemplo Airbox para colgar modulación estándar

# Modulación estándar

## Elementos a suelo y para apoyar

### Elementos a suelo
### Alturas disponibles

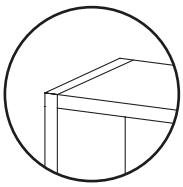

Estante superior entre montantes.

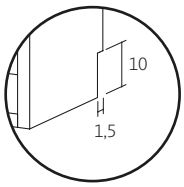


Con rebaje para zócalo.

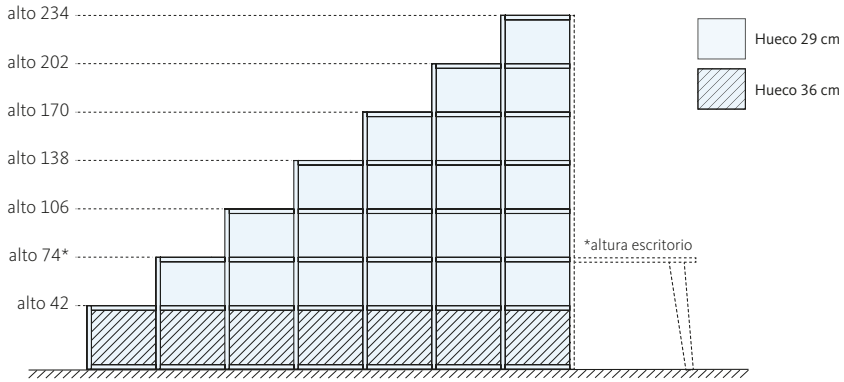


### Elementos para apoyar
### Alturas disponibles

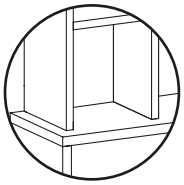

Sin estante inferior

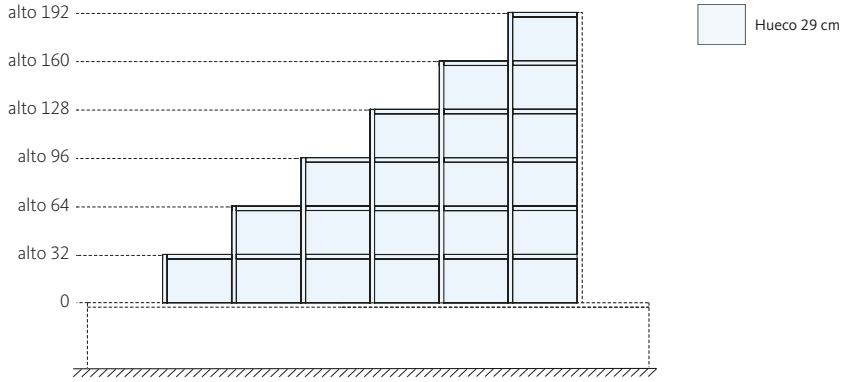


### Anchos y fondos disponibles

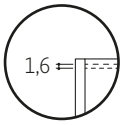


Trasera

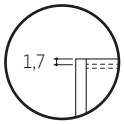


Espacio libre

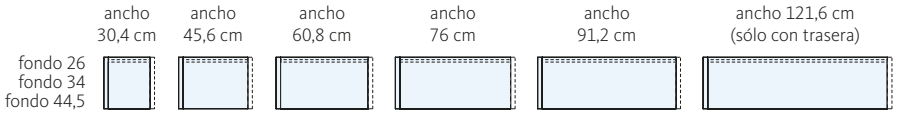


## Elementos a suelo con tapa fuelle

### Alturas disponibles para elementos para apoyar

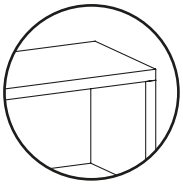

Tapa sobre montantes (máximo 255 cm)

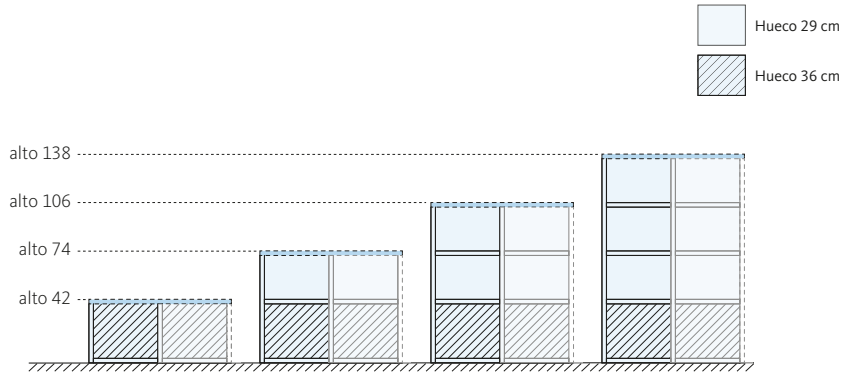


### Anchos y fondos disponibles

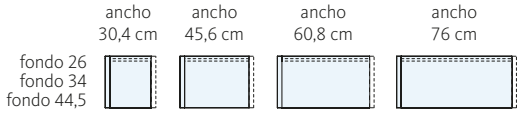

# Modulación estándar

## Elementos para colgar

### Alturas disponibles

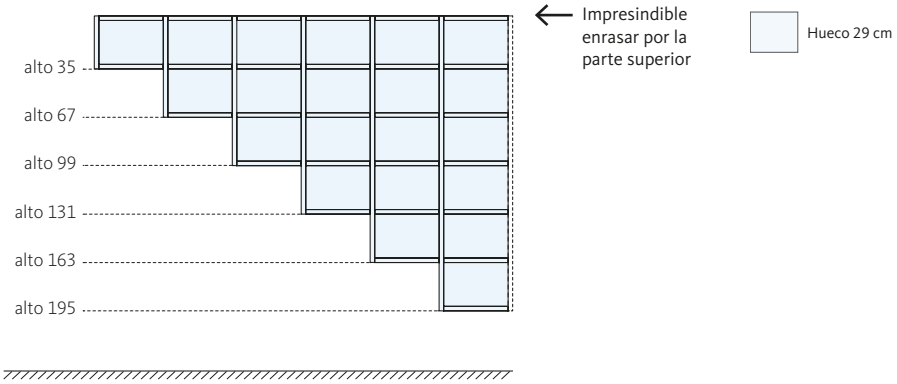


### Anchos y fondos disponibles

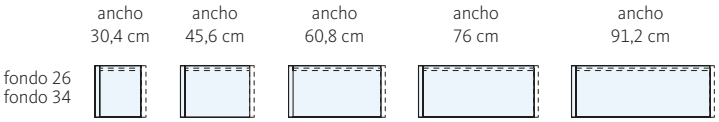


## Elementos rincón

⚠ Disponible sólo a suelo. ⚠ Disponible sólo con trasera.

### Alturas disponibles

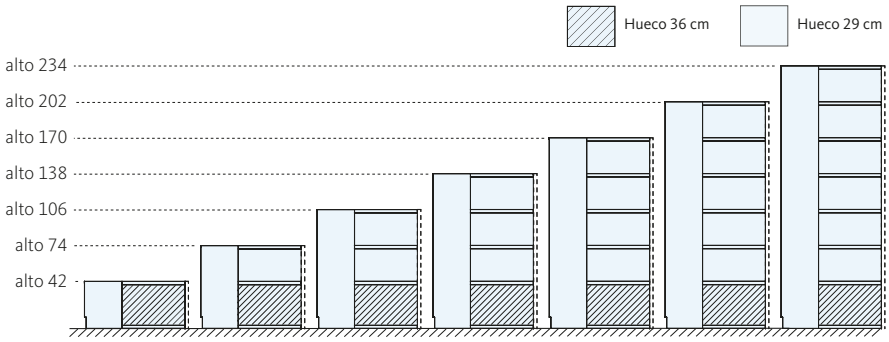


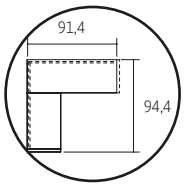


Todos los elementos de rincón miden 91,4 x 94,4 cm.

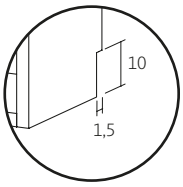


Con rebaje para zócalo.

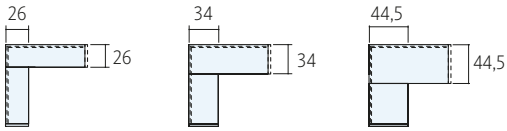


Disponibles en todos los fondos

## Elementos terminal / esquina

⚠ Disponible sólo a suelo. ⚠ Disponible sólo con trasera. ⚠ Se acopla al montante del elemento adyacente.

### Alturas disponibles

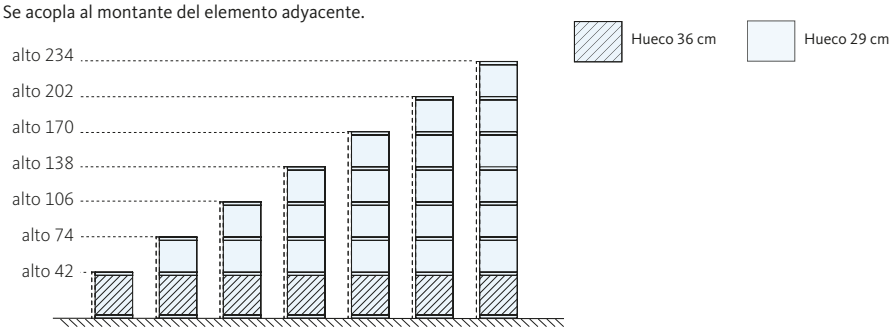


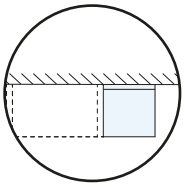

Elementos terminal

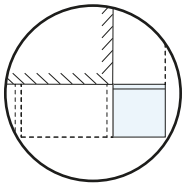

Elementos esquina

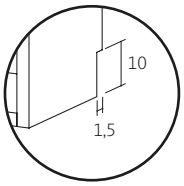


Con rebaje para zócalo.

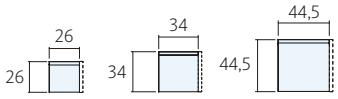


Terminal Esquina / Izquierda

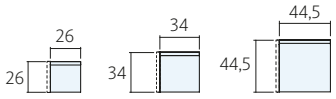


Terminal Esquina / Derecha

Disponibles en todos los fondos

# Elementos a suelo

## Modulación estándar para llevar tapa fuelle

ⓘ No permiten la combinación de alturas

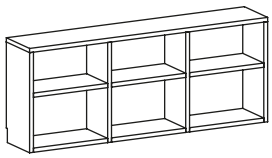

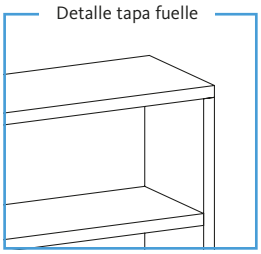


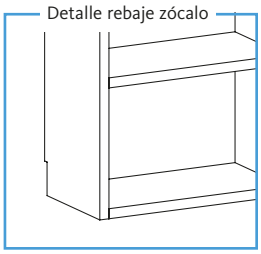


Hueco 29 cm

Hueco 36 cm

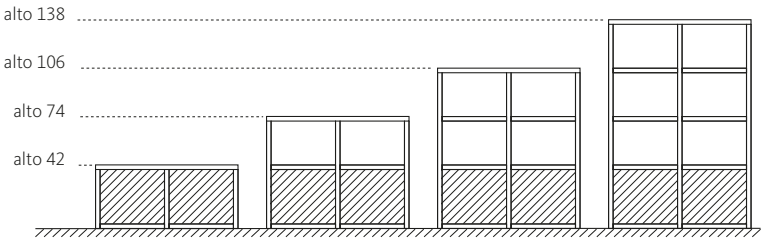


alto
**39** cm

| Fondo (cm) | ancho 30,4 Ref. | Ptos. | ancho 45,6 Ref. | Ptos. | ancho 60,8 Ref. | Ptos. | ancho 76 Ref. | Ptos. | montante cierre Ref. | Ptos. |
|---|---|---|---|---|---|---|---|---|---|---|
| **FONDO 26** | MUA11 | 49 | MUA12 | 55 | MUA14 | 64 | MUA15 | 69 | MUA10 | 22 |
| **FONDO 34** | MUB11 | 52 | MUB12 | 58 | MUB14 | 67 | MUB15 | 73 | MUB10 | 23 |
| **FONDO 44,5** | MUC11 | 55 | MUC12 | 61 | MUC14 | 70 | MUC15 | 77 | MUC10 | 24 |
| Sin trasera | -13 | | -14 | | -18 | | -21 | | - | |

alto
**71** cm

| Fondo (cm) | ancho 30,4 Ref. | Ptos. | ancho 45,6 Ref. | Ptos. | ancho 60,8 Ref. | Ptos. | ancho 76 Ref. | Ptos. | montante cierre Ref. | Ptos. |
|---|---|---|---|---|---|---|---|---|---|---|
| **FONDO 26** | MUA21 | 82 | MUA22 | 95 | MUA24 | 107 | MUA25 | 120 | MUA20 | 31 |
| **FONDO 34** | MUB21 | 86 | MUB22 | 100 | MUB24 | 113 | MUB25 | 126 | MUB20 | 33 |
| **FONDO 44,5** | MUC21 | 91 | MUC22 | 105 | MUC24 | 119 | MUC25 | 133 | MUC20 | 35 |
| Trasera Strato | +55 | | +55 | | +60 | | +61 | | - | |
| Sin trasera | -22 | | -26 | | -30 | | -35 | | - | |

# Elementos a suelo

## Modulación estándar para llevar tapa fuelle

alto
**103** cm

| | ancho 30,4 | | ancho 45,6 | | ancho 60,8 | | ancho 76 | | montante cierre | |
|---|---|---|---|---|---|---|---|---|---|---|
| Fondo (cm) | Ref. | Ptos. | Ref. | Ptos. | Ref. | Ptos. | Ref. | Ptos. | Ref. | Ptos. |
| **FONDO 26** | MUA31 | 111 | MUA32 | 130 | MUA34 | 149 | MUA35 | 168 | MUA30 | 42 |
| **FONDO 34** | MUB31 | 117 | MUB32 | 137 | MUB34 | 157 | MUB35 | 177 | MUB30 | 44 |
| **FONDO 44,5** | MUC31 | 123 | MUC32 | 144 | MUC34 | 165 | MUC35 | 186 | MUC30 | 46 |
| Trasera Strato | +57 | | +58 | | +65 | | +66 | | - | |
| Sin trasera | -26 | | -33 | | -39 | | -45 | | - | |

alto
**135** cm

| | ancho 30,4 | | ancho 45,6 | | ancho 60,8 | | ancho 76 | | montante cierre | |
|---|---|---|---|---|---|---|---|---|---|---|
| Fondo (cm) | Ref. | Ptos. | Ref. | Ptos. | Ref. | Ptos. | Ref. | Ptos. | Ref. | Ptos. |
| **FONDO 26** | MUA41 | 140 | MUA42 | 165 | MUA44 | 190 | MUA45 | 215 | MUA40 | 51 |
| **FONDO 34** | MUB41 | 147 | MUB42 | 174 | MUB44 | 200 | MUB45 | 226 | MUB40 | 54 |
| **FONDO 44,5** | MUC41 | 155 | MUC42 | 183 | MUC44 | 210 | MUC45 | 238 | MUC40 | 57 |
| Trasera Strato | +60 | | +62 | | +70 | | +72 | | - | |
| Sin trasera | -31 | | -38 | | -46 | | -53 | | - | |

## Tapa fuelle

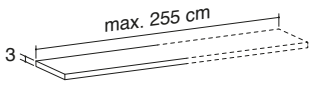


| | tapa entera fondo 26 cm | tapa entera fondo 34 cm | tapa entera fondo 44,5 cm |
|---|---|---|---|
| Referencia | SA-T | SB-T | SC-T |
| **PUNTOS** | 40 puntos / metro lineal | 42 puntos / metro lineal | 44 puntos / metro lineal |

# Elementos a suelo

## Modulación estándar

ⓘ Los montantes a suelo deben fijarse a la pared para asegurar la estabilidad.

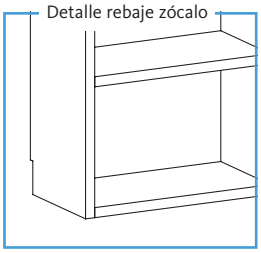


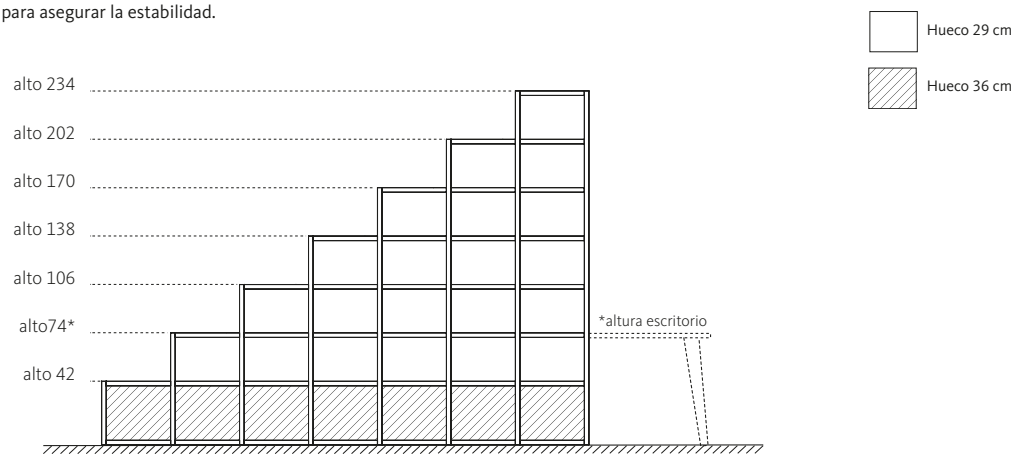


alto **42** cm

| Fondo (cm) | ancho 30,4 Ref. | Ptos. | ancho 45,6 Ref. | Ptos. | ancho 60,8 Ref. | Ptos. | ancho 76 Ref. | Ptos. | ancho 91,2 Ref. | Ptos. | ancho 121,6 Ref. | Ptos. | montante cierre Ref. | Ptos. |
|---|---|---|---|---|---|---|---|---|---|---|---|---|---|---|
| **FONDO 26** | MRA11 | 65 | MRA12 | 77 | MRA14 | 87 | MRA15 | 99 | MRA13 | 110 | MRA16 | 133 | MRA10 | 22 |
| **FONDO 34** | MRB11 | 68 | MRB12 | 81 | MRB14 | 92 | MRB15 | 104 | MRB13 | 116 | MRB16 | 140 | MRB10 | 23 |
| **FONDO 44,5** | MRC11 | 72 | MRC12 | 85 | MRC14 | 97 | MRC15 | 109 | MRC13 | 122 | MRC16 | 147 | MRC10 | 24 |
| Sin trasera | -13 | | -16 | | -18 | | -20 | | -24 | | no disponible | | - | |

alto **74** cm

| Fondo (cm) | ancho 30,4 Ref. | Ptos. | ancho 45,6 Ref. | Ptos. | ancho 60,8 Ref. | Ptos. | ancho 76 Ref. | Ptos. | ancho 91,2 Ref. | Ptos. | ancho 121,6 Ref. | Ptos. | montante cierre Ref. | Ptos. |
|---|---|---|---|---|---|---|---|---|---|---|---|---|---|---|
| **FONDO 26** | MRA21 | 99 | MRA22 | 117 | MRA24 | 133 | MRA25 | 147 | MRA23 | 168 | MRA26 | 199 | MRA20 | 32 |
| **FONDO 34** | MRB21 | 104 | MRB22 | 123 | MRB24 | 140 | MRB25 | 155 | MRB23 | 177 | MRB26 | 209 | MRB20 | 34 |
| **FONDO 44,5** | MRC21 | 109 | MRC22 | 129 | MRC24 | 147 | MRC25 | 163 | MRC23 | 186 | MRC26 | 220 | MRC20 | 36 |
| Trasera Strato | +55 | | +55 | | +60 | | +61 | | +62 | | +63 | | - | |
| Sin trasera | -22 | | -27 | | -31 | | -31 | | -40 | | no disponible | | - | |

alto **106** cm

| Fondo (cm) | ancho 30,4 Ref. | Ptos. | ancho 45,6 Ref. | Ptos. | ancho 60,8 Ref. | Ptos. | ancho 76 Ref. | Ptos. | ancho 91,2 Ref. | Ptos. | ancho 121,6 Ref. | Ptos. | montante cierre Ref. | Ptos. |
|---|---|---|---|---|---|---|---|---|---|---|---|---|---|---|
| **FONDO 26** | MRA31 | 127 | MRA32 | 150 | MRA34 | 174 | MRA35 | 194 | MRA33 | 221 | MRA36 | 262 | MRA30 | 42 |
| **FONDO 34** | MRB31 | 134 | MRB32 | 158 | MRB34 | 183 | MRB35 | 204 | MRB33 | 233 | MRB36 | 276 | MRB30 | 44 |
| **FONDO 44,5** | MRC31 | 141 | MRC32 | 166 | MRC34 | 193 | MRC35 | 215 | MRC33 | 245 | MRC36 | 291 | MRC30 | 46 |
| Trasera Strato | +57 | | +59 | | +65 | | +66 | | +68 | | +71 | | - | |
| Sin trasera | -26 | | -30 | | -38 | | -40 | | -50 | | no disponible | | - | |

# Elementos a suelo

## Modulación estándar

alto **138** cm

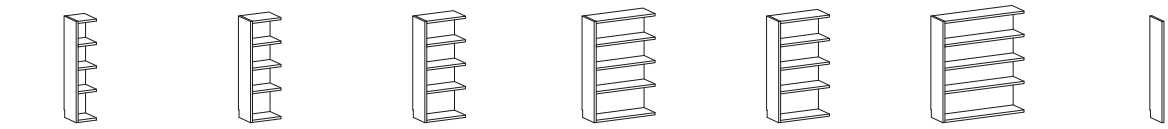

| Fondo (cm) | ancho 30,4 Ref. | Ptos. | ancho 45,6 Ref. | Ptos. | ancho 60,8 Ref. | Ptos. | ancho 76 Ref. | Ptos. | ancho 91,2 Ref. | Ptos. | ancho 121,6 Ref. | Ptos. | montante cierre Ref. | Ptos. |
|---|---|---|---|---|---|---|---|---|---|---|---|---|---|---|
| **FONDO 26** | MRA41 | 155 | MRA42 | 185 | MRA44 | 216 | MRA45 | 240 | MRA43 | 276 | MRA46 | 328 | MRA40 | 51 |
| **FONDO 34** | MRB41 | 163 | MRB42 | 195 | MRB44 | 227 | MRB45 | 253 | MRB43 | 290 | MRB46 | 345 | MRB40 | 54 |
| **FONDO 44,5** | MRC41 | 172 | MRC42 | 205 | MRC44 | 239 | MRC45 | 266 | MRC43 | 305 | MRC46 | 363 | MRC40 | 57 |
| Trasera Strato | +60 | | +62 | | +70 | | +72 | | +74 | | +78 | | - | |
| Sin trasera | -28 | | -37 | | -45 | | -47 | | -61 | | no disp. | | - | |

alto **170** cm

| Fondo (cm) | ancho 30,4 Ref. | Ptos. | ancho 45,6 Ref. | Ptos. | ancho 60,8 Ref. | Ptos. | ancho 76 Ref. | Ptos. | ancho 91,2 Ref. | Ptos. | ancho 121,6 Ref. | Ptos. | montante cierre Ref. | Ptos. |
|---|---|---|---|---|---|---|---|---|---|---|---|---|---|---|
| **FONDO 26** | MRA61 | 184 | MRA62 | 220 | MRA64 | 257 | MRA65 | 287 | MRA63 | 329 | MRA66 | 391 | MRA60 | 61 |
| **FONDO 34** | MRB61 | 194 | MRB62 | 232 | MRB64 | 270 | MRB65 | 302 | MRB63 | 346 | MRB66 | 412 | MRB60 | 64 |
| **FONDO 44,5** | MRC61 | 204 | MRC62 | 244 | MRC64 | 284 | MRC65 | 318 | MRC63 | 364 | MRC66 | 434 | MRC60 | 67 |
| Trasera Strato | +62 | | +65 | | +76 | | +78 | | +80 | | +85 | | - | |
| Sin trasera | -33 | | -42 | | -51 | | -56 | | -71 | | no disp. | | - | |

alto **202** cm

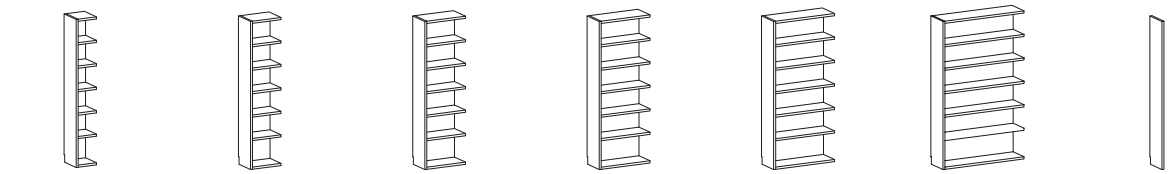

| Fondo (cm) | ancho 30,4 Ref. | Ptos. | ancho 45,6 Ref. | Ptos. | ancho 60,8 Ref. | Ptos. | ancho 76 Ref. | Ptos. | ancho 91,2 Ref. | Ptos. | ancho 121,6 Ref. | Ptos. | montante cierre Ref. | Ptos. |
|---|---|---|---|---|---|---|---|---|---|---|---|---|---|---|
| **FONDO 26** | MRA81 | 213 | MRA82 | 256 | MRA84 | 297 | MRA85 | 333 | MRA83 | 382 | MRA86 | 456 | MRA80 | 71 |
| **FONDO 34** | MRB81 | 224 | MRB82 | 269 | MRB84 | 313 | MRB85 | 351 | MRB83 | 402 | MRB86 | 480 | MRB80 | 75 |
| **FONDO 44,5** | MRC81 | 236 | MRC82 | 283 | MRC84 | 329 | MRC85 | 369 | MRC83 | 423 | MRC86 | 505 | MRC80 | 79 |
| Trasera Strato | +65 | | +68 | | +81 | | +84 | | +87 | | +92 | | - | |
| Sin trasera | -36 | | -47 | | -58 | | -63 | | -81 | | no disp. | | - | |

ⓘ Ver más alturas en pág. 9/32 - 9/33

alto **234** cm

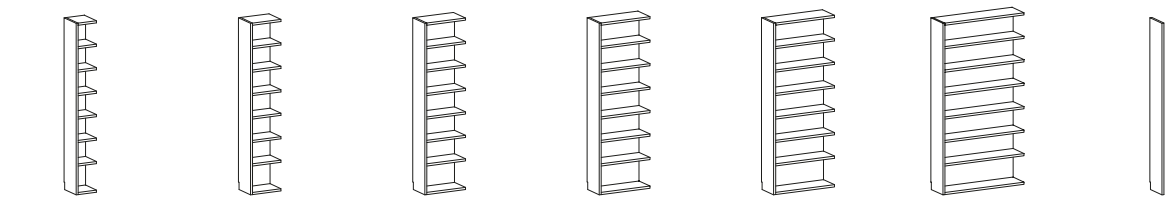

| Fondo (cm) | ancho 30,4 Ref. | Ptos. | ancho 45,6 Ref. | Ptos. | ancho 60,8 Ref. | Ptos. | ancho 76 Ref. | Ptos. | ancho 91,2 Ref. | Ptos. | ancho 121,6 Ref. | Ptos. | montante cierre Ref. | Ptos. |
|---|---|---|---|---|---|---|---|---|---|---|---|---|---|---|
| **FONDO 26** | MRA101 | 241 | MRA102 | 290 | MRA104 | 338 | MRA105 | 379 | MRA103 | 435 | MRA106 | 521 | MRA100 | 81 |
| **FONDO 34** | MRB101 | 254 | MRB102 | 305 | MRB104 | 356 | MRB105 | 399 | MRB103 | 458 | MRB106 | 548 | MRB100 | 85 |
| **FONDO 44,5** | MRC101 | 267 | MRC102 | 321 | MRC104 | 375 | MRC105 | 420 | MRC103 | 482 | MRC106 | 577 | MRC100 | 89 |
| Trasera Strato | +68 | | +71 | | +86 | | +90 | | +93 | | +99 | | - | |
| Sin trasera | -39 | | -52 | | -65 | | -70 | | -91 | | no disp. | | - | |

# Elementos a suelo

## Modulación estándar para elementos rincón y terminales-esquina

ⓘ Los montantes a suelo deben fijarse a la pared para asegurar la estabilidad.

⚠ Disponible sólo con trasera.

Hueco 36 cm  Hueco 29 cm

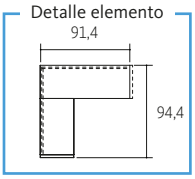


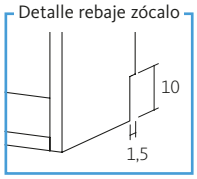


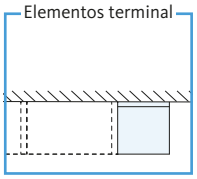


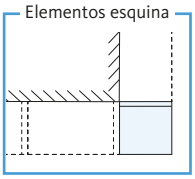


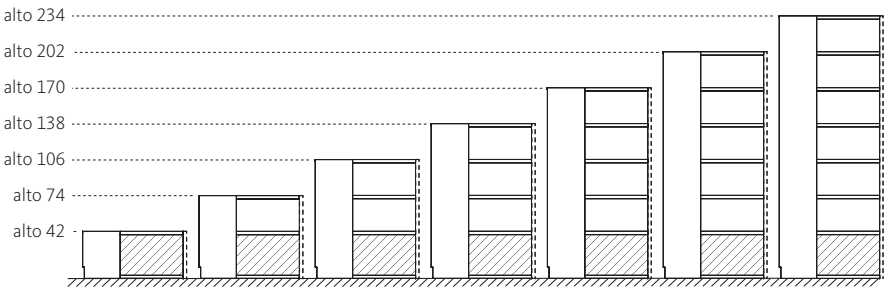


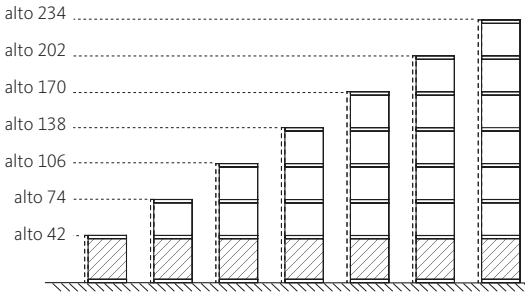


alto **42** cm

| Fondo (cm) | elemento rincón Ref. | Ptos. | montante cierre Ref. | Ptos. | terminal esquina / izquierdo Ref. | Ptos. | terminal esquina / derecho Ref. | Ptos. |
|---|---|---|---|---|---|---|---|---|
| **FONDO 26** | MRA1R | 162 | MRA10 | 22 | MRA1EI | 68 | MRA1ED | 68 |
| **FONDO 34** | MRB1R | 171 | MRB10 | 23 | MRB1EI | 71 | MRB1ED | 71 |
| **FONDO 44,5** | MRC1R | 180 | MRC10 | 24 | MRC1EI | 74 | MRC1ED | 74 |

alto **74** cm

| Fondo (cm) | elemento rincón Ref. | Ptos. | montante cierre Ref. | Ptos. | terminal esquina / izquierdo Ref. | Ptos. | terminal esquina / derecho Ref. | Ptos. |
|---|---|---|---|---|---|---|---|---|
| **FONDO 26** | MRA2R | 249 | MRA20 | 32 | MRA2EI | 101 | MRA2ED | 101 |
| **FONDO 34** | MRB2R | 262 | MRB20 | 34 | MRB2EI | 106 | MRB2ED | 106 |
| **FONDO 44,5** | MRC2R | 276 | MRC20 | 36 | MRC2EI | 111 | MRC2ED | 111 |
| **Trasera Strato** | +124 | | - | | - | | - | |

alto **106** cm

| Fondo (cm) | elemento rincón Ref. | Ptos. | montante cierre Ref. | Ptos. | terminal esquina / izquierdo Ref. | Ptos. | terminal esquina / derecho Ref. | Ptos. |
|---|---|---|---|---|---|---|---|---|
| **FONDO 26** | MRA3R | 333 | MRA30 | 42 | MRA3EI | 134 | MRA3ED | 134 |
| **FONDO 34** | MRB3R | 350 | MRB30 | 44 | MRB3EI | 140 | MRB3ED | 140 |
| **FONDO 44,5** | MRC3R | 368 | MRC30 | 46 | MRC3EI | 146 | MRC3ED | 146 |
| **Trasera Strato** | +136 | | - | | - | | - | |

# Elementos a suelo

## Modulación estándar para elementos rincón y terminales-esquina

alto
**138** cm

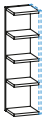
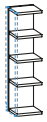

| Fondo (cm) | elemento rincón Ref. | Ptos. | montante cierre Ref. | Ptos. | terminal esquina / izquierdo Ref. | Ptos. | terminal esquina / derecho Ref. | Ptos. |
|---|---|---|---|---|---|---|---|---|
| **FONDO 26** | MRA4R | 416 | MRA40 | 51 | MRA4EI | 166 | MRA4ED | 166 |
| **FONDO 34** | MRB4R | 438 | MRB40 | 54 | MRB4EI | 174 | MRB4ED | 174 |
| **FONDO 44,5** | MRC4R | 461 | MRC40 | 57 | MRC4EI | 182 | MRC4ED | 182 |
| Trasera Strato | +148 | | - | | - | | - | |

alto
**170** cm

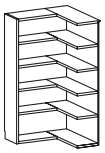

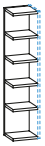
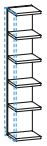

| Fondo (cm) | elemento rincón Ref. | Ptos. | montante cierre Ref. | Ptos. | terminal esquina / izquierdo Ref. | Ptos. | terminal esquina / derecho Ref. | Ptos. |
|---|---|---|---|---|---|---|---|---|
| **FONDO 26** | MRA6R | 503 | MRA60 | 61 | MRA6EI | 199 | MRA6ED | 199 |
| **FONDO 34** | MRB6R | 529 | MRB60 | 64 | MRB6EI | 208 | MRB6ED | 208 |
| **FONDO 44,5** | MRC6R | 557 | MRC60 | 67 | MRC6EI | 217 | MRC6ED | 217 |
| Trasera Strato | +161 | | - | | - | | - | |

alto
**202** cm

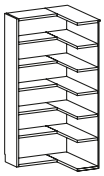

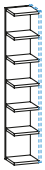
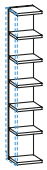

| Fondo (cm) | elemento rincón Ref. | Ptos. | montante cierre Ref. | Ptos. | terminal esquina / izquierdo Ref. | Ptos. | terminal esquina / derecho Ref. | Ptos. |
|---|---|---|---|---|---|---|---|---|
| **FONDO 26** | MRA8R | 587 | MRA80 | 71 | MRA8EI | 232 | MRA8ED | 232 |
| **FONDO 34** | MRB8R | 618 | MRB80 | 75 | MRB8EI | 243 | MRB8ED | 243 |
| **FONDO 44,5** | MRC8R | 651 | MRC80 | 79 | MRC8EI | 254 | MRC8ED | 254 |
| Trasera Strato | +174 | | - | | - | | - | |

ⓘ Ver más alturas en pág.. 9/34 - 9/35

alto
**234** cm

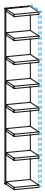
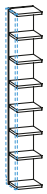

| Fondo (cm) | elemento rincón Ref. | Ptos. | montante cierre Ref. | Ptos. | terminal esquina / izquierdo Ref. | Ptos. | terminal esquina / derecho Ref. | Ptos. |
|---|---|---|---|---|---|---|---|---|
| **FONDO 26** | MRA10R | 674 | MRA100 | 81 | MRA10EI | 265 | MRA10ED | 265 |
| **FONDO 34** | MRB10R | 709 | MRB100 | 85 | MRB10EI | 277 | MRB10ED | 277 |
| **FONDO 44,5** | MRC10R | 746 | MRC100 | 89 | MRC10EI | 289 | MRC10ED | 289 |
| Trasera Strato | +186 | | - | | - | | - | |

# Elementos para apoyar

## Modulación estándar

ⓘ Los montantes para apoyar deben fijarse a la pared para asegurar la estabilidad.

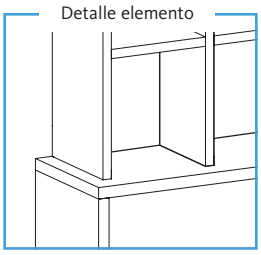


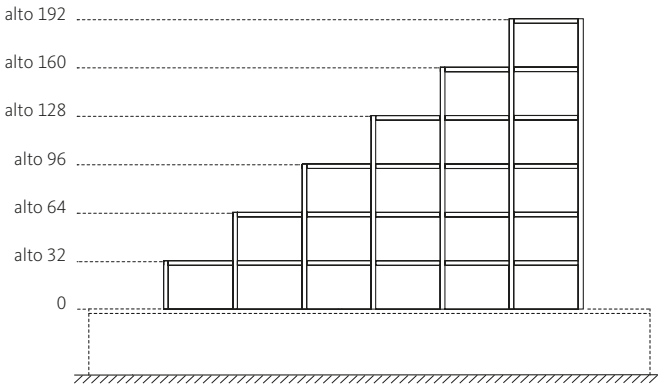


alto **32** cm

| Fondo (cm) | ancho 30,4 Ref. | Ptos. | ancho 45,6 Ref. | Ptos. | ancho 60,8 Ref. | Ptos. | ancho 76 Ref. | Ptos. | ancho 91,2 Ref. | Ptos. | ancho 121,6 Ref. | Ptos. | montante cierre Ref. | Ptos. |
|---|---|---|---|---|---|---|---|---|---|---|---|---|---|---|
| **FONDO 26** | MPA11 | 47 | MPA12 | 53 | MPA14 | 60 | MPA15 | 66 | MPA13 | 73 | MPA16 | 85 | MPA10 | 20 |
| **FONDO 34** | MPB11 | 49 | MPB12 | 56 | MPB14 | 63 | MPB15 | 69 | MPB13 | 77 | MPB16 | 89 | MPB10 | 21 |
| **FONDO 44,5** | MPC11 | 52 | MPC12 | 59 | MPC14 | 66 | MPC15 | 73 | MPC13 | 81 | MPC16 | 94 | MPC10 | 22 |
| **Sin trasera** | no disp. | | no disp. | | no disp. | | no disp. | | no disp. | | no disp. | | - | |

alto **64** cm

| Fondo (cm) | ancho 30,4 Ref. | Ptos. | ancho 45,6 Ref. | Ptos. | ancho 60,8 Ref. | Ptos. | ancho 76 Ref. | Ptos. | ancho 91,2 Ref. | Ptos. | ancho 121,6 Ref. | Ptos. | montante cierre Ref. | Ptos. |
|---|---|---|---|---|---|---|---|---|---|---|---|---|---|---|
| **FONDO 26** | MPA21 | 79 | MPA22 | 91 | MPA24 | 104 | MPA25 | 117 | MPA23 | 129 | MPA26 | 154 | MPA20 | 29 |
| **FONDO 34** | MPB21 | 83 | MPB22 | 96 | MPB24 | 109 | MPB25 | 123 | MPB23 | 136 | MPB26 | 162 | MPB20 | 30 |
| **FONDO 44,5** | MPC21 | 87 | MPC22 | 101 | MPC24 | 115 | MPC25 | 129 | MPC23 | 143 | MPC26 | 170 | MPC20 | 32 |
| **Trasera Strato** | +54 | | +55 | | +58 | | +59 | | +60 | | +62 | | - | |
| **Sin trasera** | -21 | | -25 | | -29 | | -33 | | -37 | | no disp. | | - | |

# Elementos para apoyar

## Modulación estándar

alto **96** cm

| Fondo (cm) | ancho 30,4 Ref. | Ptos. | ancho 45,6 Ref. | Ptos. | ancho 60,8 Ref. | Ptos. | ancho 76 Ref. | Ptos. | ancho 91,2 Ref. | Ptos. | ancho 121,6 Ref. | Ptos. | montante cierre Ref. | Ptos. |
|---|---|---|---|---|---|---|---|---|---|---|---|---|---|---|
| **FONDO 26** | MPA41 | 106 | MPA42 | 126 | MPA44 | 144 | MPA45 | 163 | MPA43 | 182 | MPA46 | 219 | MPA40 | 39 |
| **FONDO 34** | MPB41 | 112 | MPB42 | 133 | MPB44 | 152 | MPB45 | 172 | MPB43 | 192 | MPB46 | 231 | MPB40 | 41 |
| **FONDO 44,5** | MPC41 | 118 | MPC42 | 140 | MPC44 | 160 | MPC45 | 181 | MPC43 | 202 | MPC46 | 243 | MPC40 | 43 |
| Trasera Strato | +56 | | +58 | | +64 | | +65 | | +66 | | +69 | | - | |
| Sin trasera | -23 | | -31 | | -36 | | -41 | | -48 | | no disp. | | - | |

alto **128** cm

| Fondo (cm) | ancho 30,4 Ref. | Ptos. | ancho 45,6 Ref. | Ptos. | ancho 60,8 Ref. | Ptos. | ancho 76 Ref. | Ptos. | ancho 91,2 Ref. | Ptos. | ancho 121,6 Ref. | Ptos. | montante cierre Ref. | Ptos. |
|---|---|---|---|---|---|---|---|---|---|---|---|---|---|---|
| **FONDO 26** | MPA71 | 136 | MPA72 | 160 | MPA74 | 185 | MPA75 | 211 | MPA73 | 236 | MPA76 | 284 | MPA70 | 48 |
| **FONDO 34** | MPB71 | 143 | MPB72 | 168 | MPB74 | 195 | MPB75 | 222 | MPB73 | 248 | MPB76 | 299 | MPB70 | 50 |
| **FONDO 44,5** | MPC71 | 150 | MPC72 | 177 | MPC74 | 205 | MPC75 | 234 | MPC73 | 261 | MPC76 | 315 | MPC70 | 53 |
| Trasera Strato | +59 | | +61 | | +69 | | +71 | | +72 | | +76 | | - | |
| Sin trasera | -28 | | -34 | | -42 | | -50 | | -58 | | no disp. | | - | |

alto **160** cm

| Fondo (cm) | ancho 30,4 Ref. | Ptos. | ancho 45,6 Ref. | Ptos. | ancho 60,8 Ref. | Ptos. | ancho 76 Ref. | Ptos. | ancho 91,2 Ref. | Ptos. | ancho 121,6 Ref. | Ptos. | montante cierre Ref. | Ptos. |
|---|---|---|---|---|---|---|---|---|---|---|---|---|---|---|
| **FONDO 26** | MPA101 | 164 | MPA102 | 195 | MPA104 | 226 | MPA105 | 258 | MPA103 | 289 | MPA106 | 352 | MPA100 | 58 |
| **FONDO 34** | MPB101 | 173 | MPB102 | 205 | MPB104 | 238 | MPB105 | 272 | MPB103 | 304 | MPB106 | 370 | MPB100 | 61 |
| **FONDO 44,5** | MPC101 | 182 | MPC102 | 216 | MPC104 | 251 | MPC105 | 286 | MPC103 | 320 | MPC106 | 389 | MPC100 | 64 |
| Trasera Strato | +62 | | +64 | | +74 | | +77 | | +79 | | +83 | | - | |
| Sin trasera | -31 | | -41 | | -50 | | -60 | | -68 | | no disp. | | - | |

ⓘ Ver más alturas en pág.. 9/34 - 9/35

alto **192** cm

| Fondo (cm) | ancho 30,4 Ref. | Ptos. | ancho 45,6 Ref. | Ptos. | ancho 60,8 Ref. | Ptos. | ancho 76 Ref. | Ptos. | ancho 91,2 Ref. | Ptos. | ancho 121,6 Ref. | Ptos. | montante cierre Ref. | Ptos. |
|---|---|---|---|---|---|---|---|---|---|---|---|---|---|---|
| **FONDO 26** | MPA141 | 192 | MPA142 | 230 | MPA144 | 268 | MPA145 | 306 | MPA143 | 342 | MPA146 | 416 | MPA140 | 67 |
| **FONDO 34** | MPB141 | 202 | MPB142 | 242 | MPB144 | 282 | MPB145 | 322 | MPB143 | 360 | MPB146 | 438 | MPB140 | 70 |
| **FONDO 44,5** | MPC141 | 213 | MPC142 | 255 | MPC144 | 297 | MPC145 | 339 | MPC143 | 379 | MPC146 | 461 | MPC140 | 74 |
| Trasera Strato | +64 | | +67 | | +80 | | +82 | | +85 | | +90 | | - | |
| Sin trasera | -35 | | -46 | | -57 | | -69 | | -78 | | no disp. | | - | |

# Elementos para colgar

## Modulación estándar

ⓘ No se puede colgar en pladur.

ⓘ Imprescindible enrasar por la parte superior.

⚠ Necesario dejar un mínimo de 6cm de hueco libre hasta el techo.

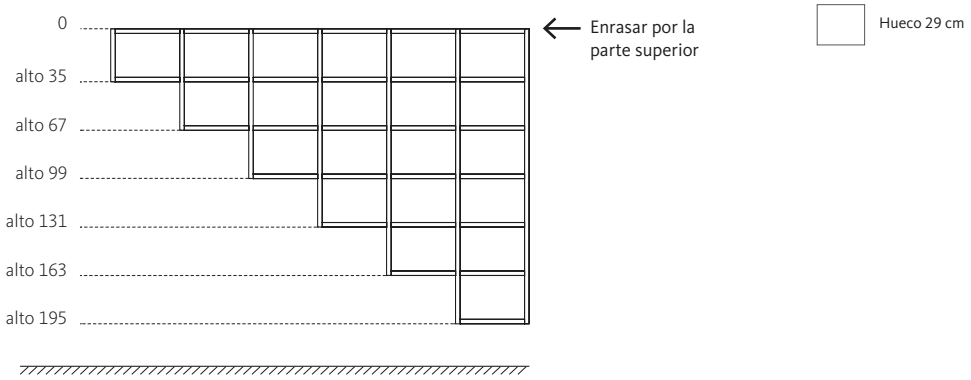


alto **35** cm

| Fondo (cm) | ancho 30,4 Ref. | Ptos. | ancho 45,6 Ref. | Ptos. | ancho 60,8 Ref. | Ptos. | ancho 76 Ref. | Ptos. | ancho 91,2 Ref. | Ptos. | montante cierre Ref. | Ptos. |
|---|---|---|---|---|---|---|---|---|---|---|---|---|
| **FONDO 26** | MCA11 | 79 | MCA12 | 88 | MCA14 | 99 | MCA15 | 109 | MCA13 | 122 | MCA10 | 36 |
| **FONDO 34** | MCB11 | 83 | MCB12 | 93 | MCB14 | 104 | MCB15 | 115 | MCB13 | 128 | MCB10 | 38 |
| Sin trasera | -13 | | -14 | | -15 | | -17 | | -21 | | - | |

alto **67** cm

| Fondo (cm) | ancho 30,4 Ref. | Ptos. | ancho 45,6 Ref. | Ptos. | ancho 60,8 Ref. | Ptos. | ancho 76 Ref. | Ptos. | ancho 91,2 Ref. | Ptos. | montante cierre Ref. | Ptos. |
|---|---|---|---|---|---|---|---|---|---|---|---|---|
| **FONDO 26** | MCA21 | 111 | MCA22 | 128 | MCA24 | 145 | MCA25 | 162 | MCA23 | 180 | MCA20 | 46 |
| **FONDO 34** | MCB21 | 117 | MCB22 | 135 | MCB24 | 153 | MCB25 | 171 | MCB23 | 189 | MCB20 | 48 |
| Trasera Strato | +54 | | +55 | | +58 | | +59 | | +60 | | - | |
| Sin trasera | -20 | | -25 | | -29 | | -33 | | -37 | | - | |

# Elementos para colgar

## Modulación estándar

alto **99** cm

| Fondo (cm) | ancho 30,4 Ref. | Ptos. | ancho 45,6 Ref. | Ptos. | ancho 60,8 Ref. | Ptos. | ancho 76 Ref. | Ptos. | ancho 91,2 Ref. | Ptos. | montante cierre Ref. | Ptos. |
|---|---|---|---|---|---|---|---|---|---|---|---|---|
| **FONDO 26** | MCA41 | 140 | MCA42 | 163 | MCA44 | 186 | MCA45 | 209 | MCA43 | 232 | MCA40 | 55 |
| **FONDO 34** | MCB41 | 147 | MCB42 | 172 | MCB44 | 196 | MCB45 | 220 | MCB43 | 244 | MCB40 | 58 |
| Trasera Strato | +57 | | +58 | | +65 | | +66 | | +67 | | - | |
| Sin trasera | -24 | | -31 | | -36 | | -42 | | -47 | | - | |

alto **131** cm

| Fondo (cm) | ancho 30,4 Ref. | Ptos. | ancho 45,6 Ref. | Ptos. | ancho 60,8 Ref. | Ptos. | ancho 76 Ref. | Ptos. | ancho 91,2 Ref. | Ptos. | montante cierre Ref. | Ptos. |
|---|---|---|---|---|---|---|---|---|---|---|---|---|
| **FONDO 26** | MCA71 | 169 | MCA72 | 197 | MCA74 | 226 | MCA75 | 257 | MCA73 | 282 | MCA70 | 64 |
| **FONDO 34** | MCB71 | 178 | MCB72 | 207 | MCB74 | 238 | MCB75 | 270 | MCB73 | 297 | MCB70 | 67 |
| Trasera Strato | +59 | | +61 | | +69 | | +71 | | +73 | | - | |
| Sin trasera | -28 | | -34 | | -43 | | -50 | | -57 | | - | |

alto **163** cm

| Fondo (cm) | ancho 30,4 Ref. | Ptos. | ancho 45,6 Ref. | Ptos. | ancho 60,8 Ref. | Ptos. | ancho 76 Ref. | Ptos. | ancho 91,2 Ref. | Ptos. | montante cierre Ref. | Ptos. |
|---|---|---|---|---|---|---|---|---|---|---|---|---|
| **FONDO 26** | MCA101 | 196 | MCA102 | 232 | MCA104 | 267 | MCA105 | 303 | MCA103 | 338 | MCA100 | 74 |
| **FONDO 34** | MCB101 | 206 | MCB102 | 244 | MCB104 | 281 | MCB105 | 319 | MCB103 | 356 | MCB100 | 78 |
| Trasera Strato | +62 | | +64 | | +74 | | +77 | | +79 | | - | |
| Sin trasera | -30 | | -41 | | -50 | | -60 | | -68 | | - | |

alto **195** cm

| Fondo (cm) | ancho 30,4 Ref. | Ptos. | ancho 45,6 Ref. | Ptos. | ancho 60,8 Ref. | Ptos. | ancho 76 Ref. | Ptos. | ancho 91,2 Ref. | Ptos. | montante cierre Ref. | Ptos. |
|---|---|---|---|---|---|---|---|---|---|---|---|---|
| **FONDO 26** | MCA141 | 225 | MCA142 | 267 | MCA144 | 309 | MCA145 | 352 | MCA143 | 392 | MCA140 | 84 |
| **FONDO 34** | MCB141 | 237 | MCB142 | 281 | MCB144 | 325 | MCB145 | 370 | MCB143 | 413 | MCB140 | 88 |
| Trasera Strato | +64 | | +67 | | +80 | | +82 | | +85 | | - | |
| Sin trasera | -34 | | -46 | | -56 | | -71 | | -79 | | - | |

## Airbox a suelo

Ejemplo Airbox a suelo para enrasar con armarios

## Airbox para apoyar

Ejemplo Airbox para apoyar y enrasar con armarios

# MODULACIÓN PARA ENRASAR CON ARMARIOS

**Características modulación para enrasar con armarios:**

- Las alturas de huecos son variables según la altura de los armarios.
- Elementos preparados para enrasar con las alturas de armarios disponibles: 162, 178, 225, 240 y 255 cm.
- Elementos preparados para apilar y enrasar con módulos bajos de altura 39 cm con encimera de 3 cm y con mesas de altura 71 cm con encimera de 3 cm.
- Bajo demanda se puede modificar la distribución de huecos

## Airbox para colgar

Ejemplo Airbox para colgar y enrasar con armarios

# Modulación para enrasar con armarios

## Elementos a suelo y para apoyar

### Elementos a suelo
Alturas disponibles

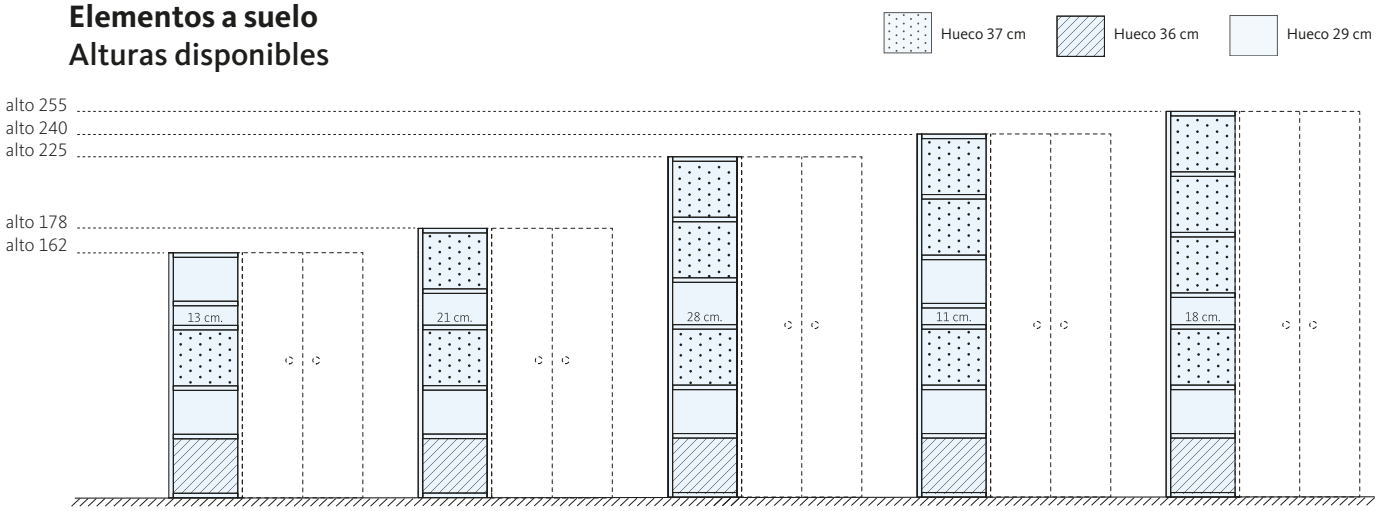


### Elementos para apoyar sobre altura 74 cm
Alturas disponibles

ⓘ En caso de encimera de **grueso 5 cm** se recorta el elemento 2 cm sin incremento de precio.

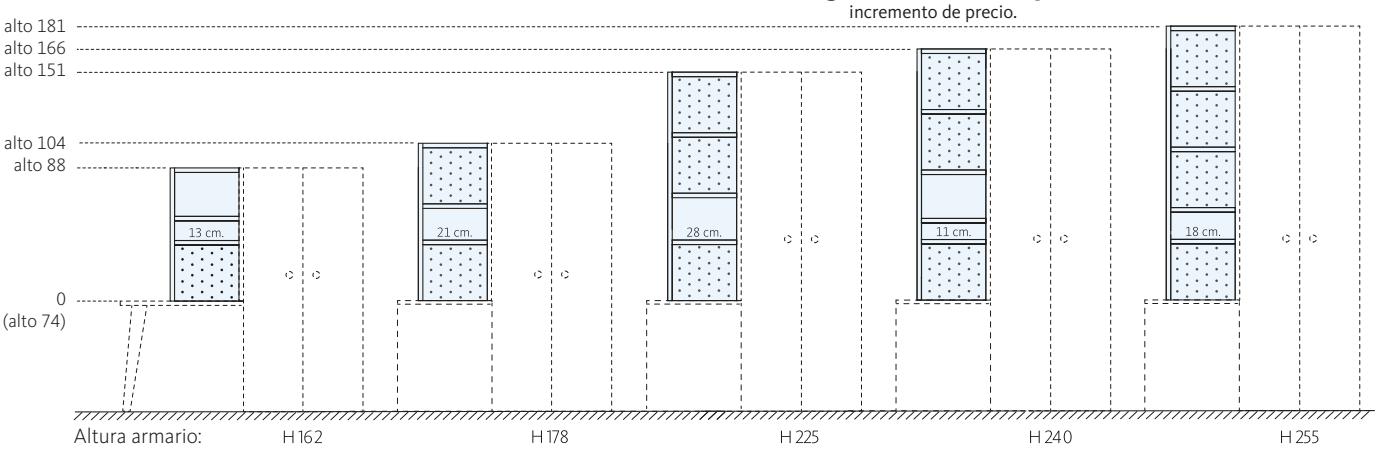


### Elementos para apoyar sobre altura 42 cm
Alturas disponibles

ⓘ Para apilar sobre módulos de 39 cm + 3 cm de encimera.

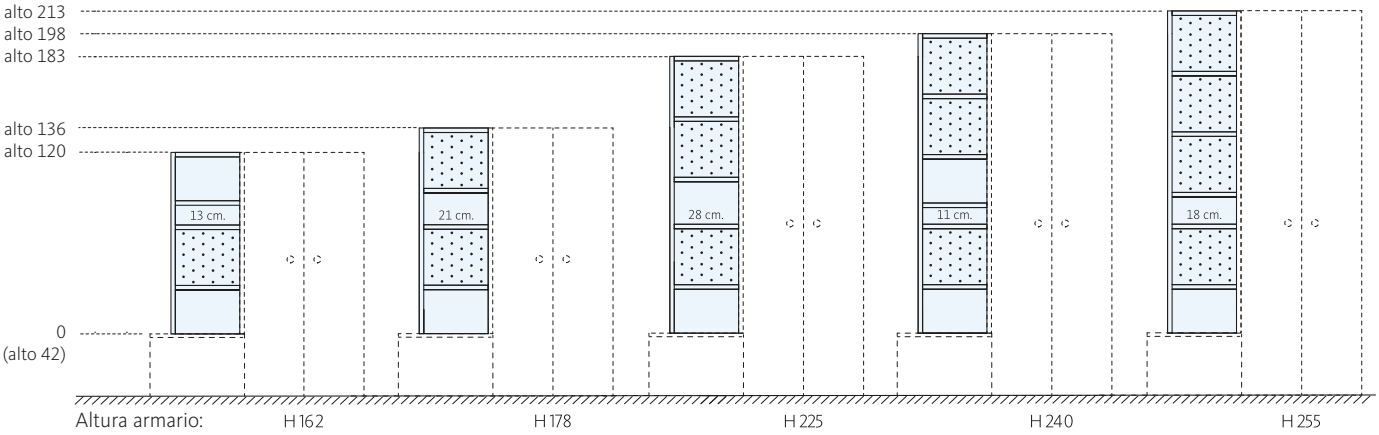


### Anchos y fondos disponibles

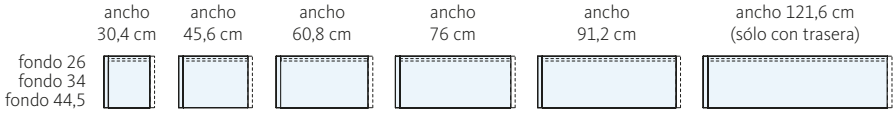

# Modulación para enrasar con armarios

## Elementos para colgar a altura 71 cm (escritorio abatible)

### Alturas disponibles

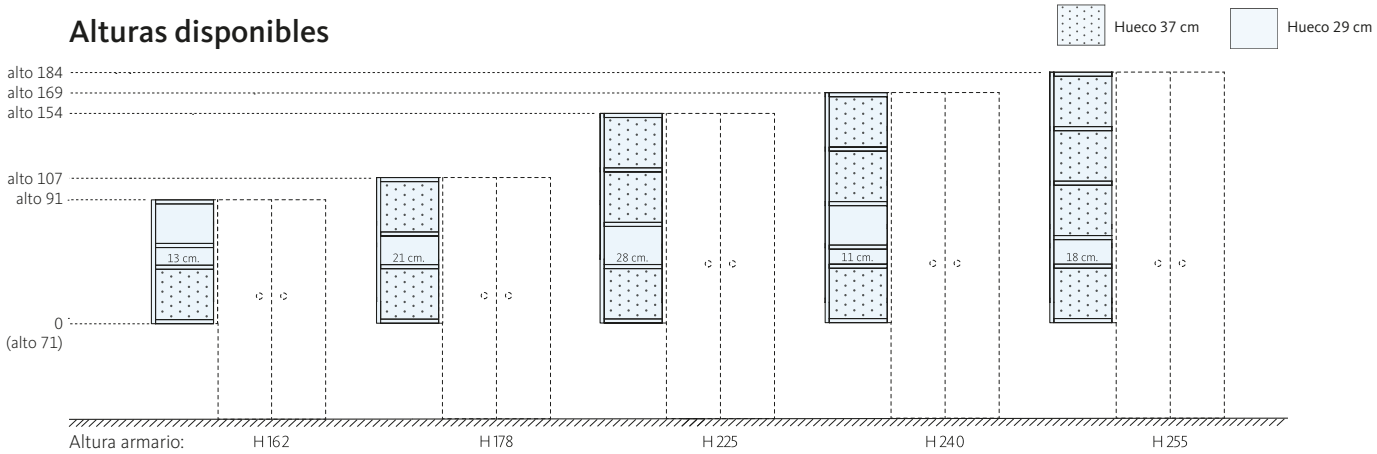


### Anchos y fondos disponibles

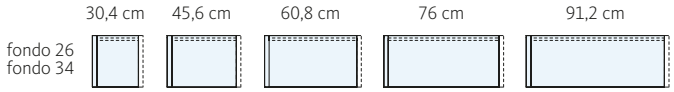


## Elementos rincón

⚠ Disponible sólo a suelo. ⚠ Disponible sólo con trasera.

### Alturas disponibles

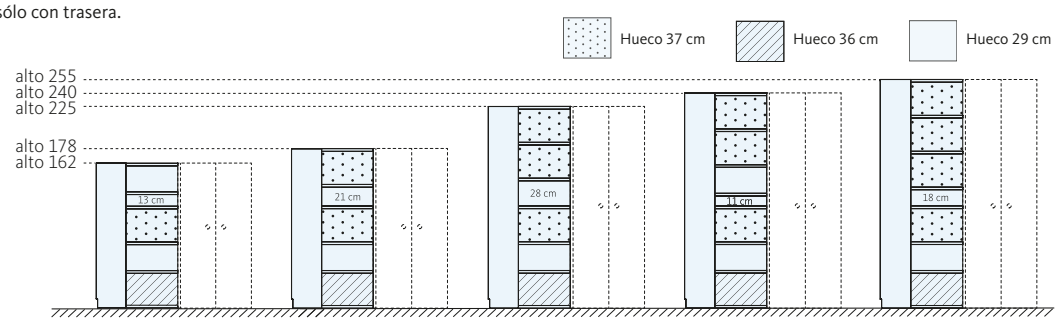


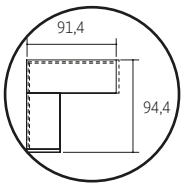


Todos los elementos de rincón miden 91,4 x 94,4 cm.

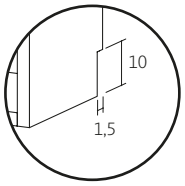


Con rebaje para zócalo.

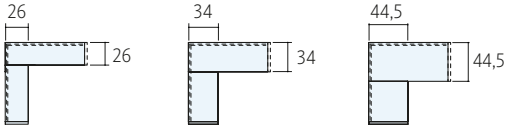


Disponibles en todos los fondos

## Elementos terminal / esquina

⚠ Disponible sólo a suelo. ⚠ Disponible sólo con trasera.

### Alturas disponibles

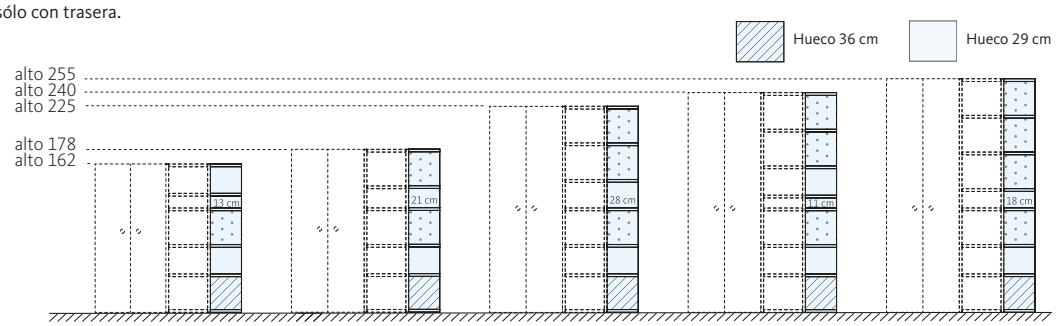


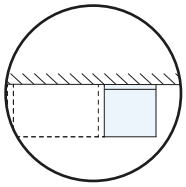

Elementos terminal

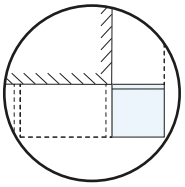

Elementos esquina

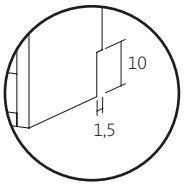


Con rebaje para zócalo.

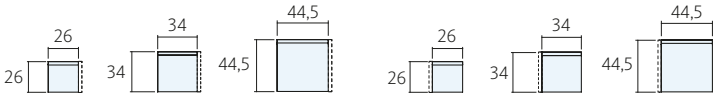


Terminal Esquina / Izquierda

Terminal Esquina / Derecha

Disponibles en todos los fondos

# Elementos a suelo para enrasar con armarios

## Modulación para enrasar con armarios

ⓘ Los montantes a suelo deben fijarse a la pared para asegurar la estabilidad.

ⓘ Los huecos singulares siempre son diáfanos.

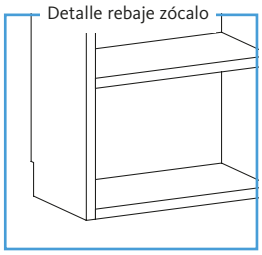


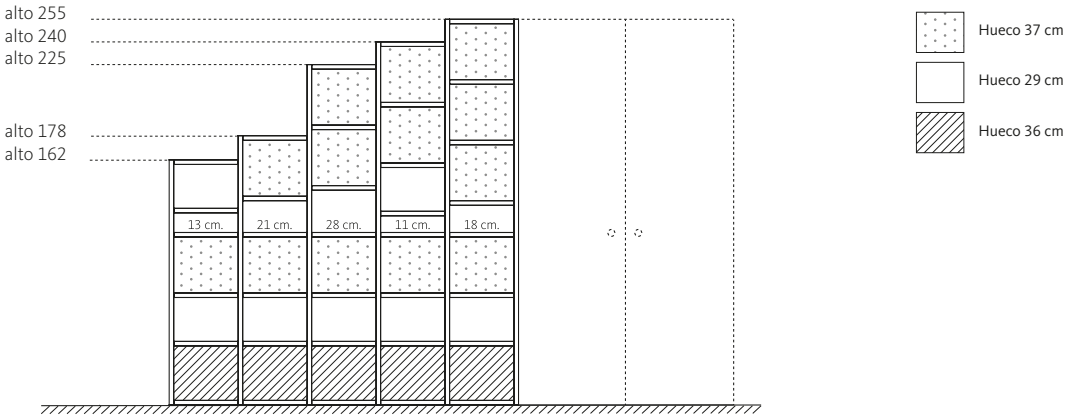


alto **162** cm

| Fondo (cm) | ancho 30,4 Ref. | Ptos. | ancho 45,6 Ref. | Ptos. | ancho 60,8 Ref. | Ptos. | ancho 76 Ref. | Ptos. | ancho 91,2 Ref. | Ptos. | ancho 121,6 Ref. | Ptos. | montante cierre Ref. | Ptos. |
|---|---|---|---|---|---|---|---|---|---|---|---|---|---|---|
| **FONDO 26** | MRA51 | 181 | MRA52 | 217 | MRA54 | 252 | MRA55 | 281 | MRA53 | 323 | MRA56 | 386 | MRA50 | 59 |
| **FONDO 34** | MRB51 | 190 | MRB52 | 228 | MRB54 | 265 | MRB55 | 296 | MRB53 | 340 | MRB56 | 406 | MRB50 | 62 |
| **FONDO 44,5** | MRC51 | 200 | MRC52 | 240 | MRC54 | 279 | MRC55 | 312 | MRC53 | 358 | MRC56 | 427 | MRC50 | 65 |
| Trasera Strato | +62 | | +64 | | +75 | | 77 | | +79 | | +83 | | - | |
| Sin trasera | -31 | | -41 | | -50 | | -52 | | -67 | | no disp. | | - | |

alto **178** cm

| Fondo (cm) | ancho 30,4 Ref. | Ptos. | ancho 45,6 Ref. | Ptos. | ancho 60,8 Ref. | Ptos. | ancho 76 Ref. | Ptos. | ancho 91,2 Ref. | Ptos. | ancho 121,6 Ref. | Ptos. | montante cierre Ref. | Ptos. |
|---|---|---|---|---|---|---|---|---|---|---|---|---|---|---|
| **FONDO 26** | MRA71 | 187 | MRA72 | 224 | MRA74 | 261 | MRA75 | 292 | MRA73 | 334 | MRA76 | 398 | MRA70 | 64 |
| **FONDO 34** | MRB71 | 197 | MRB72 | 236 | MRB74 | 275 | MRB75 | 307 | MRB73 | 352 | MRB76 | 419 | MRB70 | 67 |
| **FONDO 44,5** | MRC71 | 207 | MRC72 | 248 | MRC74 | 289 | MRC75 | 323 | MRC73 | 370 | MRC76 | 441 | MRC70 | 70 |
| Trasera Strato | +63 | | +66 | | +77 | | +80 | | +82 | | +87 | | - | |
| Sin trasera | -33 | | -43 | | -54 | | -58 | | -74 | | no disp. | | - | |

# Elementos a suelo para enrasar con armarios

## Modulación para enrasar con armarios

alto
**225** cm

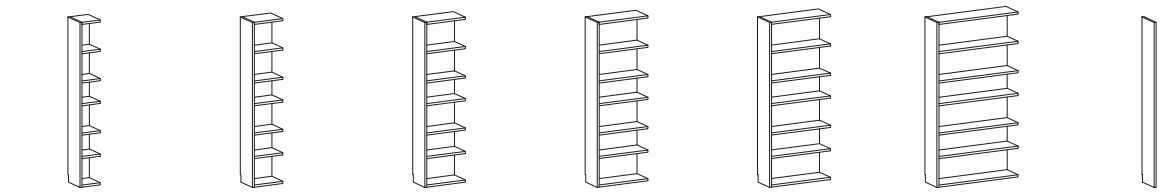

| | ancho 30,4 | | ancho 45,6 | | ancho 60,8 | | ancho 76 | | ancho 91,2 | | ancho 121,6 | | montante cierre | |
|---|---|---|---|---|---|---|---|---|---|---|---|---|---|---|
| Fondo (cm) | Ref. | Ptos. | Ref. | Ptos. | Ref. | Ptos. | Ref. | Ptos. | Ref. | Ptos. | Ref. | Ptos. | Ref. | Ptos. |
| **FONDO 26** | MRA91 | 223 | MRA92 | 266 | MRA94 | 310 | MRA95 | 347 | MRA93 | 397 | MRA96 | 474 | MRA90 | 78 |
| **FONDO 34** | MRB91 | 235 | MRB92 | 280 | MRB94 | 326 | MRB95 | 365 | MRB93 | 418 | MRB96 | 499 | MRB90 | 82 |
| **FONDO 44,5** | MRC91 | 247 | MRC92 | 295 | MRC94 | 343 | MRC95 | 384 | MRC93 | 440 | MRC96 | 525 | MRC90 | 86 |
| Trasera Strato | +67 | | +70 | | +84 | | +87 | | +90 | | +96 | | - | |
| Sin trasera | -39 | | -52 | | -65 | | -70 | | -90 | | no disp. | | - | |

alto
**240** cm

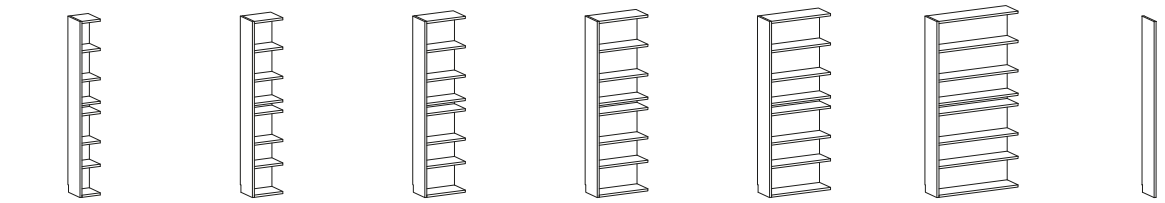

| | ancho 30,4 | | ancho 45,6 | | ancho 60,8 | | ancho 76 | | ancho 91,2 | | ancho 121,6 | | montante cierre | |
|---|---|---|---|---|---|---|---|---|---|---|---|---|---|---|
| Fondo (cm) | Ref. | Ptos. | Ref. | Ptos. | Ref. | Ptos. | Ref. | Ptos. | Ref. | Ptos. | Ref. | Ptos. | Ref. | Ptos. |
| **FONDO 26** | MRA111 | 244 | MRA112 | 293 | MRA114 | 341 | MRA115 | 383 | MRA113 | 440 | MRA116 | 527 | MRA110 | 82 |
| **FONDO 34** | MRB111 | 257 | MRB112 | 308 | MRB114 | 359 | MRB115 | 403 | MRB113 | 463 | MRB116 | 555 | MRB110 | 86 |
| **FONDO 44,5** | MRC111 | 270 | MRC112 | 324 | MRC114 | 378 | MRC115 | 424 | MRC113 | 487 | MRC116 | 584 | MRC110 | 91 |
| Trasera Strato | +68 | | +72 | | +87 | | +91 | | +94 | | +100 | | - | |
| Sin trasera | -39 | | -53 | | -67 | | -72 | | -94 | | no disp. | | - | |

alto
**255** cm

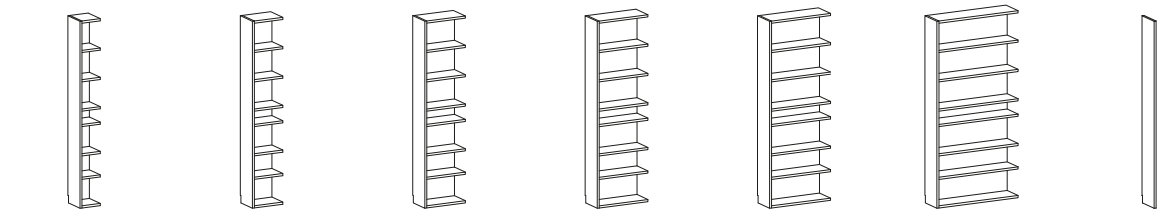

| | ancho 30,4 | | ancho 45,6 | | ancho 60,8 | | ancho 76 | | ancho 91,2 | | ancho 121,6 | | montante cierre | |
|---|---|---|---|---|---|---|---|---|---|---|---|---|---|---|
| Fondo (cm) | Ref. | Ptos. | Ref. | Ptos. | Ref. | Ptos. | Ref. | Ptos. | Ref. | Ptos. | Ref. | Ptos. | Ref. | Ptos. |
| **FONDO 26** | MRA121 | 250 | MRA122 | 300 | MRA124 | 351 | MRA125 | 391 | MRA123 | 449 | MRA126 | 539 | MRA120 | 86 |
| **FONDO 34** | MRB121 | 263 | MRB122 | 316 | MRB124 | 369 | MRB125 | 412 | MRB123 | 473 | MRB126 | 567 | MRB120 | 91 |
| **FONDO 44,5** | MRC121 | 277 | MRC122 | 333 | MRC124 | 388 | MRC125 | 434 | MRC123 | 498 | MRC126 | 597 | MRC120 | 96 |
| Trasera Strato | +69 | | +73 | | +89 | | +93 | | +96 | | +103 | | - | |
| Sin trasera | -41 | | -57 | | -72 | | -77 | | -100 | | no disp. | | - | |

# Elementos a suelo para enrasar con armarios

## Modulación de elementos rincón para enrasar con armarios y terminales-esquina

ⓘ Los montantes a suelo deben fijarse a la pared para asegurar la estabilidad.

ⓘ Los huecos singulares siempre son diáfanos.

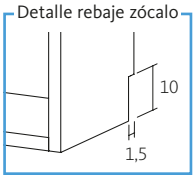


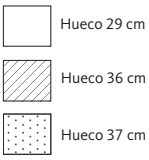


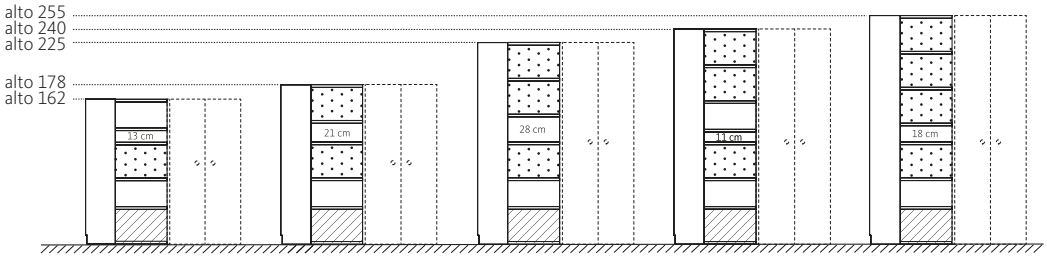


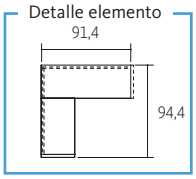


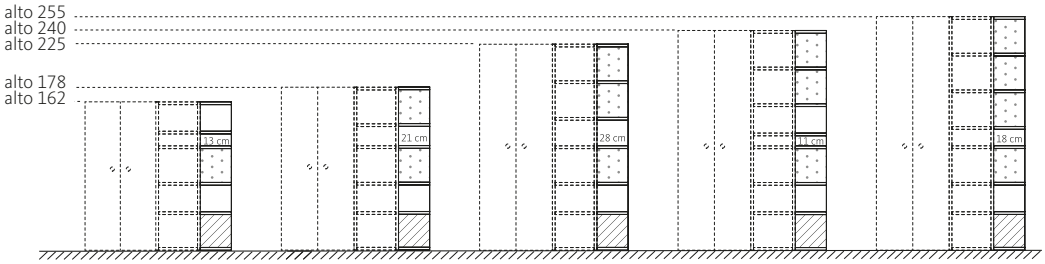


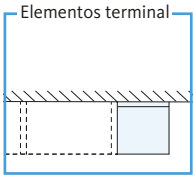


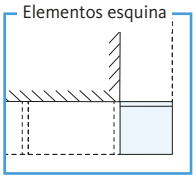


alto **162** cm

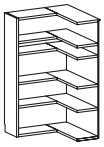

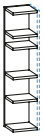
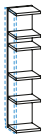

| | elemento rincón | | montante cierre | | terminal esquina / izquierdo | | terminal esquina / derecho | |
|---|---|---|---|---|---|---|---|---|
| Fondo (cm) | Referencia | Puntos | Referencia | Puntos | Referencia | Puntos | Referencia | Puntos |
| **FONDO 26** | MRA5R | 493 | MRA50 | 59 | MRA5EI | 197 | MRA5ED | 197 |
| **FONDO 34** | MRB5R | 519 | MRB50 | 62 | MRB5EI | 206 | MRB5ED | 206 |
| **FONDO 44,5** | MRC5R | 546 | MRC50 | 65 | MRC5EI | 215 | MRC5ED | 215 |
| Trasera Strato | +158 | | - | | - | | - | |

alto **178** cm

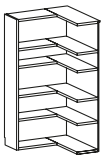

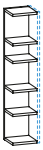
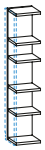

| | elemento rincón | | montante cierre | | terminal esquina / izquierdo | | terminal esquina / derecho | |
|---|---|---|---|---|---|---|---|---|
| Fondo (cm) | Referencia | Puntos | Referencia | Puntos | Referencia | Puntos | Referencia | Puntos |
| **FONDO 26** | MRA7R | 511 | MRA70 | 64 | MRA7EI | 202 | MRA7ED | 202 |
| **FONDO 34** | MRB7R | 538 | MRB70 | 67 | MRB7EI | 211 | MRB7ED | 211 |
| **FONDO 44,5** | MRC7R | 566 | MRC70 | 70 | MRC7EI | 220 | MRC7ED | 220 |
| Trasera Strato | +164 | | - | | - | | - | |

# Elementos a suelo para enrasar con armarios

## Modulación de elementos rincón para enrasar con armarios y terminales-esquina

alto
**225** cm

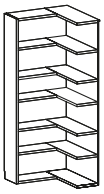

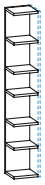
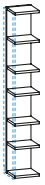

| | elemento rincón | | montante cierre | | terminal esquina / izquierdo | | terminal esquina / derecho | |
|---|---|---|---|---|---|---|---|---|
| Fondo (cm) | Referencia | Puntos | Referencia | Puntos | Referencia | Puntos | Referencia | Puntos |
| **FONDO 26** | MRA9R | 610 | MRA90 | 78 | MRA9EI | 239 | MRA9ED | 239 |
| **FONDO 34** | MRB9R | 642 | MRB90 | 82 | MRB9EI | 250 | MRB9ED | 250 |
| **FONDO 44,5** | MRC9R | 676 | MRC90 | 86 | MRC9EI | 261 | MRC9ED | 261 |
| Trasera Strato | +181 | | - | | - | | - | |

alto
**240** cm

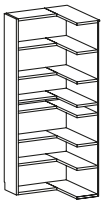

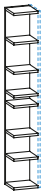
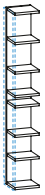

| | elemento rincón | | montante cierre | | terminal esquina / izquierdo | | terminal esquina / derecho | |
|---|---|---|---|---|---|---|---|---|
| Fondo (cm) | Referencia | Puntos | Referencia | Puntos | Referencia | Puntos | Referencia | Puntos |
| **FONDO 26** | MRA11R | 678 | MRA110 | 82 | MRA11EI | 266 | MRA11ED | 266 |
| **FONDO 34** | MRB11R | 714 | MRB110 | 86 | MRB11EI | 278 | MRB11ED | 278 |
| **FONDO 44,5** | MRC11R | 752 | MRC110 | 91 | MRC11EI | 291 | MRC11ED | 291 |
| Trasera Strato | +188 | | - | | - | | - | |

alto
**255** cm

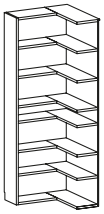

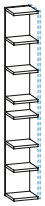
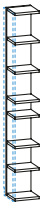

| | elemento rincón | | montante cierre | | terminal esquina / izquierdo | | terminal esquina / derecho | |
|---|---|---|---|---|---|---|---|---|
| Fondo (cm) | Referencia | Puntos | Referencia | Puntos | Referencia | Puntos | Referencia | Puntos |
| **FONDO 26** | MRA12R | 694 | MRA120 | 86 | MRA12EI | 270 | MRA12ED | 270 |
| **FONDO 34** | MRB12R | 731 | MRB120 | 91 | MRB12EI | 283 | MRB12ED | 283 |
| **FONDO 44,5** | MRC12R | 769 | MRC120 | 96 | MRC12EI | 296 | MRC12ED | 296 |
| Trasera Strato | +193 | | - | | - | | - | |

# Elementos para apoyar y enrasar con armarios

## Modulación para apoyar sobre altura 74 cm y enrasar con armarios

ⓘ Los montantes apoyados deben fijarse a la pared para asegurar la estabilidad.

ⓘ En caso de encimera de **grueso 5 cm** se recorta el elemento 2 cm sin incremento de precio.

ⓘ Los huecos singulares siempre son diáfanos.

Hueco 37 cm

Hueco 29 cm

Detalle elemento

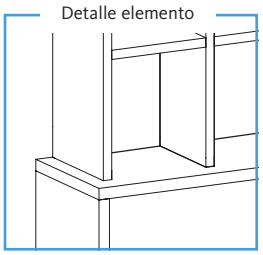

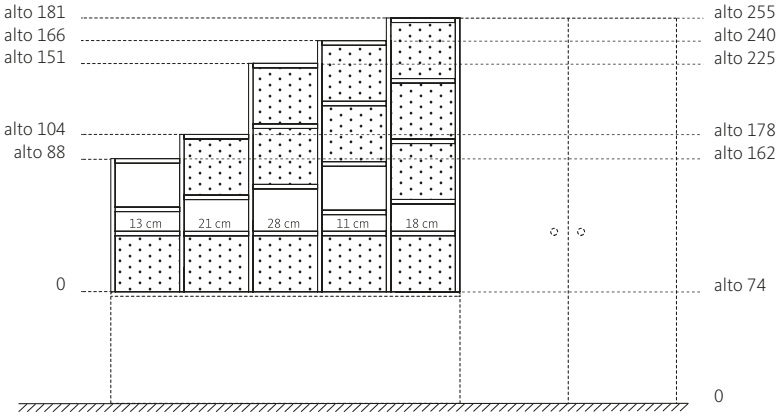


alto
**88** cm

| Fondo (cm) | ancho 30,4 Ref. | Ptos. | ancho 45,6 Ref. | Ptos. | ancho 60,8 Ref. | Ptos. | ancho 76 Ref. | Ptos. | ancho 91,2 Ref. | Ptos. | ancho 121,6 Ref. | Ptos. | montante cierre Ref. | Ptos. |
|---|---|---|---|---|---|---|---|---|---|---|---|---|---|---|
| **FONDO 26** | MPA31 | 104 | MPA32 | 123 | MPA34 | 140 | MPA35 | 158 | MPA33 | 177 | MPA36 | 213 | MPA30 | 36 |
| **FONDO 34** | MPB31 | 109 | MPB32 | 129 | MPB34 | 147 | MPB35 | 166 | MPB33 | 186 | MPB36 | 224 | MPB30 | 38 |
| **FONDO 44,5** | MPC31 | 115 | MPC32 | 136 | MPC34 | 155 | MPC35 | 175 | MPC33 | 196 | MPC36 | 236 | MPC30 | 40 |
| Trasera Strato | +56 | | +57 | | +63 | | +64 | | +65 | | +67 | | - | |
| Sin trasera | -23 | | -29 | | -34 | | -38 | | -44 | | no disp. | | - | |

alto
**104** cm

| Fondo (cm) | ancho 30,4 Ref. | Ptos. | ancho 45,6 Ref. | Ptos. | ancho 60,8 Ref. | Ptos. | ancho 76 Ref. | Ptos. | ancho 91,2 Ref. | Ptos. | ancho 121,6 Ref. | Ptos. | montante cierre Ref. | Ptos. |
|---|---|---|---|---|---|---|---|---|---|---|---|---|---|---|
| **FONDO 26** | MPA51 | 110 | MPA52 | 130 | MPA54 | 149 | MPA55 | 168 | MPA53 | 187 | MPA56 | 226 | MPA50 | 41 |
| **FONDO 34** | MPB51 | 116 | MPB52 | 137 | MPB54 | 157 | MPB55 | 177 | MPB53 | 197 | MPB56 | 238 | MPB50 | 43 |
| **FONDO 44,5** | MPC51 | 122 | MPC52 | 144 | MPC54 | 165 | MPC55 | 186 | MPC53 | 207 | MPC56 | 250 | MPC50 | 45 |
| Trasera Strato | +57 | | +58 | | +65 | | +66 | | +68 | | +70 | | - | |
| Sin trasera | -25 | | -32 | | -39 | | -44 | | -50 | | no disp. | | - | |

# Elementos para apoyar y enrasar con armarios

## Modulación para apoyar sobre altura 74 cm y enrasar con armarios

alto
**151** cm

| | ancho 30,4 | | ancho 45,6 | | ancho 60,8 | | ancho 76 | | ancho 91,2 | | ancho 121,6 | | montante cierre | |
|---|---|---|---|---|---|---|---|---|---|---|---|---|---|---|
| Fondo (cm) | Ref. | Ptos. | Ref. | Ptos. | Ref. | Ptos. | Ref. | Ptos. | Ref. | Ptos. | Ref. | Ptos. | Ref. | Ptos. |
| **FONDO 26** | MPA91 | 145 | MPA92 | 172 | MPA94 | 198 | MPA95 | 224 | MPA93 | 250 | MPA96 | 303 | MPA90 | 54 |
| **FONDO 34** | MPB91 | 153 | MPB92 | 181 | MPB94 | 208 | MPB95 | 236 | MPB93 | 263 | MPB96 | 319 | MPB90 | 57 |
| **FONDO 44,5** | MPC91 | 161 | MPC92 | 190 | MPC94 | 219 | MPC95 | 248 | MPC93 | 277 | MPC96 | 336 | MPC90 | 60 |
| Trasera Strato | +61 | | +63 | | +72 | | +74 | | +76 | | +80 | | - | |
| Sin trasera | -30 | | -40 | | -49 | | -57 | | -66 | | no disp. | | - | |

alto
**166** cm

| | ancho 30,4 | | ancho 45,6 | | ancho 60,8 | | ancho 76 | | ancho 91,2 | | ancho 121,6 | | montante cierre | |
|---|---|---|---|---|---|---|---|---|---|---|---|---|---|---|
| Fondo (cm) | Ref. | Ptos. | Ref. | Ptos. | Ref. | Ptos. | Ref. | Ptos. | Ref. | Ptos. | Ref. | Ptos. | Ref. | Ptos. |
| **FONDO 26** | MPA111 | 167 | MPA112 | 198 | MPA114 | 230 | MPA115 | 262 | MPA113 | 293 | MPA116 | 357 | MPA110 | 59 |
| **FONDO 34** | MPB111 | 176 | MPB112 | 208 | MPB114 | 242 | MPB115 | 276 | MPB113 | 308 | MPB116 | 376 | MPB110 | 62 |
| **FONDO 44,5** | MPC111 | 185 | MPC112 | 219 | MPC114 | 255 | MPC115 | 290 | MPC113 | 324 | MPC116 | 396 | MPC110 | 65 |
| Trasera Strato | +62 | | +64 | | +75 | | +77 | | +80 | | +84 | | - | |
| Sin trasera | -32 | | -42 | | -52 | | -62 | | -70 | | no disp. | | - | |

alto
**181** cm

| | ancho 30,4 | | ancho 45,6 | | ancho 60,8 | | ancho 76 | | ancho 91,2 | | ancho 121,6 | | montante cierre | |
|---|---|---|---|---|---|---|---|---|---|---|---|---|---|---|
| Fondo (cm) | Ref. | Ptos. | Ref. | Ptos. | Ref. | Ptos. | Ref. | Ptos. | Ref. | Ptos. | Ref. | Ptos. | Ref. | Ptos. |
| **FONDO 26** | MPA121 | 173 | MPA122 | 205 | MPA124 | 238 | MPA125 | 271 | MPA123 | 303 | MPA126 | 368 | MPA120 | 64 |
| **FONDO 34** | MPB121 | 182 | MPB122 | 216 | MPB124 | 250 | MPB125 | 285 | MPB123 | 319 | MPB126 | 387 | MPB120 | 67 |
| **FONDO 44,5** | MPC121 | 192 | MPC122 | 227 | MPC124 | 263 | MPC125 | 300 | MPC123 | 336 | MPC126 | 407 | MPC120 | 70 |
| Trasera Strato | +63 | | +66 | | +77 | | +80 | | +82 | | +87 | | - | |
| Sin trasera | -34 | | -44 | | -55 | | -66 | | -77 | | no disp. | | - | |

# Elementos para apoyar y enrasar con armarios

## Modulación para apoyar sobre altura 42 cm y enrasar con armarios

ⓘ Los montantes apoyados deben fijarse a la pared para asegurar la estabilidad.

ⓘ Los huecos singulares siempre son diáfanos.

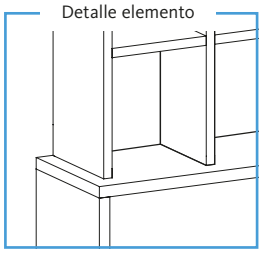


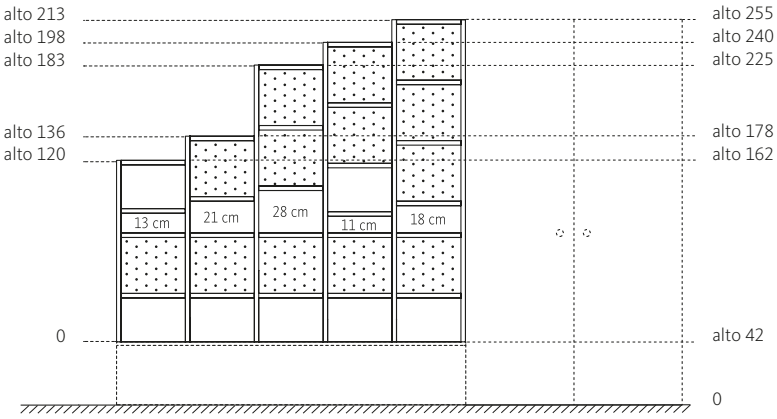


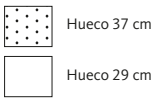


alto **120** cm

| Fondo (cm) | ancho 30,4 Ref. | Ptos. | ancho 45,6 Ref. | Ptos. | ancho 60,8 Ref. | Ptos. | ancho 76 Ref. | Ptos. | ancho 91,2 Ref. | Ptos. | ancho 121,6 Ref. | Ptos. | montante cierre Ref. | Ptos. |
|---|---|---|---|---|---|---|---|---|---|---|---|---|---|---|
| **FONDO 26** | MPA61 | 133 | MPA62 | 156 | MPA64 | 181 | MPA65 | 205 | MPA63 | 230 | MPA66 | 279 | MPA60 | 46 |
| **FONDO 34** | MPB61 | 140 | MPB62 | 164 | MPB64 | 191 | MPB65 | 216 | MPB63 | 242 | MPB66 | 294 | MPB60 | 48 |
| **FONDO 44,5** | MPC61 | 147 | MPC62 | 173 | MPC64 | 201 | MPC65 | 227 | MPC63 | 255 | MPC66 | 309 | MPC60 | 50 |
| Trasera Strato | +59 | | +60 | | +68 | | +70 | | +71 | | +75 | | - | |
| Sin trasera | -27 | | -33 | | -41 | | -46 | | -54 | | no disp. | | - | |

alto **136** cm

| Fondo (cm) | ancho 30,4 Ref. | Ptos. | ancho 45,6 Ref. | Ptos. | ancho 60,8 Ref. | Ptos. | ancho 76 Ref. | Ptos. | ancho 91,2 Ref. | Ptos. | ancho 121,6 Ref. | Ptos. | montante cierre Ref. | Ptos. |
|---|---|---|---|---|---|---|---|---|---|---|---|---|---|---|
| **FONDO 26** | MPA81 | 139 | MPA82 | 164 | MPA84 | 190 | MPA85 | 216 | MPA83 | 241 | MPA86 | 291 | MPA80 | 50 |
| **FONDO 34** | MPB81 | 146 | MPB82 | 173 | MPB84 | 200 | MPB85 | 227 | MPB83 | 254 | MPB86 | 306 | MPB80 | 53 |
| **FONDO 44,5** | MPC81 | 154 | MPC82 | 182 | MPC84 | 210 | MPC85 | 239 | MPC83 | 267 | MPC86 | 322 | MPC80 | 56 |
| Trasera Strato | +60 | | +62 | | +70 | | +72 | | +74 | | +78 | | - | |
| Sin trasera | -29 | | -37 | | -45 | | -53 | | -61 | | no disp. | | - | |

# Elementos para apoyar y enrasar con armarios

## Modulación para apoyar sobre altura 42 cm y enrasar con armarios

alto
**183** cm

| | ancho 30,4 | | ancho 45,6 | | ancho 60,8 | | ancho 76 | | ancho 91,2 | | ancho 121,6 | | montante cierre | |
|---|---|---|---|---|---|---|---|---|---|---|---|---|---|---|
| Fondo (cm) | Ref. | Ptos. | Ref. | Ptos. | Ref. | Ptos. | Ref. | Ptos. | Ref. | Ptos. | Ref. | Ptos. | Ref. | Ptos. |
| **FONDO 26** | MPA131 | 174 | MPA132 | 206 | MPA134 | 238 | MPA135 | 272 | MPA133 | 304 | MPA136 | 369 | MPA130 | 64 |
| **FONDO 34** | MPB131 | 183 | MPB132 | 217 | MPB134 | 251 | MPB135 | 286 | MPB133 | 320 | MPB136 | 388 | MPB130 | 67 |
| **FONDO 44,5** | MPC131 | 193 | MPC132 | 228 | MPC134 | 264 | MPC135 | 301 | MPC133 | 337 | MPC136 | 408 | MPC130 | 71 |
| Trasera Strato | +63 | | +66 | | +78 | | +80 | | +83 | | +87 | | - | |
| Sin trasera | -35 | | -44 | | -55 | | -66 | | -77 | | no disp. | | - | |

alto
**198** cm

| | ancho 30,4 | | ancho 45,6 | | ancho 60,8 | | ancho 76 | | ancho 91,2 | | ancho 121,6 | | montante cierre | |
|---|---|---|---|---|---|---|---|---|---|---|---|---|---|---|
| Fondo (cm) | Ref. | Ptos. | Ref. | Ptos. | Ref. | Ptos. | Ref. | Ptos. | Ref. | Ptos. | Ref. | Ptos. | Ref. | Ptos. |
| **FONDO 26** | MPA151 | 195 | MPA152 | 233 | MPA154 | 271 | MPA155 | 309 | MPA153 | 347 | MPA156 | 421 | MPA150 | 69 |
| **FONDO 34** | MPB151 | 205 | MPB152 | 245 | MPB154 | 285 | MPB155 | 325 | MPB153 | 365 | MPB156 | 443 | MPB150 | 73 |
| **FONDO 44,5** | MPC151 | 216 | MPC152 | 258 | MPC154 | 300 | MPC155 | 342 | MPC153 | 384 | MPC156 | 466 | MPC150 | 77 |
| Trasera Strato | +65 | | +68 | | +80 | | +83 | | +86 | | +91 | | - | |
| Sin trasera | -35 | | -47 | | -58 | | -70 | | -81 | | no disp. | | - | |

alto
**213** cm

| | ancho 30,4 | | ancho 45,6 | | ancho 60,8 | | ancho 76 | | ancho 91,2 | | ancho 121,6 | | montante cierre | |
|---|---|---|---|---|---|---|---|---|---|---|---|---|---|---|
| Fondo (cm) | Ref. | Ptos. | Ref. | Ptos. | Ref. | Ptos. | Ref. | Ptos. | Ref. | Ptos. | Ref. | Ptos. | Ref. | Ptos. |
| **FONDO 26** | MPA161 | 201 | MPA162 | 240 | MPA164 | 279 | MPA165 | 317 | MPA163 | 356 | MPA166 | 432 | MPA160 | 74 |
| **FONDO 34** | MPB161 | 212 | MPB162 | 253 | MPB164 | 294 | MPB165 | 334 | MPB163 | 375 | MPB166 | 455 | MPB160 | 78 |
| **FONDO 44,5** | MPC161 | 223 | MPC162 | 266 | MPC164 | 309 | MPC165 | 352 | MPC163 | 395 | MPC166 | 479 | MPC160 | 82 |
| Trasera Strato | +66 | | +69 | | +83 | | +86 | | +88 | | +94 | | - | |
| Sin trasera | -37 | | -50 | | -62 | | -75 | | -87 | | no disp. | | - | |

# Elementos para colgar y enrasar con armarios

## Modulación para colgar sobre altura 71 cm y enrasar con armarios

ⓘ No se puede colgar en pladur.

ⓘ Los huecos singulares siempre son diáfanos.

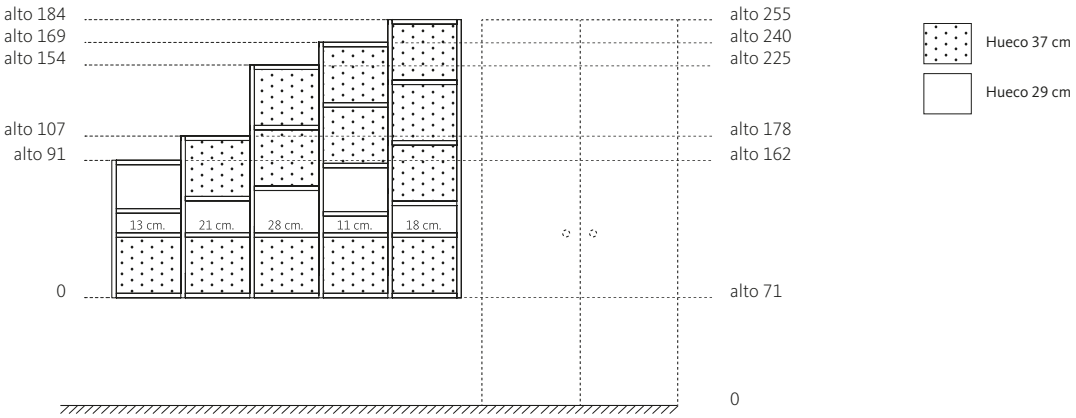


alto
**91** cm

| Fondo (cm) | ancho 30,4 Ref. | Ptos. | ancho 45,6 Ref. | Ptos. | ancho 60,8 Ref. | Ptos. | ancho 76 Ref. | Ptos. | ancho 91,2 Ref. | Ptos. | montante cierre Ref. | Ptos. |
|---|---|---|---|---|---|---|---|---|---|---|---|---|
| **FONDO 26** | MCA31 | 136 | MCA32 | 159 | MCA34 | 181 | MCA35 | 204 | MCA33 | 227 | MCA30 | 52 |
| **FONDO 34** | MCB31 | 143 | MCB32 | 167 | MCB34 | 191 | MCB35 | 215 | MCB33 | 239 | MCB30 | 55 |
| Trasera Strato | +56 | | 57 | | +63 | | +64 | | +65 | | - | |
| Sin trasera | -22 | | -28 | | -33 | | -38 | | -45 | | - | |

alto
**107** cm

| Fondo (cm) | ancho 30,4 Ref. | Ptos. | ancho 45,6 Ref. | Ptos. | ancho 60,8 Ref. | Ptos. | ancho 76 Ref. | Ptos. | ancho 91,2 Ref. | Ptos. | montante cierre Ref. | Ptos. |
|---|---|---|---|---|---|---|---|---|---|---|---|---|
| **FONDO 26** | MCA51 | 143 | MCA52 | 167 | MCA54 | 190 | MCA55 | 214 | MCA53 | 238 | MCA50 | 57 |
| **FONDO 34** | MCB51 | 150 | MCB52 | 176 | MCB54 | 200 | MCB55 | 225 | MCB53 | 250 | MCB50 | 60 |
| Trasera Strato | +57 | | +58 | | +65 | | +66 | | +68 | | - | |
| Sin trasera | -24 | | -32 | | -39 | | -44 | | -50 | | - | |

# Elementos para colgar y enrasar con armarios

## Modulación para colgar sobre altura 71 cm y enrasar con armarios

alto
**154** cm

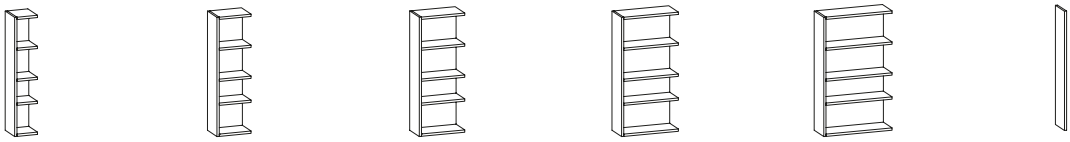

| | ancho 30,4 | | ancho 45,6 | | ancho 60,8 | | ancho 76 | | ancho 91,2 | | montante cierre | |
|---|---|---|---|---|---|---|---|---|---|---|---|---|
| Fondo (cm) | Ref. | Ptos. | Ref. | Ptos. | Ref. | Ptos. | Ref. | Ptos. | Ref. | Ptos. | Ref. | Ptos. |
| **FONDO 26** | MCA91 | 178 | MCA92 | 208 | MCA94 | 238 | MCA95 | 270 | MCA93 | 300 | MCA90 | 72 |
| **FONDO 34** | MCB91 | 187 | MCB92 | 219 | MCB94 | 251 | MCB95 | 284 | MCB93 | 316 | MCB90 | 76 |
| Trasera Strato | +61 | | +63 | | +72 | | +74 | | +76 | | - | |
| Sin trasera | -31 | | -40 | | -49 | | -58 | | -67 | | - | |

alto
**169** cm

| | ancho 30,4 | | ancho 45,6 | | ancho 60,8 | | ancho 76 | | ancho 91,2 | | montante cierre | |
|---|---|---|---|---|---|---|---|---|---|---|---|---|
| Fondo (cm) | Ref. | Ptos. | Ref. | Ptos. | Ref. | Ptos. | Ref. | Ptos. | Ref. | Ptos. | Ref. | Ptos. |
| **FONDO 26** | MCA111 | 199 | MCA112 | 235 | MCA114 | 271 | MCA115 | 307 | MCA113 | 343 | MCA110 | 77 |
| **FONDO 34** | MCB111 | 209 | MCB112 | 247 | MCB114 | 285 | MCB115 | 323 | MCB113 | 361 | MCB110 | 81 |
| Trasera Strato | +62 | | +65 | | 75 | | +77 | | +80 | | - | |
| Sin trasera | -31 | | -42 | | -51 | | -61 | | -71 | | - | |

alto
**184** cm

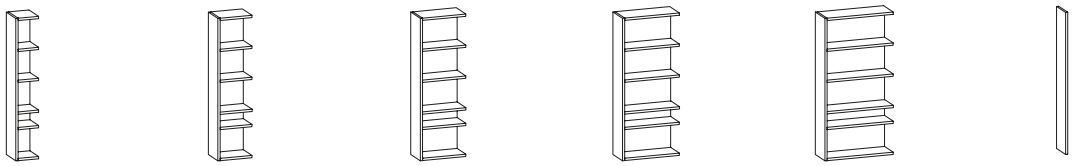

| | ancho 30,4 | | ancho 45,6 | | ancho 60,8 | | ancho 76 | | ancho 91,2 | | montante cierre | |
|---|---|---|---|---|---|---|---|---|---|---|---|---|
| Fondo (cm) | Ref. | Ptos. | Ref. | Ptos. | Ref. | Ptos. | Ref. | Ptos. | Ref. | Ptos. | Ref. | Ptos. |
| **FONDO 26** | MCA121 | 205 | MCA122 | 242 | MCA124 | 279 | MCA125 | 316 | MCA123 | 352 | MCA120 | 81 |
| **FONDO 34** | MCB121 | 216 | MCB122 | 255 | MCB124 | 294 | MCB125 | 333 | MCB123 | 371 | MCB120 | 85 |
| Trasera Strato | +63 | | +66 | | +77 | | +80 | | +82 | | - | |
| Sin trasera | -33 | | -45 | | -55 | | -64 | | -77 | | - | |

# ESTANTES, FRENTES Y ACCESORIOS

Complementa tu airbox con la amplia variedad de accesorios diponibles.

Los frentes de cajones y puertas son de grosor 1,9 cm.

# Estantes

## Estantes intermedios para ir con trasera

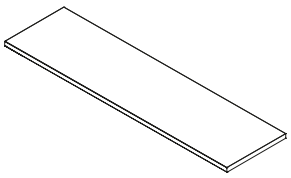

| | ancho 27,3 | | ancho 42,5 | | ancho 57,7 | | ancho 72,9 | | ancho 88,1 | | ancho 118,5 | |
|---|---|---|---|---|---|---|---|---|---|---|---|---|
| Fondo (cm) | Ref. | Ptos. | Ref. | Ptos. | Ref. | Ptos. | Ref. | Ptos. | Ref. | Ptos. | Ref. | Ptos. |
| **FONDO 26** | SA-1B | 16 | SA-2B | 21 | SA-4B | 26 | SA-5B | 29 | SA-3B | 33 | SA-6B | 42 |
| **FONDO 34** | SB-1B | 17 | SB-2B | 22 | SB-4B | 27 | SB-5B | 30 | SB-3B | 35 | SB-6B | 44 |
| **FONDO 44,5** | SC-1B | 18 | SC-2B | 23 | SC-4B | 28 | SC-5B | 32 | SC-3B | 37 | SC-6B | 46 |

## Estantes intermedios para ir sin trasera

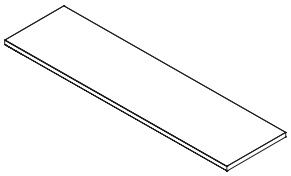

| | ancho 27,3 | | ancho 42,5 | | ancho 57,7 | | ancho 72,9 | | ancho 88,1 | |
|---|---|---|---|---|---|---|---|---|---|---|
| Fondo (cm) | Ref. | Ptos. | Ref. | Ptos. | Ref. | Ptos. | Ref. | Ptos. | Ref. | Ptos. |
| **FONDO 26** | SA-1F | 17 | SA-2F | 22 | SA-4F | 27 | SA-5F | 30 | SA-3F | 35 |
| **FONDO 34** | SB-1F | 18 | SB-2F | 23 | SB-4F | 28 | SB-5F | 32 | SB-3F | 37 |
| **FONDO 44,5** | SC-1F | 19 | SC-2F | 24 | SC-4F | 29 | SC-5F | 34 | SC-3F | 39 |

## Estantes intermedios rincón y terminal

ⓘ Indicar la mano de los elementos: izquierda (I) - derecha (D)

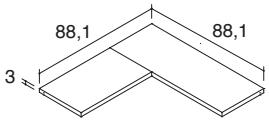


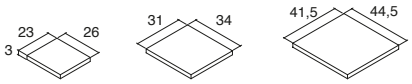


| | estantes intermedios rincón | | estantes intermedios de terminal | |
|---|---|---|---|---|
| Fondo (cm) | Referencia | Puntos | Referencia | Puntos |
| **FONDO 26** | SA-BR | 54 | SA-BT | 23 |
| **FONDO 34** | SB-BR | 57 | SB-BT | 24 |
| **FONDO 44,5** | SC-BR | 60 | SC-BT | 25 |

# Estantes

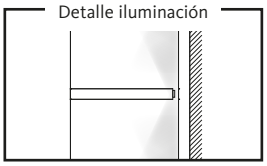


## Estantes con tira led para elementos con trasera

ⓘ Para elementos con trasera a suelo y para apoyar.

ⓘ LED COB. Luz indirecta cálida: 3000K / 12V DC - 10 W/m

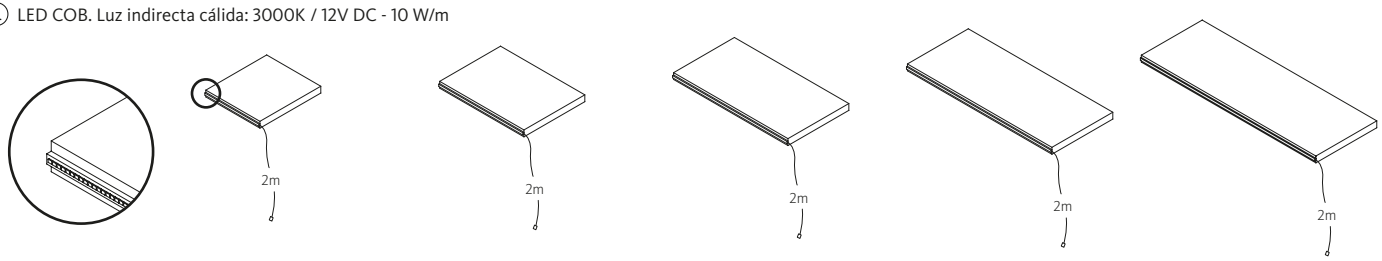


| | ancho 27,3 - 2,73 W | | ancho 42,5 - 4,25 W | | ancho 57,7 - 5,77 W | | ancho 72,9 - 7,29 W | | ancho 88,1 - 8,81 W | |
|---|---|---|---|---|---|---|---|---|---|---|
| Fondo (cm) | Ref. | Ptos. | Ref. | Ptos. | Ref. | Ptos. | Ref. | Ptos. | Ref. | Ptos. |
| **FONDO 26** | SA-1BL | 20 | SA-2BL | 24 | SA-4BL | 31 | SA-5BL | 35 | SA-3BL | 40 |
| **FONDO 34** | SB-1BL | 21 | SB-2BL | 25 | SB-4BL | 32 | SB-5BL | 37 | SB-3BL | 42 |
| **FONDO 44,5** | SC-1BL | 22 | SC-2BL | 26 | SC-4BL | 33 | SC-5BL | 39 | SC-3BL | 44 |

## Transformador, alargador y regleta

ⓘ Sumar el consumo de cada tira y comprobar si es necesario un segundo transformador

⚠ Instalación a cargo del montador.

ⓘ Opcional:

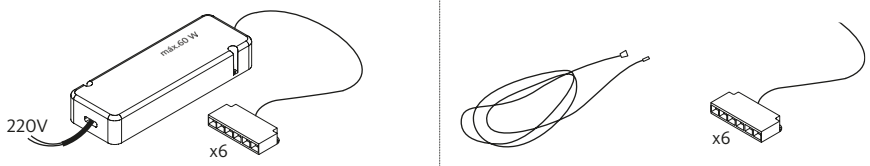


| | Fuente de alimentación 12V - **Máx. 60W** | Alargador - **2 metros** | Regleta |
|---|---|---|---|
| Referencia | **MEL-01** | **MEL-02** | **MEL-06** |
| Puntos | 30 | 4 | 4 |

## Cargador USB A-C

ⓘ Instalación en montaje. Broca ⌀30 mm

⚠ Driver 12V no incluido. Min.15W

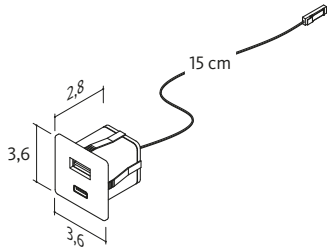


| | Negro. Out: 2 x USB 5VDC / Max. 2x1A |
|---|---|
| Referencia | **MEL-09** |
| Puntos | 29 |

## Pulsador regulable - Interruptor On/Off inalámbrico

⚠ máx.24 W

⚠ Instalación a cargo del montador

ⓘ Taladro de ⌀14 mm

⚠ máx.36 W ⓘ Inalámbrico: RF (radio frecuencia)

ⓘ Instalación: con imán adhesivo o se puede usar como mando suelto.

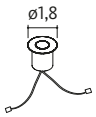


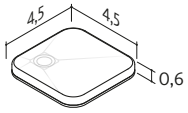


| | Interruptor. **Regulable** | Interruptor inalámbrico. **No regulable (On/Off)** |
|---|---|---|
| Referencia | **MEL-03** | **MEL-05** |
| Puntos | 28 | 49 |

## Controlador doble

⚠ máx.36 W (2 salidas x 18 W).

ⓘ Controla uno o más LED desde 2 interruptores: Función conmutado.

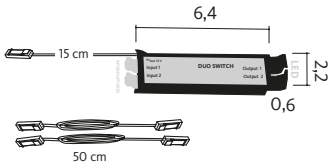


| | Conmutador doble. **No regulable (On/Off)** |
|---|---|
| Referencia | **MEL-12** |
| Puntos | 30 |

# Puertas

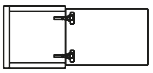

## Puertas batientes

ⓘ Imprescindible indicar la mano de apertura de puertas

ⓘ Version AV no puede llevar tirador TOP

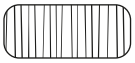

La dirección de la veta de las puertas batientes es vertical

Módulación para enrasar con armarios:

### Huecos de 37cm

alto **39,6** cm

| Referencia | PX-31 | PX-32 | PX-34 |
|---|---|---|---|
| | ancho 30,1 | ancho 45,3 | ancho 60,5 |
| **Laminado** | 33 | 38 | 41 |
| **Tirador TOP** | 35 | 42 | 47 |
| **AV** | 58 | 64 | 68 |
| **Lacado** | +8 | +12 | +16 |

alto **79,6** cm

| Referencia | PX-61 | PX-62 | PX-64 |
|---|---|---|---|
| | ancho 30,1 | ancho 45,3 | ancho 60,5 |
| **Laminado** | 42 | 51 | 57 |
| **Tirador TOP** | 44 | 55 | 63 |
| **AV** | 72 | 83 | 90 |
| **Lacado** | +16 | +24 | +32 |

ⓘ **Modulación para enrasar con armarios:**

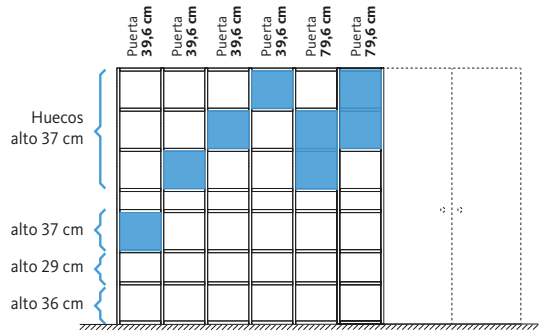


ⓘ **Modulación estándar:**

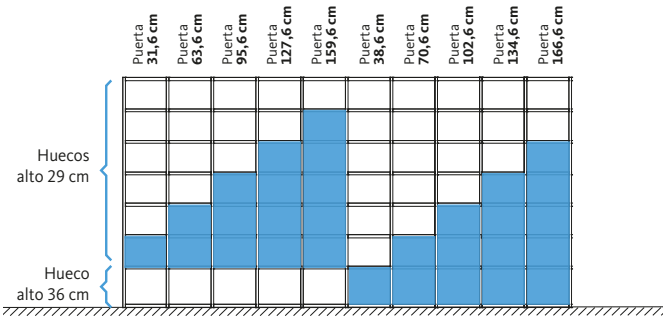


ⓘ Para cubrir hueco inferior (36 cm) sumar 7 cm al alto del frente

Módulación estándar:

### Huecos de 29cm

ⓘ Para cubrir hueco inferior (36cm) sumar 7 cm al alto del frente.
Sin incremento en el precio.

alto **31,6** cm

| Referencia | PX-21 | PX-22 | PX-24 |
|---|---|---|---|
| | ancho 30,1 | ancho 45,3 | ancho 60,5 |
| **Laminado** | 32 | 37 | 38 |
| **Tirador TOP** | 34 | 41 | 44 |
| **AV** | 55 | 60 | 63 |
| **Lacado** | +6 | +9 | +13 |

ⓘ Alto 38,6 cm

alto **63,6** cm

| Referencia | PX-51 | PX-52 | PX-54 |
|---|---|---|---|
| | ancho 30,1 | ancho 45,3 | ancho 60,5 |
| **Laminado** | 38 | 46 | 50 |
| **Tirador TOP** | 40 | 50 | 56 |
| **AV** | 67 | 76 | 81 |
| **Lacado** | +13 | +19 | +25 |

ⓘ Alto 70,6 cm

alto **95,6** cm

| Referencia | PX-71 | PX-72 | PX-74 |
|---|---|---|---|
| | ancho 30,1 | ancho 45,3 | ancho 60,5 |
| **Laminado** | 45 | 56 | 63 |
| **Tirador TOP** | 47 | 60 | 69 |
| **AV** | 78 | 91 | 99 |
| **Lacado** | +19 | +29 | +38 |

ⓘ Alto 102,6 cm

alto **127,6** cm

| Referencia | PX-81 | PX-82 | PX-84 |
|---|---|---|---|
| | ancho 30,1 | ancho 45,3 | ancho 60,5 |
| **Laminado** | 61 | 74 | 84 |
| **Tirador TOP** | 63 | 78 | 90 |
| **AV** | 98 | 117 | 126 |
| **Lacado** | +25 | +38 | +51 |

ⓘ Alto 134,6 cm

alto **159,6** cm

| Referencia | PX-91 | PX-92 | PX-94 |
|---|---|---|---|
| | ancho 30,1 | ancho 45,3 | ancho 60,5 |
| **Laminado** | 68 | 82 | 96 |
| **Tirador TOP** | 70 | 86 | 102 |
| **AV** | 110 | 131 | 144 |
| **Lacado** | +32 | +48 | +64 |

ⓘ Alto 166,6 cm

# Cajones

## Cajones

ⓘ Extracción total opcional: +13 ptos

La dirección de la veta de los frentes de cajón es horizontal

alto
**15,6** cm

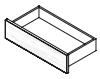
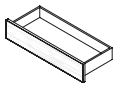
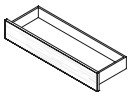

| | ancho 45,3 | | ancho 60,5 | | ancho 75,7 | | ancho 90,9 | |
|---|---|---|---|---|---|---|---|---|
| Fondo (cm) | Ref. | Ptos. | Ref. | Ptos. | Ref. | Ptos. | Ref. | Ptos. |
| **FONDO 34** | CJB-12 | 48 | CJB-14 | 54 | CJB-15 | 60 | CJB-13 | 64 |
| **FONDO 44,5** | CJC-12 | 50 | CJC-14 | 57 | CJC-15 | 65 | CJC-13 | 67 |
| **Lacado frente** | +5 | | +6 | | +8 | | +9 | |
| **Tirador TOP** | +4 | | +6 | | +9 | | +11 | |

alto
**22,6** cm

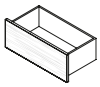
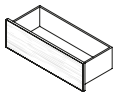
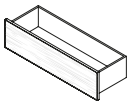

| | ancho 45,3 | | ancho 60,5 | | ancho 75,7 | | ancho 90,9 | |
|---|---|---|---|---|---|---|---|---|
| Fondo (cm) | Ref. | Ptos. | Ref. | Ptos. | Ref. | Ptos. | Ref. | Ptos. |
| **FONDO 34** | CJB-22 | 55 | CJB-24 | 62 | CJB-25 | 67 | CJB-23 | 72 |
| **FONDO 44,5** | CJC-22 | 58 | CJC-24 | 66 | CJC-25 | 74 | CJC-23 | 77 |
| **Lacado frente** | +7 | | +9 | | +11 | | +14 | |
| **Tirador TOP** | +4 | | +6 | | +9 | | +11 | |

ⓘ Para cubrir hueco inferior (36cm) sumar 7 cm al alto del frente. Sin incremento en el precio.

alto
**31,6** cm

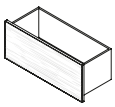
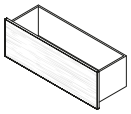

| | ancho 45,3 | | ancho 60,5 | | ancho 75,7 | | ancho 90,9 | |
|---|---|---|---|---|---|---|---|---|
| Fondo (cm) | Ref. | Ptos. | Ref. | Ptos. | Ref. | Ptos. | Ref. | Ptos. |
| **FONDO 34** | CJB-32 | 57 | CJB-34 | 63 | CJB-35 | 69 | CJB-33 | 75 |
| **FONDO 44,5** | CJC-32 | 61 | CJC-34 | 69 | CJC-35 | 77 | CJC-33 | 85 |
| **Lacado frente** | +9 | | +13 | | +16 | | +19 | |
| **Tirador TOP** | +4 | | +6 | | +9 | | +11 | |

# Puertas

## Puertas elevables

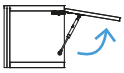

La dirección de la veta de las puertas elevables es horizontal

alto
**31,6** cm

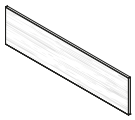

| | ancho 45,3 | ancho 60,5 | ancho 75,7 | ancho 90,9 | ancho 121,3 |
|---|---|---|---|---|---|
| Referencia | PT-22 | PT-24 | PT-25 | PT-23 | PT-26 |
| Laminado | 45 | 48 | 66 | 68 | 76 |
| Tirador TOP | 49 | 54 | 75 | 79 | 93 |
| Lacado | +9 | +13 | +16 | +19 | +25 |

alto
**39,6** cm

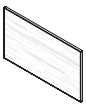
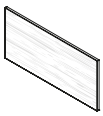
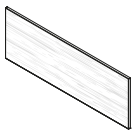

| | ancho 45,3 | ancho 60,5 | ancho 75,7 | ancho 90,9 | ancho 121,3 |
|---|---|---|---|---|---|
| Referencia | PT-32 | PT-34 | PT-35 | PT-33 | PT-36 |
| Laminado | 47 | 51 | 69 | 73 | 82 |
| Tirador TOP | 51 | 57 | 78 | 84 | 99 |
| Lacado | +12 | +16 | +20 | +24 | +32 |

## Puertas abatibles

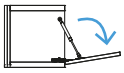

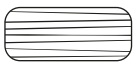

La dirección de la veta de las puertas abatibles es horizontal

alto
**31,6** cm

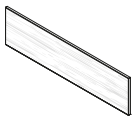

| | ancho 45,3 | ancho 60,5 | ancho 75,7 | ancho 90,9 | ancho 121,3 |
|---|---|---|---|---|---|
| Referencia | PA-22 | PA-24 | PA-25 | PA-23 | PA-26 |
| Laminado | 45 | 48 | 66 | 68 | 76 |
| Tirador TOP | 49 | 54 | 75 | 79 | 93 |
| Lacado | +9 | 13 | +16 | +19 | +25 |

ⓘ Para cubrir hueco inferior (36cm) el frente tiene que medir 38,6 cm. Recorte sin incremento

alto
**39,6** cm

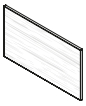
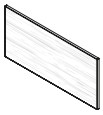
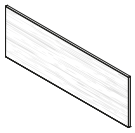

| | ancho 45,3 | ancho 60,5 | ancho 75,7 | ancho 90,9 | ancho 121,3 |
|---|---|---|---|---|---|
| Referencia | PA-32 | PA-34 | PA-35 | PA-33 | PA-36 |
| Laminado | 47 | 51 | 69 | 73 | 82 |
| Tirador TOP | 51 | 57 | 78 | 84 | 99 |
| Lacado | +12 | +16 | +20 | +24 | +32 |

# Soluciones de escritorio

## Escritorio abatible

ⓘ No incluye tirador

alto
**31,6** cm

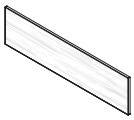

| | ancho 60,5 | ancho 75,7 | ancho 90,9 | ancho 121,3 |
|---|---|---|---|---|
| Referencia | PE-24 | PE-25 | PE-23 | PE-26 |
| Laminado | 110 | 114 | 122 | 129 |
| Tirador TOP | 116 | 123 | 133 | 146 |
| Lacado | +13 | +16 | +19 | +25 |

alto
**39,6** cm

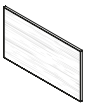
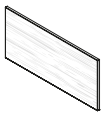
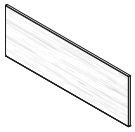

| | ancho 60,5 | ancho 75,7 | ancho 90,9 | ancho 121,3 |
|---|---|---|---|---|
| Referencia | PE-34 | PE-35 | PE-33 | PE-36 |
| Laminado | 113 | 117 | 128 | 135 |
| Tirador TOP | 119 | 126 | 139 | 152 |
| Lacado | +16 | +20 | +24 | +32 |

## Escritorio extraible (para elementos con trasera)

ⓘ Incluye el herraje. Disponible sólo para fondo 44,5 cm
ⓘ Costados mecanizados para guías

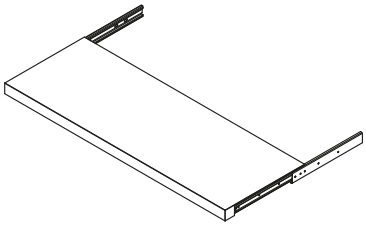

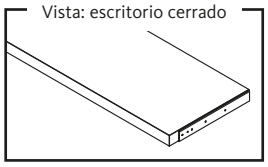


grueso
**5** cm

| | ancho 57,7 cm | ancho 72,9 cm | ancho 88,1 cm | ancho 118,5 cm |
|---|---|---|---|---|
| Referencia | TEX-4 | TEX-5 | TEX-3 | TEX-6 |
| Fondo 41 cm | 86 | 94 | 101 | 116 |

## Escritorio fijo (para elementos con trasera)

ⓘ No incluye los herrajes

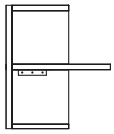

grueso
**3 ó 5** cm

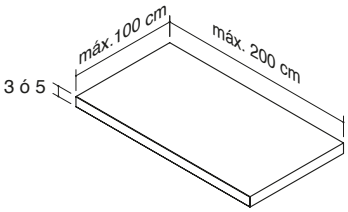


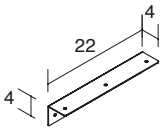


| | pieza personalizada grueso 3 cm | pieza personalizada grueso 5 cm | escuadra |
|---|---|---|---|
| Referencia | C3-1 | C5-1 | XM |
| Laminado | 95 puntos / m² | 155 puntos / m² | 5 puntos / unidad |
| Lacado | 1 cara 40 puntos/m² | 1 cara 40 puntos/m² | - |

# Divisores

Esquema instalación divisores

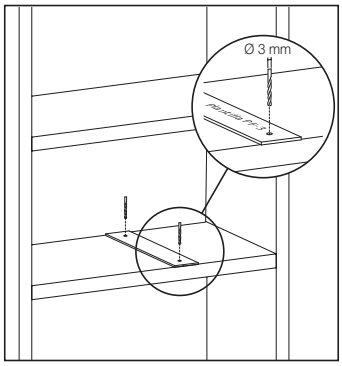


Marcar y realizar taladros ø3 mm con plantilla PF-3 suministrada

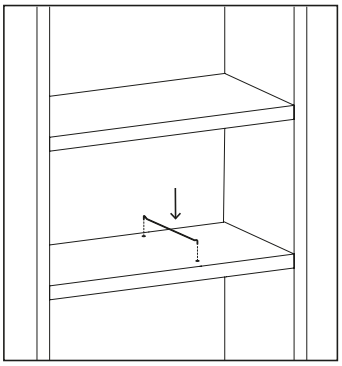

Insertar guías

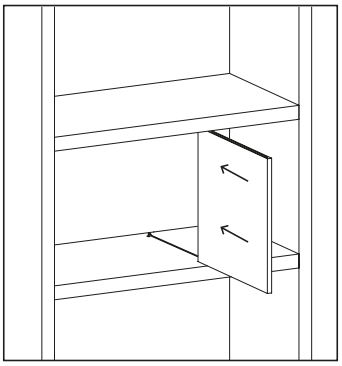

Deslizar divisor

Detalle del sistema de instalación

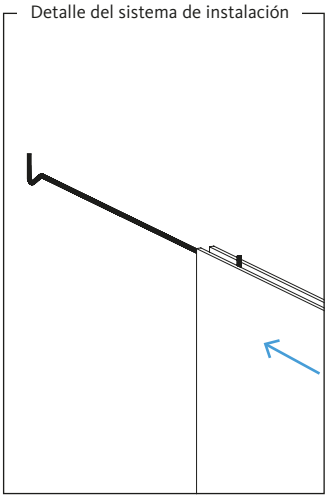

## Divisores para elementos con trasera

ⓘ Se incluyen las guías y plantilla

La dirección de la veta de los divisores es vertical

grueso **1** cm

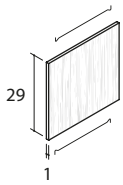


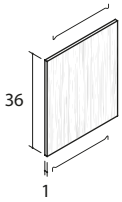


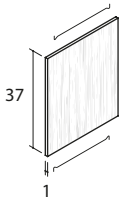


| | para hueco de alto 29 cm | | para hueco de alto 36 cm | | para hueco de alto 37 cm | |
|---|---|---|---|---|---|---|
| **Fondo (cm)** | **Ref.** | **Ptos.** | **Ref.** | **Ptos.** | **Ref.** | **Ptos.** |
| **FONDO 26** | SD1-AT | 12 | SD2-AT | 12 | SD3-AT | 13 |
| **FONDO 34** | SD1-BT | 13 | SD2-BT | 14 | SD3-BT | 14 |
| **FONDO 44,5** | SD1-CT | 14 | SD2-CT | 15 | SD3-CT | 15 |
| **Lacado** | +8 | | +10 | | +10 | |

## Divisores para elementos sin trasera

ⓘ Se incluyen las guías y plantilla

grueso **1** cm

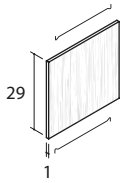


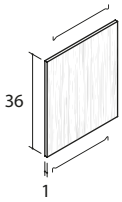


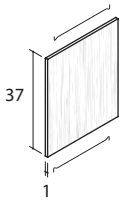


| | para hueco de alto 29 cm | | para hueco de alto 36 cm | | para hueco de alto 37 cm | |
|---|---|---|---|---|---|---|
| **Fondo (cm)** | **Ref.** | **Ptos.** | **Ref.** | **Ptos.** | **Ref.** | **Ptos.** |
| **FONDO 26** | SD1-A | 12 | SD2-A | 13 | SD3-A | 13 |
| **FONDO 34** | SD1-B | 13 | SD2-B | 14 | SD3-B | 14 |
| **FONDO 44,5** | SD1-C | 14 | SD2-C | 16 | SD3-C | 16 |
| **Lacado** | +9 | | +11 | | +11 | |

# Accesorios

## Pasacables metálico

ⓘ Indicar posición en la encimera

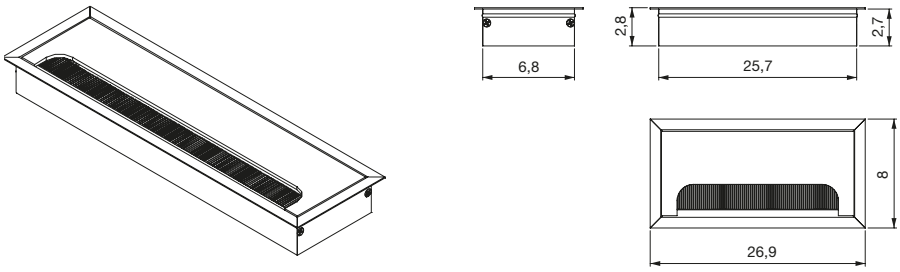


| | Pasacables metálico con tapa |
|---|---|
| Referencia | **DX-1** |
| **Puntos** | 60 |

## Pasacables de plástico

ⓘ Indicar posición en la encimera

ⓘ Acabado: gris metalizado

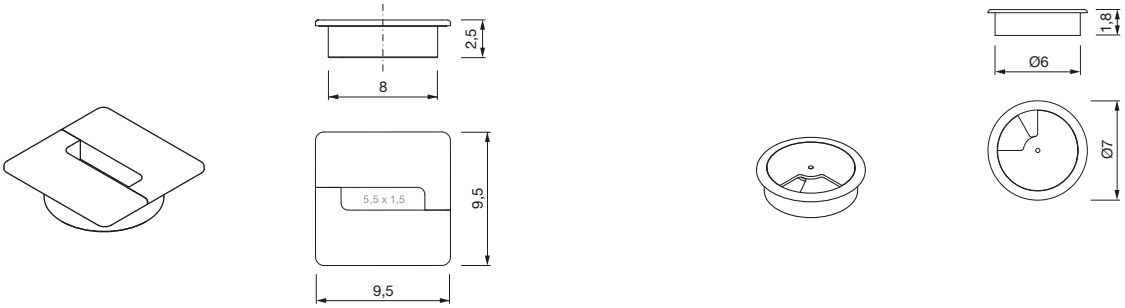


| | Pasacables desmontable | Pasacables giratorio |
|---|---|---|
| Referencia | **DX-2** | **XF** |
| **Puntos** | 8 | 5 |

# INSTRUCCIONES DE MONTAJE

LAGRAMA
Polígono Industrial Planes Altes
Ctra. Vinaros-Ulldecona, km. 11 Apdo. Correos 39
Tel.: 977 72 03 25 Fax: 977 72 09 25
www.lagrama.es e-mail: lagrama@lagrama.es
43550 ULLDECONA (Tarragona) SPAIN

Asistencia WhatsApp
680 390 282

15 minutos por columna

Estanteria
**AIRBOX**
Elementos a suelo
MR*

| A | B | C | D |
|---|---|---|---|
| 6x | 3x | 24x | 72x |
| NN8014 | NN8048 | NN8015 | NN8545A |

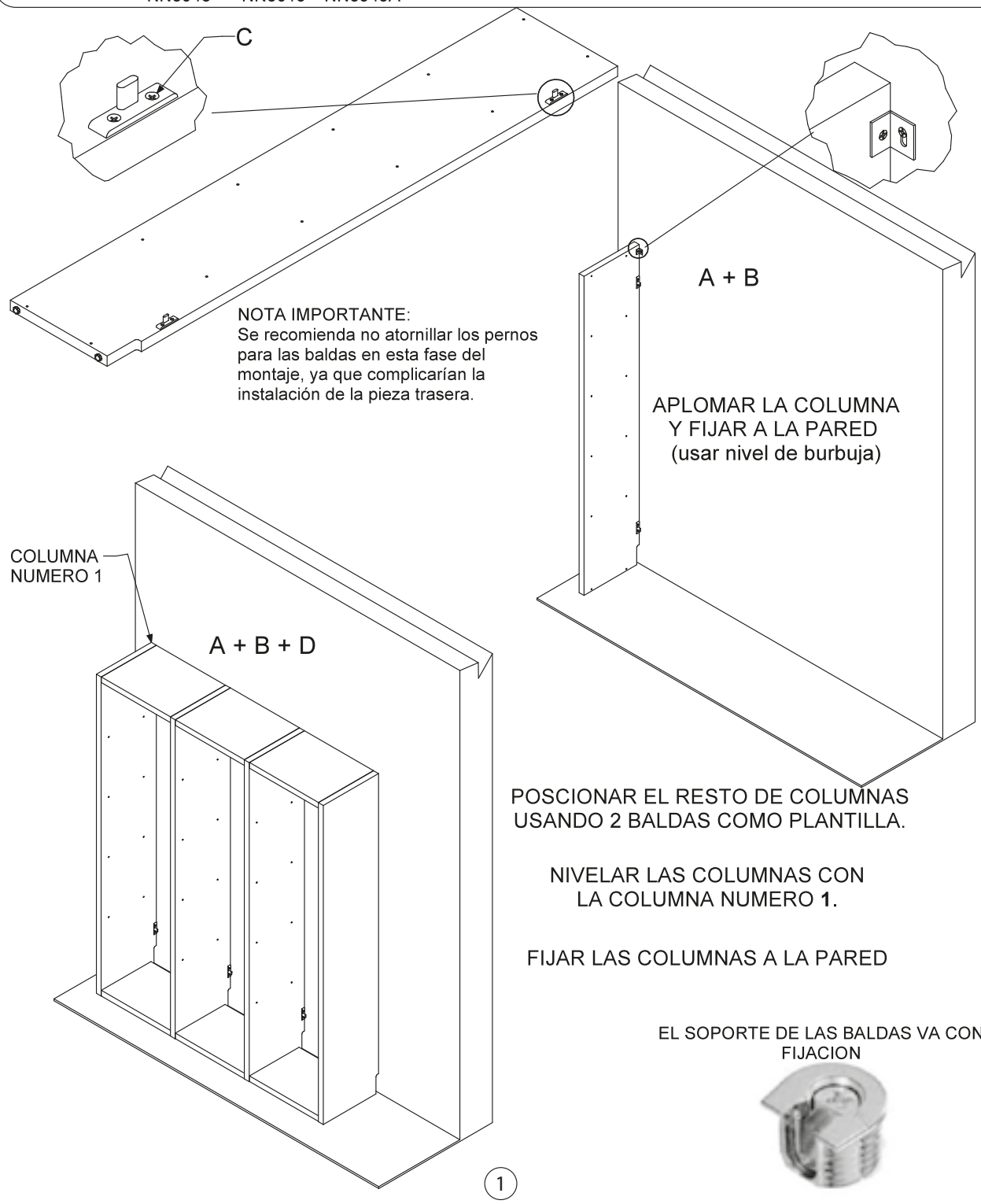


NOTA IMPORTANTE:
Se recomienda no atornillar los pernos para las baldas en esta fase del montaje, ya que complicarían la instalación de la pieza trasera.

APLOMAR LA COLUMNA Y FIJAR A LA PARED (usar nivel de burbuja)

POSCIONAR EL RESTO DE COLUMNAS USANDO 2 BALDAS COMO PLANTILLA.

NIVELAR LAS COLUMNAS CON LA COLUMNA NUMERO **1**.

FIJAR LAS COLUMNAS A LA PARED

EL SOPORTE DE LAS BALDAS VA CON FIJACION

1

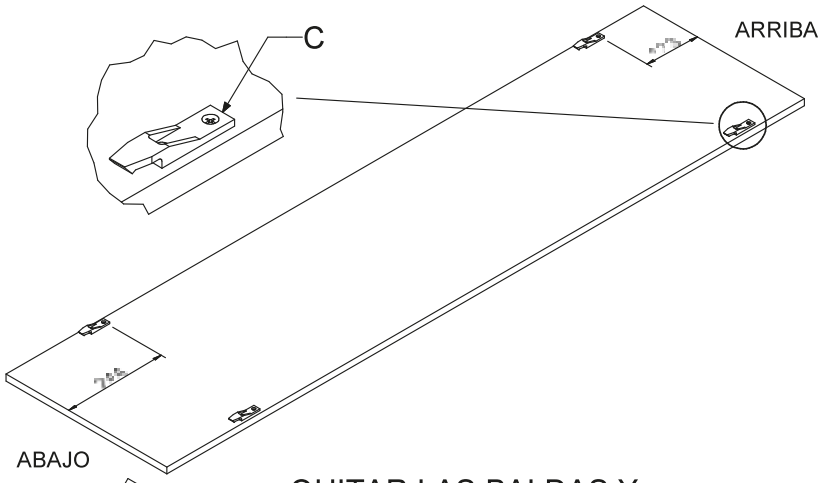


SISTEMA PARA
COLGAR TRASERAS

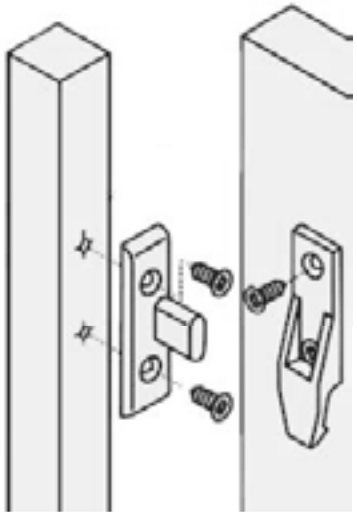

QUITAR LAS BALDAS Y
COLGAR LAS TRASERAS

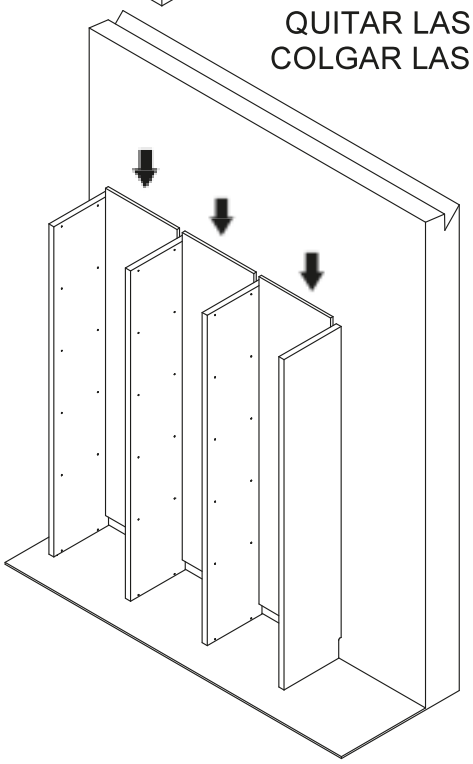

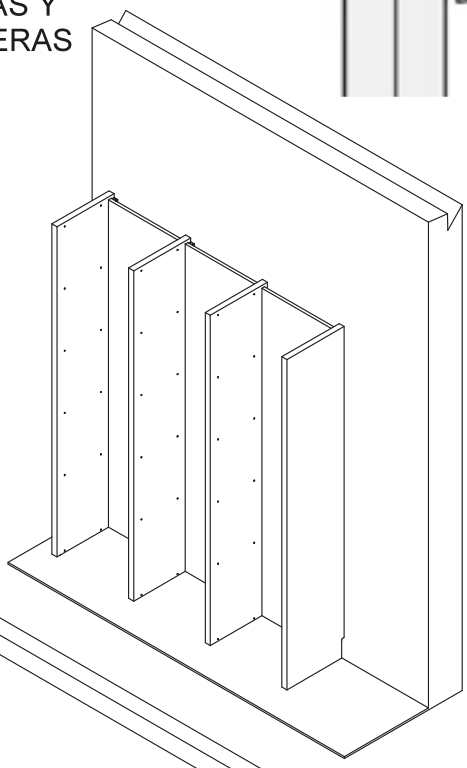

D

MONTAR TODAS
LAS BALDAS

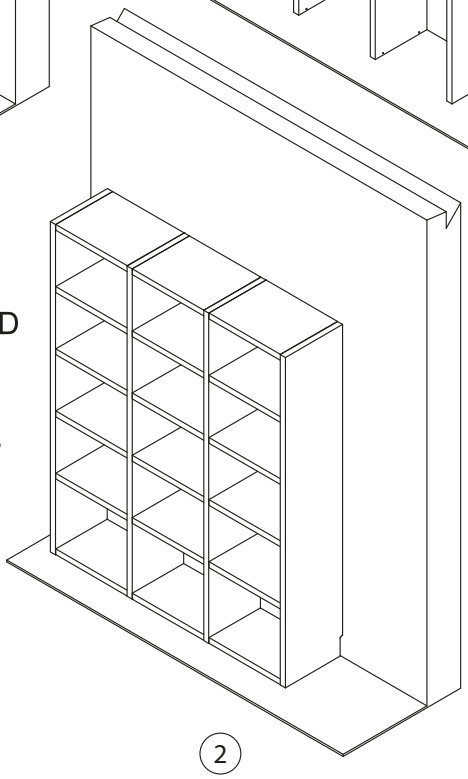

2

LAGRAMA
Polígono Industrial Planes Altes
Ctra. Vinaros-Ulldecona, km. 11 Apdo. Correos 39
Tel.: 977 72 03 25 Fax: 977 72 09 25
www.lagrama.es e-mail: lagrama@lagrama.es
43550 ULLDECONA (Tarragona) SPAIN

Asistencia WhatsApp
680 390 282

20 minutos por columna

Estanteria
**AIRBOX**
Elementos para colgar
MC*

| A | B | C | D | E | F |
|---|---|---|---|---|---|
| 15x | 9x | 32x | 9x | 48x | 6x |
| NN8276 | NN8174 | NN8015 | NN8022 | NN8545A | NN8049 |

SE PRECISA BROCA DE Ø8mm

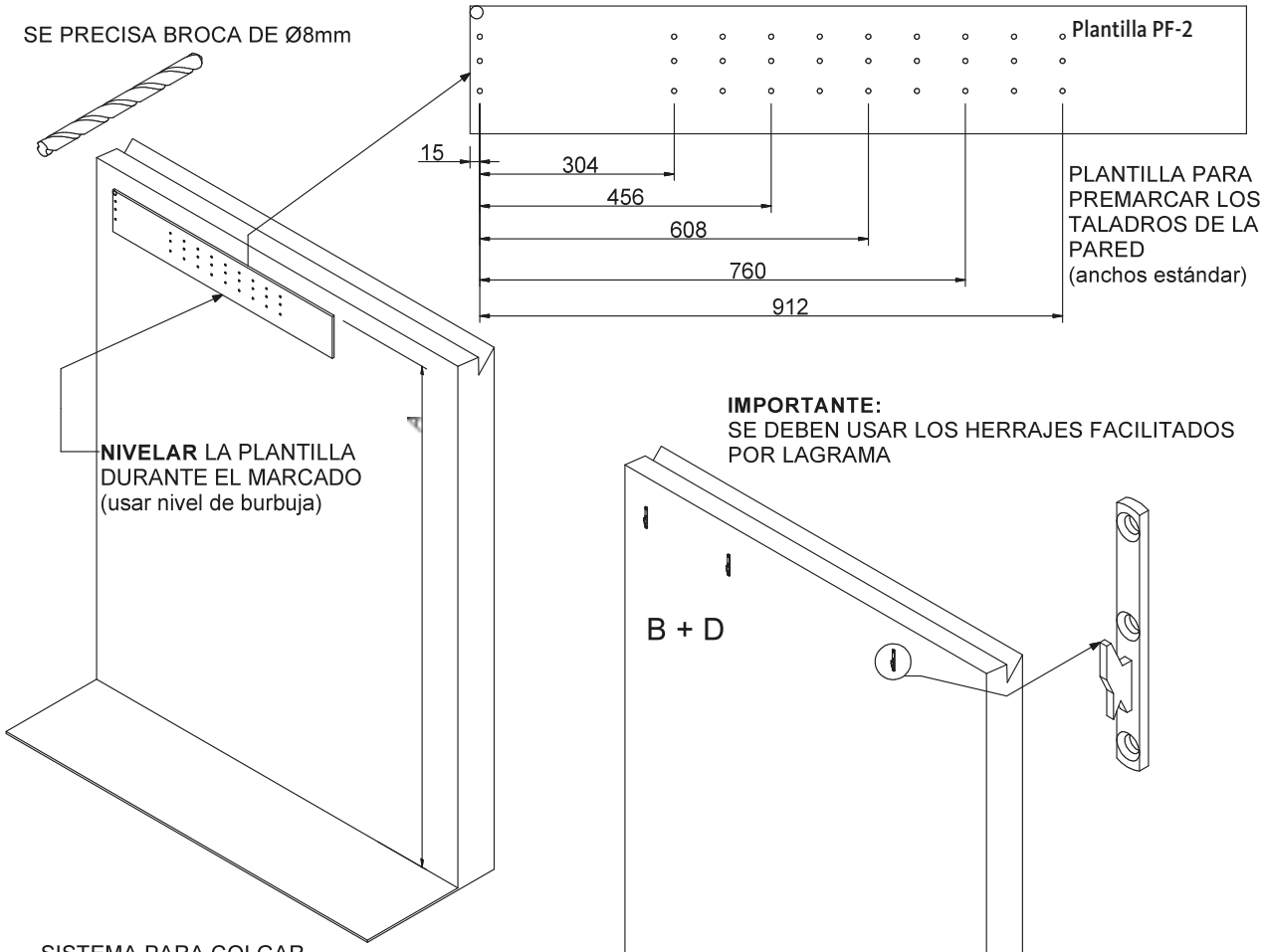


SISTEMA PARA COLGAR COLUMNAS

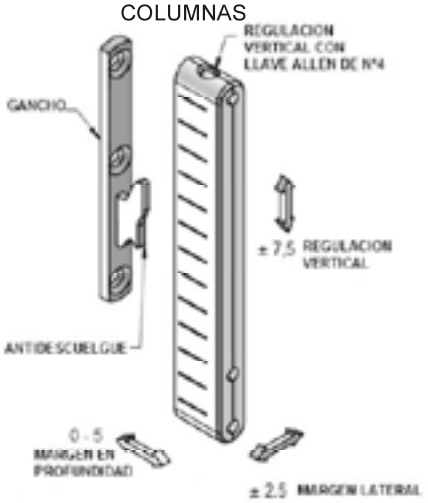

NOTA IMPORTANTE:
Se recomienda no atornillar los pernos para las baldas en esta fase del montaje, ya que complicarían la instalación de la pieza trasera.

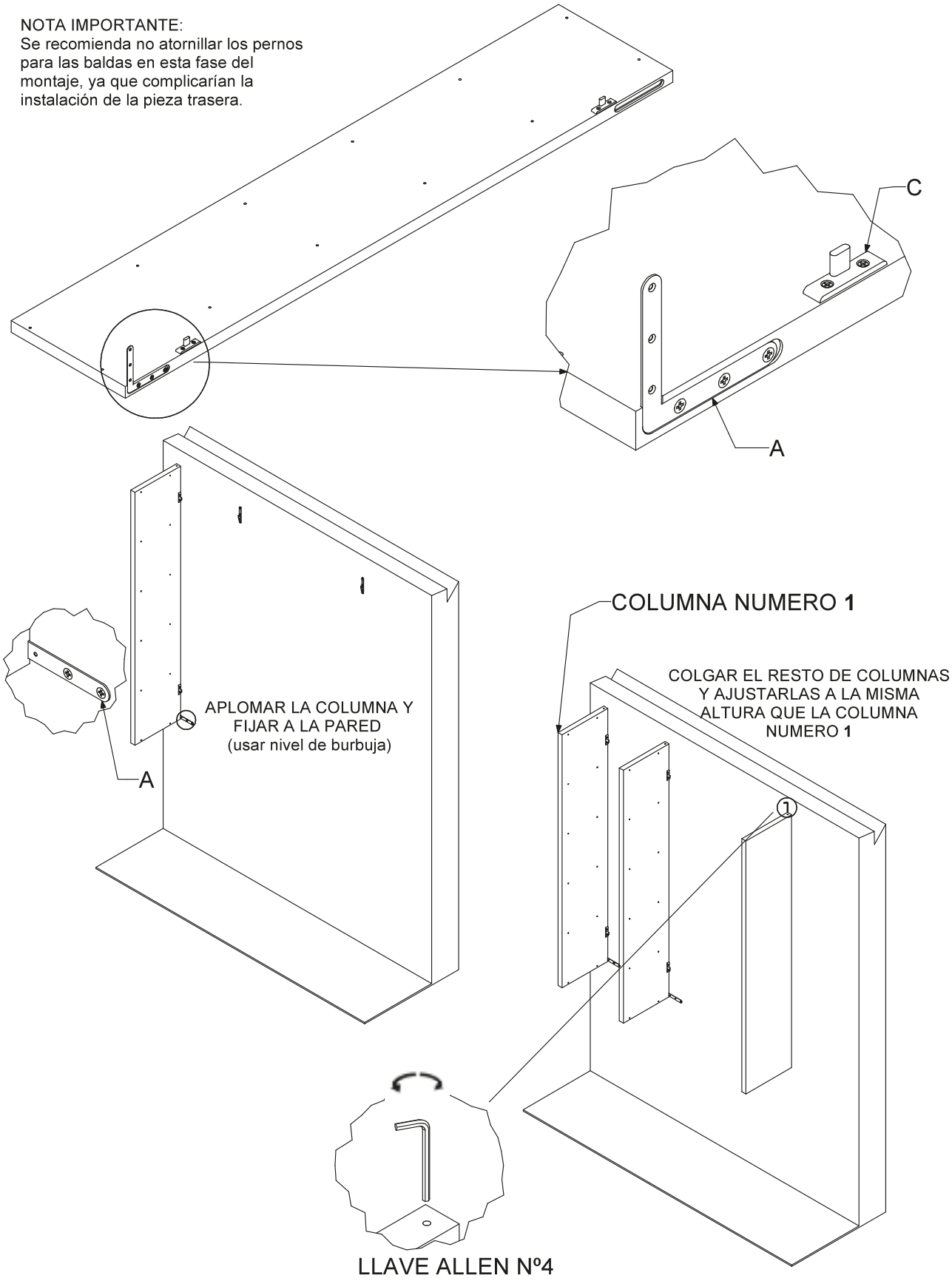


2

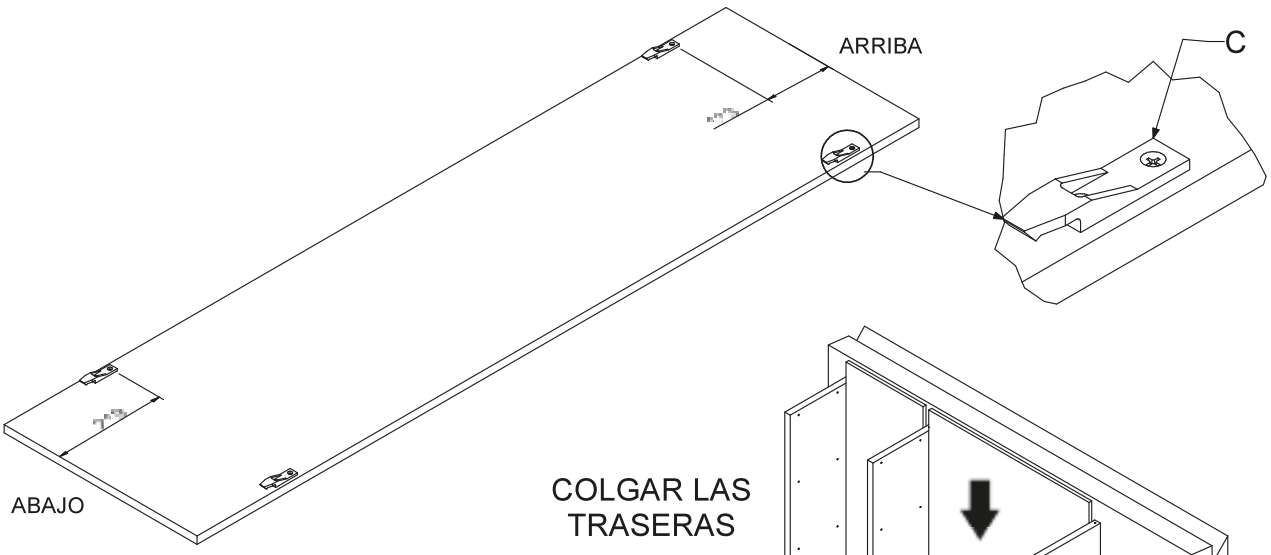


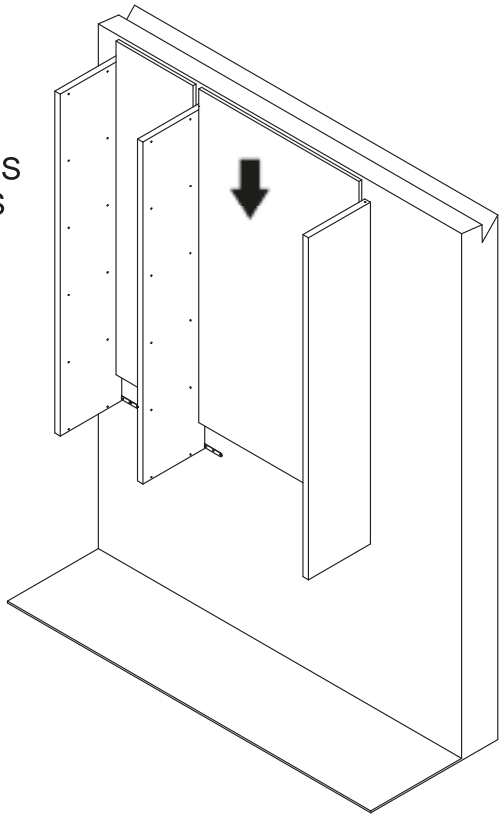

COLGAR LAS TRASERAS

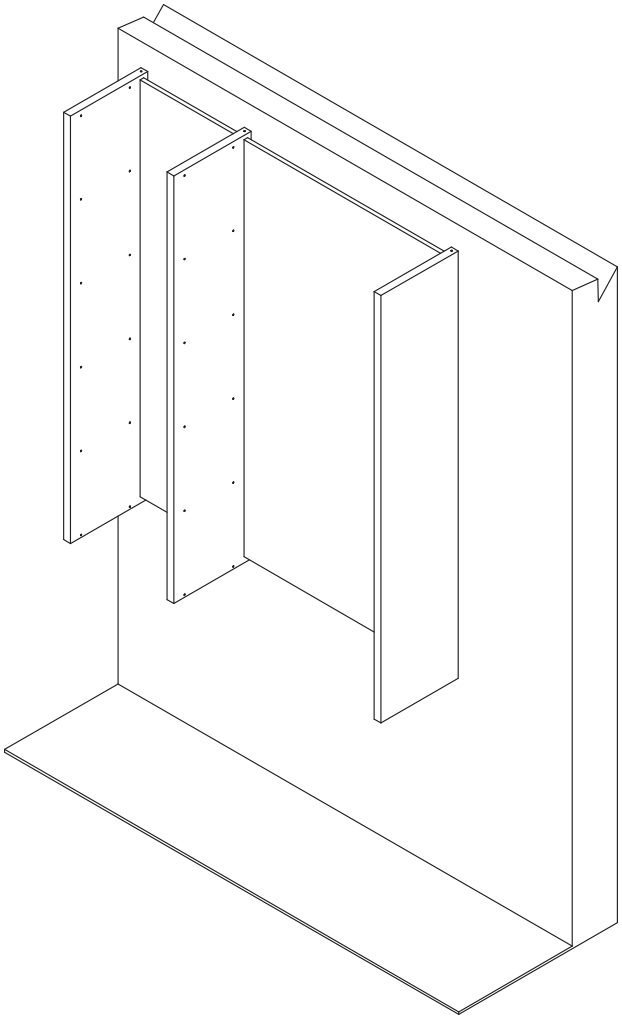

SISTEMA PARA COLGAR TRASERAS

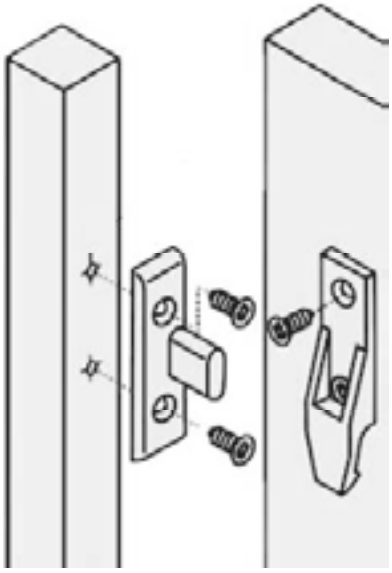

3

## MONTAR Y FIJAR LAS BALDAS

EL SOPORTE DE LAS BALDAS VA CON FIJACION

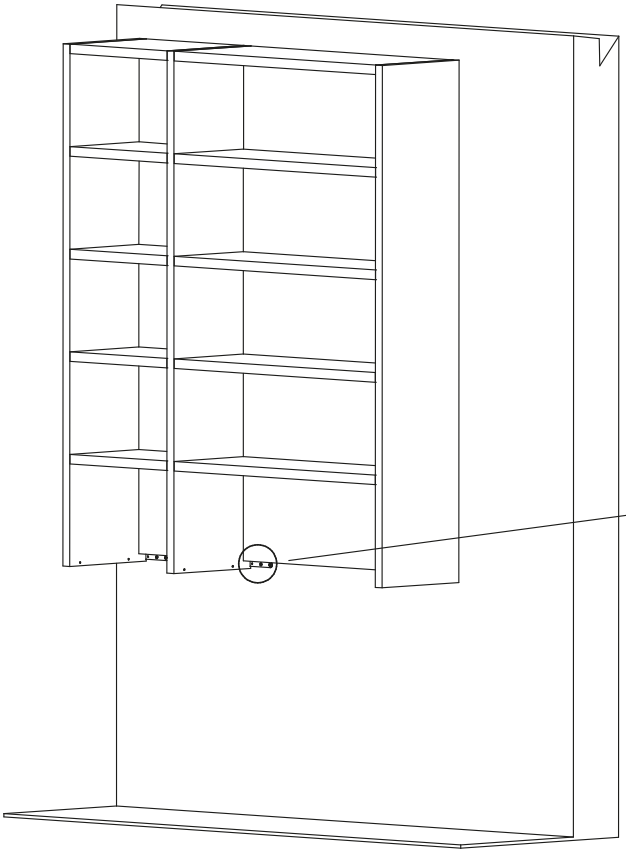

F + A

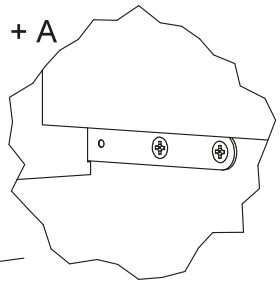

FIJAR LAS COLUMNAS A LA PARED DESPUES DE MONTAR LAS BALDAS

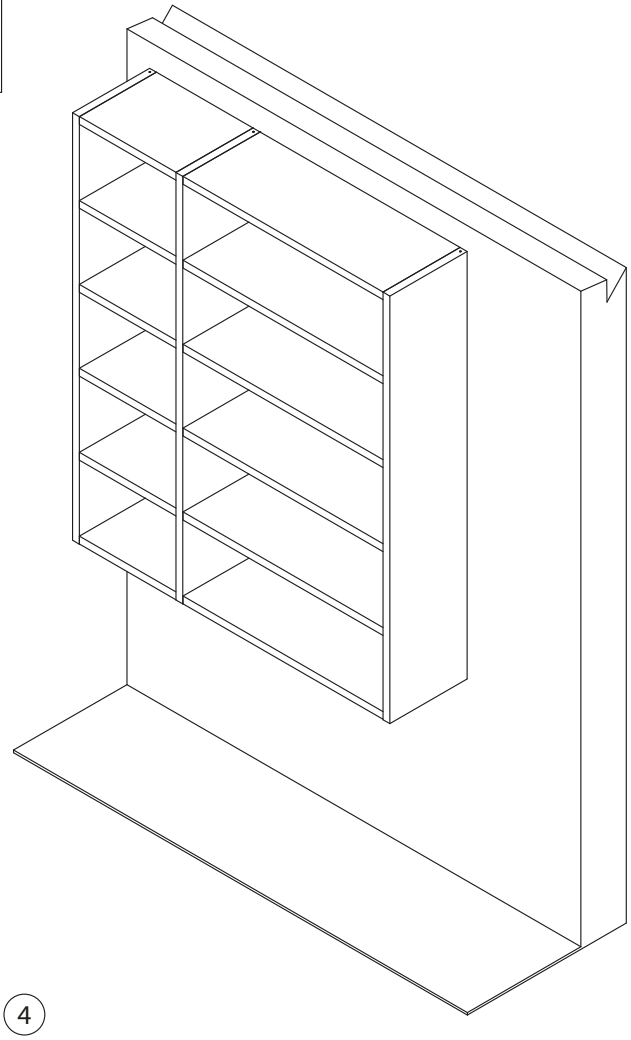

4

# PANELADOS, ESTANERÍAS Y ACCESORIOS

## *TARIFA TÉCNICA*

/ COLECCIÓN **LIFEBOX**


**3** Arrimaderos y paneles
**5** Galerías y anaqueles
**8** Estantería **Secret**
**9** Estantería/Terminal doble
**10** Estantería **Aire**
**11** Estanterías sin trasera
**12** Estanterías con montantes metálicos
**14** Estantes a pared con soporte oculto
**15** Estantes a pared para soporte “pinza”
**16** Estantes con trasera
**17** Estantes dobles con trasera
**18** Módulos metálicos
**19** Espejos
**20** Paneles **Holes**
**21** Colgador **Bolet**
**22** Aplique led **Camerino**
**23** Estante led **Tony**
**24** Complementos **Fly** y **Nest**
**25** Complemento **Hache**




LAGRAMA

# Incremento por acabados

| | Lacar |
|---|---|
| **Panelados PV y PC** | +40 puntos / m2 |
| **Estantes pinza y estantes dobles con trasera** | **Estante** +17 / m.l. (mínimo +10 puntos)<br>**Trasera** +19 por m.l. (mínimo +10) |

**Importante**
Lagrama S.L se reserva el derecho a modificar los precios y a realizar modificaciones y mejoras en el producto de esta tarifa.

Las fotografías pueden no presentar fielmente los colores y acabados de los muebles debido a la mejora y actualización periódica de los mismos. Consulta la tarifa y el muestrario de acabados actualizado en la web www.lagrama.es

**VERSIÓN 1.01**
Febrero 2026

© Copyright LAGRAMA, S.L. Todos los derechos reservados. Queda prohibida la reproducción total o parcial de esta tarifa por medio de cualquier procedimiento sin la previa autorización, por escrito, de LAGRAMA, S.L.

# Arrimaderos y paneles

## Arrimadero para ir sin moldura. Grueso 1,9 cm

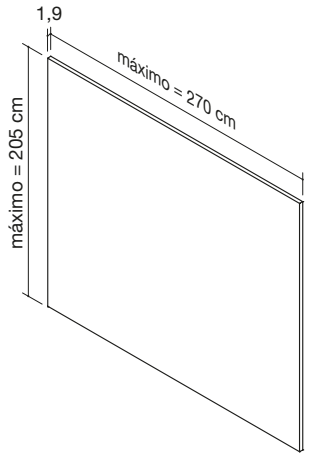


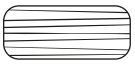
Dirección de la veta: horizontal

Precio por metro cuadrado (m²). Precio mínimo 17 puntos.

| | Canto 0,8 - **CON herraje para colgar** | Canto 1,5 - **SIN herraje para colgar** |
|---|---|---|
| **Referencia** | **PC** | **QPC** |
| Puntos | 66 | 70 |

## Arrimadero para ir sin moldura. Grueso 3 cm

ⓘ Rebaje para zócalo 10 x 1,5 cm. Opcional

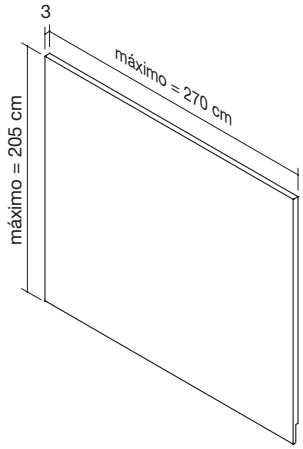

Dirección de la veta: horizontal

Precio por metro cuadrado (m²). Precio mínimo 25 puntos.

| | Canto 0,8 - **CON herraje para colgar** |
|---|---|
| **Referencia** | **PC-3** |
| Puntos | 77 |

# Arrimaderos y paneles

## Panelados con cantos ranurados para unir entre si

⚠ Es imprescindible el uso de molduras de cierre

ⓘ Indicar acabado de los plafones en sentido descendente o de izq. a dch.

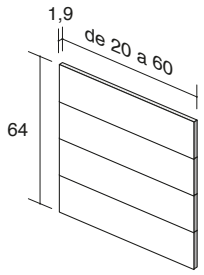


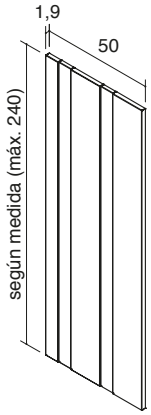


| | paneles apilables | |
|---|---|---|
| | ancho de 20 a 60 cm | alto según medida |
| Referencia | QPD-ESP | QPV-SM |
| Puntos | 48 | 68 por m.l |

## Panelados verticales con cantos ranurados para unir entre si

⚠ Es imprescindible el uso de molduras de cierre

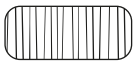

Dirección de la veta: vertical

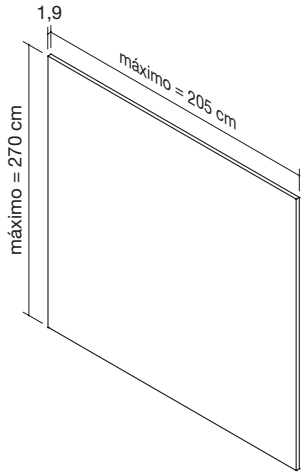


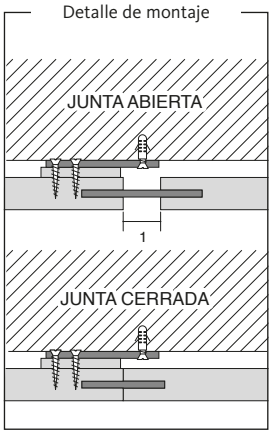


| | Precio por metro cuadrado (m²). Precio mínimo 25 puntos. |
|---|---|
| Referencia | PV |
| Puntos | 66 |

## Moldura reversible de cierre

ⓘ Molduras disponibles en diseños madera y resto de colores lacados

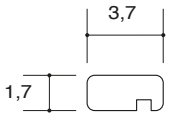


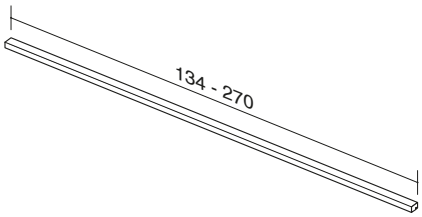


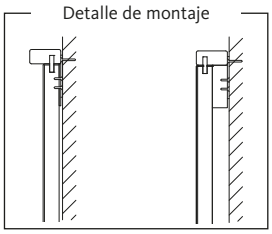


| | largo 134 | largo 270 |
|---|---|---|
| Referencia | MC-134 | MC-270 |
| Puntos | 17 | 34 |

# Galerías y anaqueles

## Detalles

Módulos de galerías y anaqueles para colgar a pared disponibles en modelos diáfanos y con frentes de puertas batientes, elevables, abatibles y correderas. Las galerías y anaqueles son compatibles entre sí y permiten su uso con complementos ED3-75 ó ED5-75.

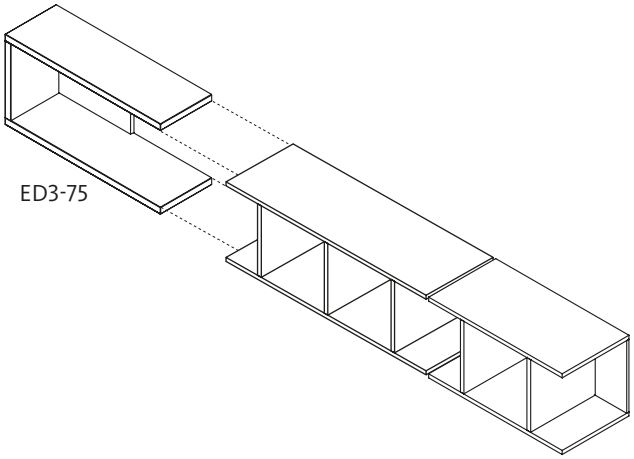


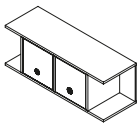

Puertas batientes

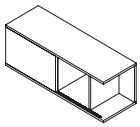

Puerta corredera

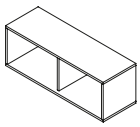

Diáfano

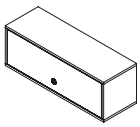

Puerta elevable / abatible

### Consideraciones técnicas

- Todos los modelos permiten colgarse a pared. Se incluye el herraje necesario para su completa instalación.

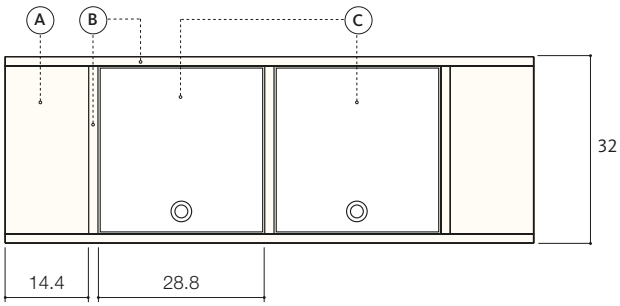


| COMPONENTES. | ESPESOR. |
|---|---|
| A Trasera: tablero laminado | 1.6 cm |
| B Estantes y divisores: tablero laminado | 1.6 cm |
| C Frentes: tablero laminado | 1.9 cm |

### Acabados.

- Laminado. Ver acabados disponibles.
- Posibilidad de cambio de color de la trasera sin incremento.

### Tiradores.

- Ver tiradores disponibles.
- Escoger tirador siempre que su tamaño lo permita.

# Galerías para colgar

## Galerías diáfanas

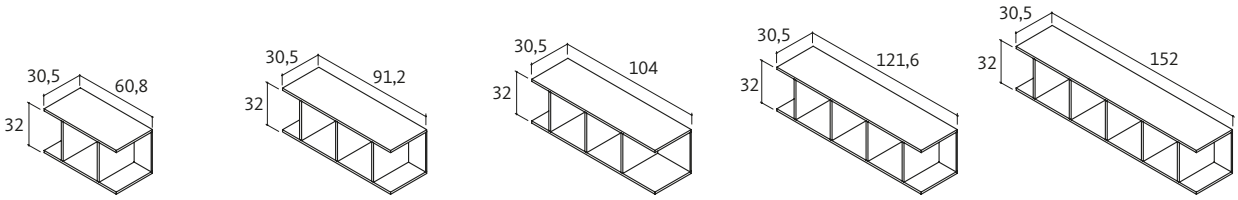


| | ancho 60,8 | ancho 91,2 | ancho 104 | ancho 121,6 | ancho 152 |
|---|---|---|---|---|---|
| Referencia | GH-24 | GH-23 | GH-211 | GH-26 | GH-27 |
| Puntos | 66 | 93 | 98 | 120 | 147 |

## Galerías con puerta batiente

⚠ Indicar mano de apertura de las puertas cuando sea necesario

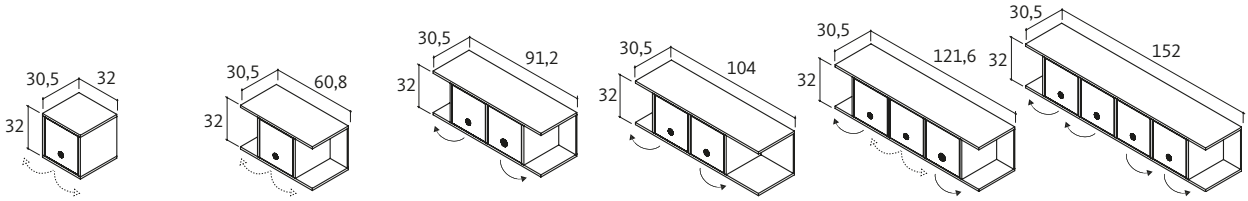


| | ancho 32 | ancho 60,8 | ancho 91,2 | ancho 104 | ancho 121,6 | ancho 152 |
|---|---|---|---|---|---|---|
| Referencia | GP-21 | GP-24 | GP-23 | GP-211 | GP-26 I/D | GP-27 |
| Puntos | 76 | 89 | 139 | 144 | 189 | 239 |

## Galerías con puerta corredera

ⓘ Tirador no incluido

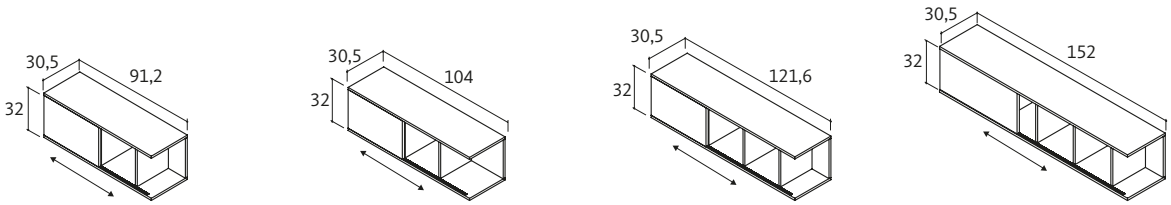


| | ancho 91,2 | ancho 104 | ancho 121,6 | ancho 152 |
|---|---|---|---|---|
| Referencia | ANL-23 | ANL-211 | ANL-26 | ANL-27 |
| Puntos | 176 | 182 | 206 | 239 |

## Galerías verticales

⚠ Indicar mano de apertura de las puertas cuando sea necesario

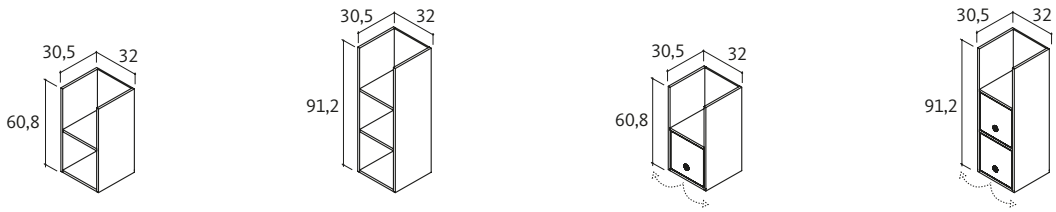


| | | | | |
|---|---|---|---|---|
| Referencia | GH-41 | GH-61 | GP-41 I/D | GP-61 I/D |
| Puntos | 66 | 93 | 89 | 139 |

# Anaqueles

## Anaqueles diáfanos

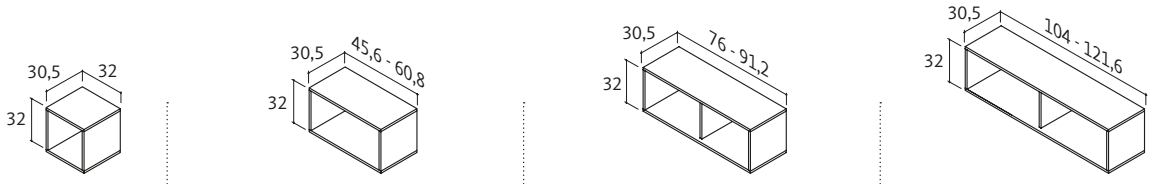


| | ancho 32 | ancho 45,6 | ancho 60,8 | ancho 76 | ancho 91,2 | ancho 104 | ancho 121,6 |
|---|---|---|---|---|---|---|---|
| Referencia | ANH-21 | ANH-22 | ANH-24 | ANH-25 | ANH-23 | ANH-211 | ANH-26 |
| Puntos | 59 | 65 | 71 | 79 | 85 | 90 | 96 |

## Anaqueles con puerta elevable

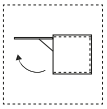

⚠ Tirador Ring no recomentado

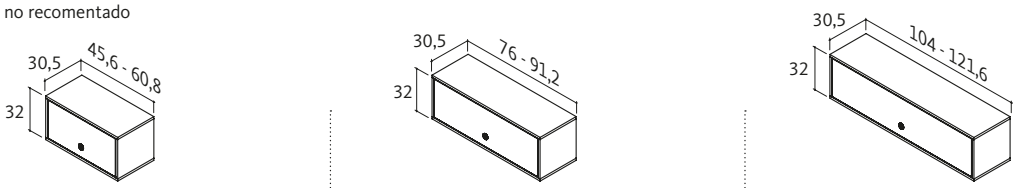


| | ancho 45,6 | ancho 60,8 | ancho 76 | ancho 91,2 | ancho 104 | ancho 121,6 |
|---|---|---|---|---|---|---|
| Referencia | ANE-22 | ANE-24 | ANE-25 | ANE-23 | ANE-211 | ANE-26 |
| Puntos | 110 | 118 | 130 | 145 | 153 | 166 |

## Anaqueles con puerta abatible

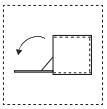

⚠ Tirador Ring no recomentado

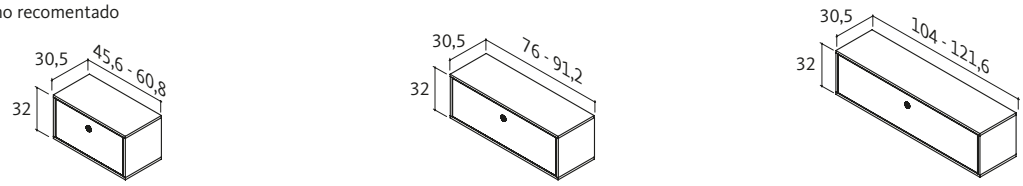


| | ancho 45,6 | ancho 60,8 | ancho 76 | ancho 91,2 | ancho 104 | ancho 121,6 |
|---|---|---|---|---|---|---|
| Referencia | ANA-22 | ANA-24 | ANA-25 | ANA-23 | ANA-211 | ANA-26 |
| Puntos | 110 | 118 | 130 | 145 | 153 | 166 |

## Complementos

⚠ Este complemento no admite medidas especiales

Módulos siempre lacados

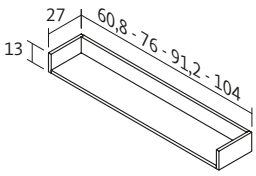


| | ancho 60,8 | ancho 76 | ancho 91,2 | ancho 104 |
|---|---|---|---|---|
| Referencia | PL-E60U | PL-E76U | PL-E91U | PL-E104U |
| Puntos | 49 | 57 | 64 | 71 |

ⓘ Posibilidad de cambio de color de la trasera sin incremento

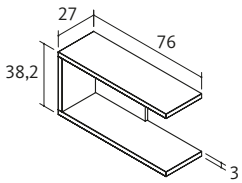


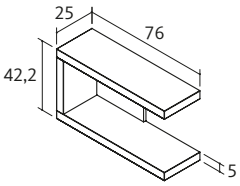


| | | |
|---|---|---|
| Referencia | ED3-75 | ED5-75 |
| Puntos | 69 | 83 |

# Estantería Secret

## Estantería Secret para pared

ⓘ Con rebaje para zócalo.

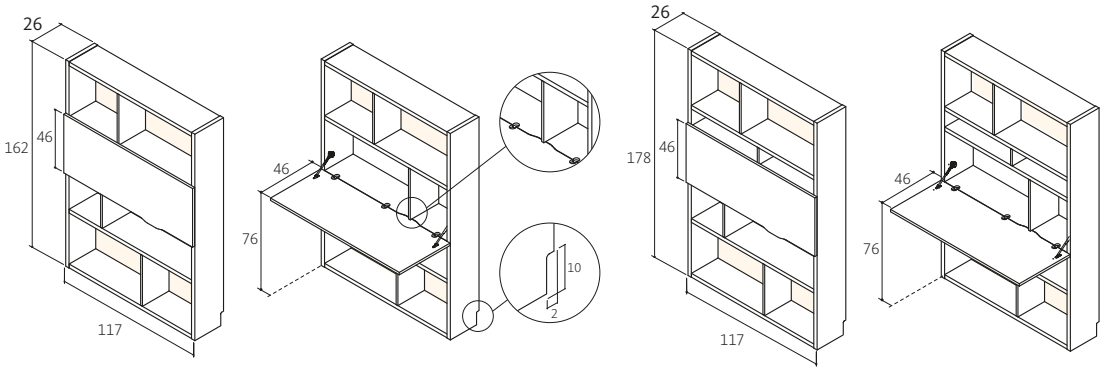


| | altura 162cm | altura 178cm |
|---|---|---|
| Referencia | EEP-1 | EEP-2 |
| Puntos | 434 | 470 |

## Detalles estantería Secret para pared

⚠ Obligatorio fijar a pared con el herraje suministrado

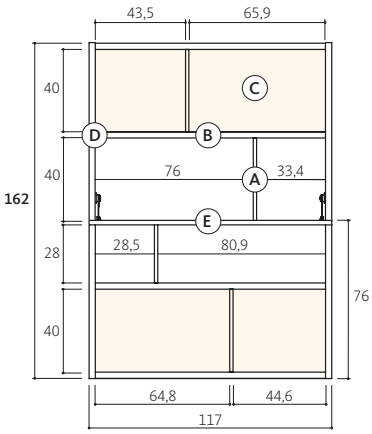


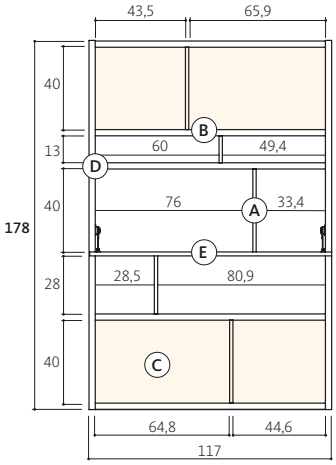


Con rebaje para zócalo y tacos para fijar a pared.

| COMPONENTES. | ESPESOR. |
|---|---|
| Ⓐ Divisores: tablero laminado | 1,6 cm |
| Ⓑ Estantes: tablero laminado | 3 cm |
| Ⓒ Traseras: tablero laminado | 1,6 cm |
| Ⓓ Estructura: tablero laminado | 3 cm |
| Ⓔ Sobre escritorio: laminado o lacado | 1,9 cm |

Hueco con trasera.

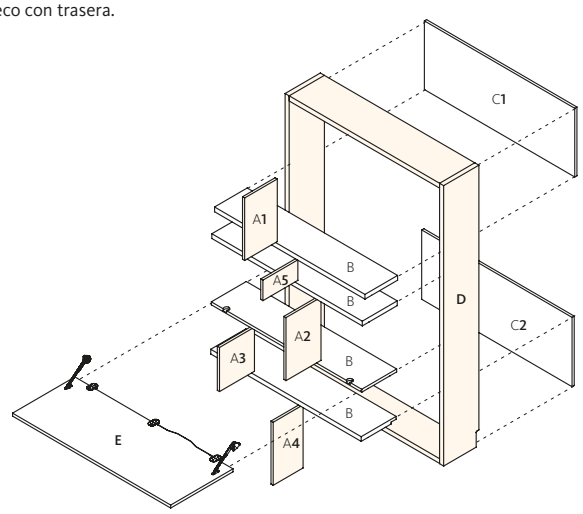


**Acabados:**

- Opción de acabados diferentes: divisores (A), conjunto de estantes (B), traseras (C), estructura (D) y sobre escritorio (E).
- Indicar en el pedido la referencia de la pieza seguido del acabado correspondiente.

ⓘ El divisor A5 sólo existe en el modelo EEP-2.

# Estantería / Terminal doble

## Terminal doble ancho de 40 a 70 cm

ⓘ Estanterías fuelle con todos los huecos iguales.

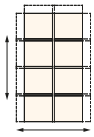


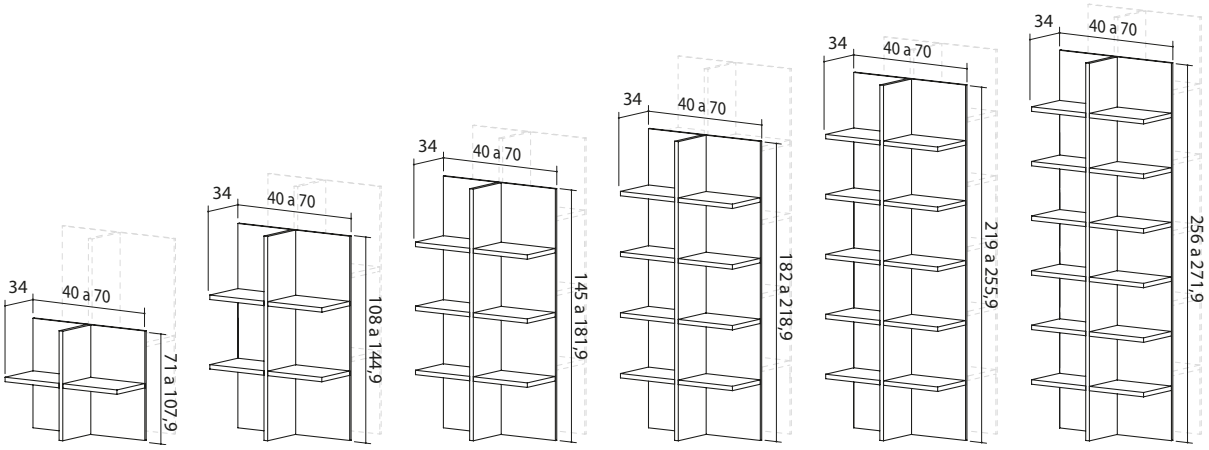


| | alto 71 a 107,9 | alto 108 a 144,9 | alto 145 a 181,9 | alto 182 a 218,9 | alto 219 a 255,9 | alto 256 a 271,9 |
|---|---|---|---|---|---|---|
| Referencia | TD-13 | TD-23 | TD-33 | TD-43 | TD-53 | TD-63 |
| Puntos | 107 | 153 | 202 | 249 | 297 | 331 |

## Terminal doble ancho de 71 a 100 cm

ⓘ Estanterías fuelle con todos los huecos iguales.

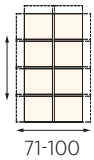


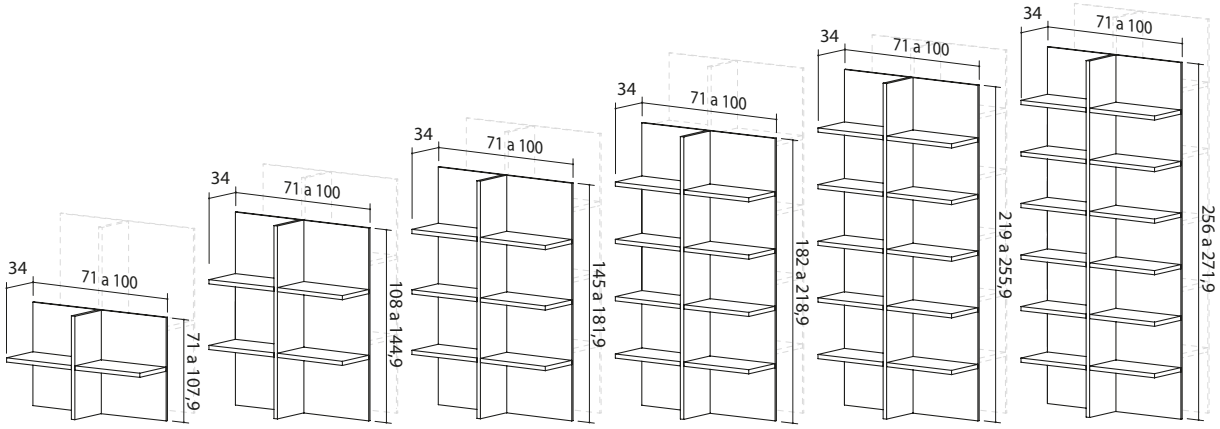


| | alto 71 a 107,9 | alto 108 a 144,9 | alto 145 a 181,9 | alto 182 a 218,9 | alto 219 a 255,9 | alto 256 a 271,9 |
|---|---|---|---|---|---|---|
| Referencia | TD-14 | TD-24 | TD-34 | TD-44 | TD-54 | TD-64 |
| Puntos | 129 | 189 | 250 | 309 | 371 | 415 |

## Consideraciones técnicas

- Todos los modelos deben colgarse a pared.
- Todos los huecos siempre son iguales.
- No se servirán con rebaje para zócalo.

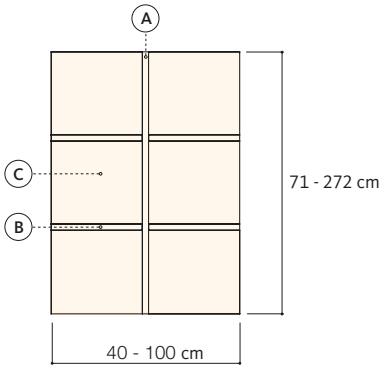


| COMPONENTES. | ESPESOR. |
|---|---|
| Ⓐ Montante: tablero laminado | 3 cm |
| Ⓑ Estantes: tablero laminado | 3 cm |
| Ⓒ Trasera: tablero laminado | 1.6 cm |

# Estanterías Aire

## Estanterías diáfanas Aire

ⓘ Posibilidad de cambio de color de la trasera sin incremento

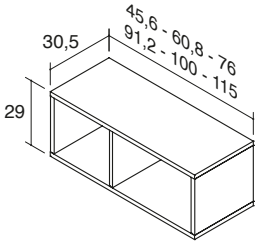


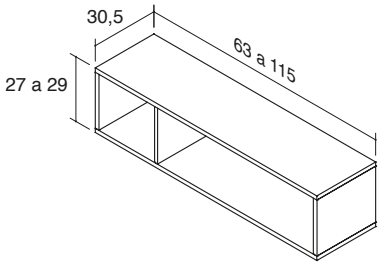


| | ancho 45,6 | ancho 60,8 | ancho 76 | ancho 91,2 | ancho 100 | ancho 115 | ancho 63 a 115 |
|---|---|---|---|---|---|---|---|
| Referencia | AE2-45 | AE2-60 | AE2-76 | AE2-91 | AE2-100 | AE2-115 | AE2-F |
| Puntos | 59 | 65 | 72 | 78 | 82 | 88 | precio medida superior |

ⓘ Posibilidad de cambio de color de la trasera sin incremento

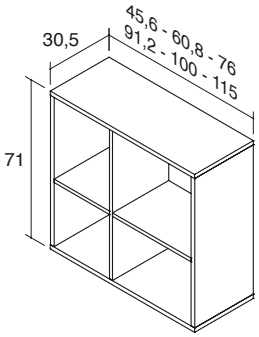


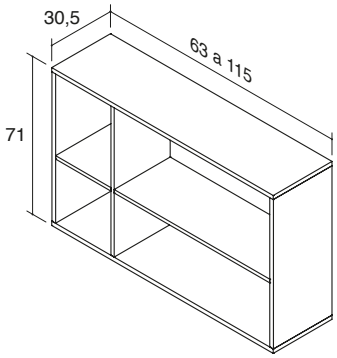


| | ancho 45,6 | ancho 60,8 | ancho 76 | ancho 91,2 | ancho 100 | ancho 115 | ancho 63 a 115 |
|---|---|---|---|---|---|---|---|
| Referencia | AE4-45 | AE4-60 | AE4-76 | AE4-91 | AE4-100 | AE4-115 | AE4-F |
| Puntos | 89 | 99 | 109 | 119 | 125 | 135 | precio medida superior |

# Estanterías sin trasera

## Estantería sin trasera para uso con refuerzos QED-4 o QED-6

⚠ Es OBLIGATORIO el uso de refuerzos QED-4, QED-6 para el uso de esta estantería

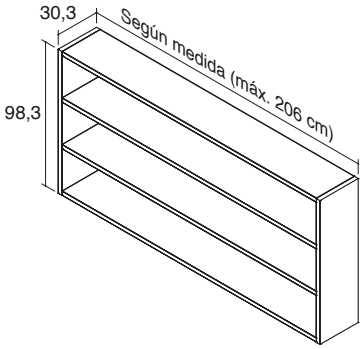


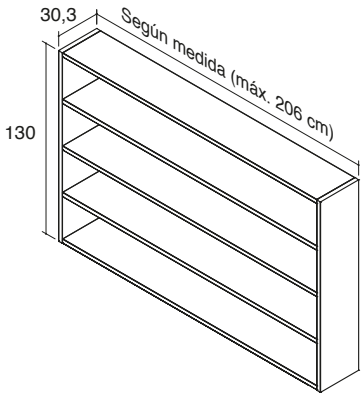


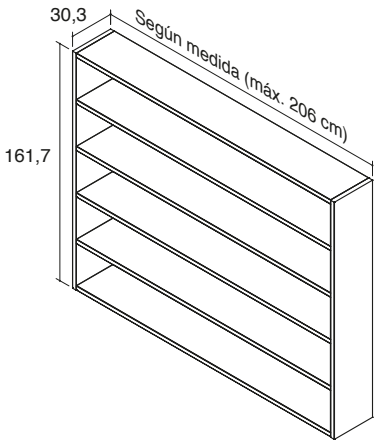


| Referencia | EST-33 | EST-34 | EST-35 |
|---|---|---|---|
| Puntos | 140 ptos / m.l. + 70 ptos | 175 ptos / m.l. + 91 ptos | 210 ptos / m.l. + 113 ptos |

⚠ Es OBLIGATORIO el uso de refuerzos QED-4, QED-6 para el uso de esta estantería

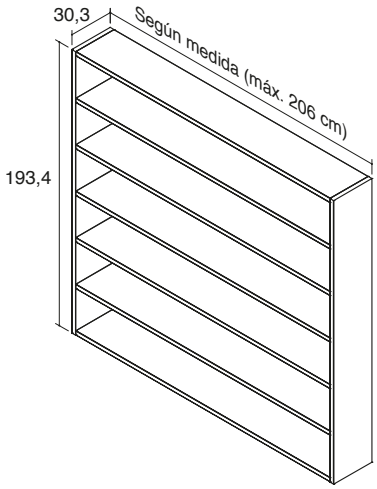


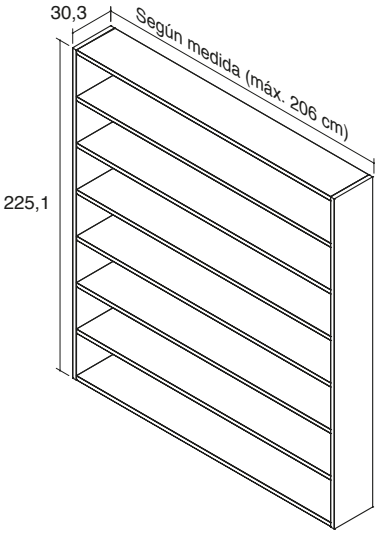


| Referencia | EST-36 | EST-37 |
|---|---|---|
| Puntos | 245 ptos / m.l. + 135 ptos | 280 ptos / m.l. + 152 ptos |

## Refuerzos para estantes

Detalle de colocación

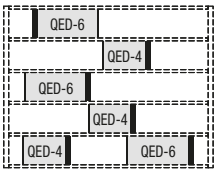


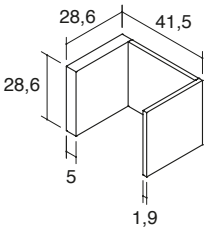


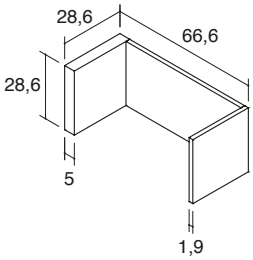


| | ancho 41,5 | ancho 66,6 |
|---|---|---|
| Referencia | QED-4 | QED-6 |
| Puntos | 32 | 35 |

# Estanterías columnas aluminio

## Columnas aluminio para apoyar al suelo

Indicar color lacado

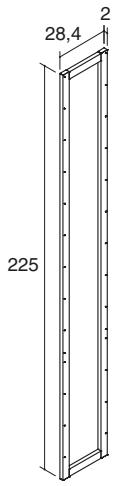


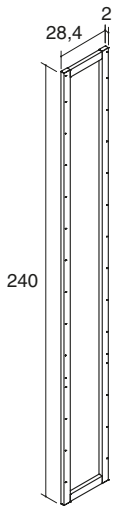


| | para posición lateral | para posición central | para posición lateral | para posición central |
|---|---|---|---|---|
| Referencia | QMH-70L | QMH-70C | QMH-90L | QMH-90C |
| Puntos | 112 | 112 | 117 | 117 |

## Columnas aluminio para apoyar al suelo y apilar

Indicar color lacado

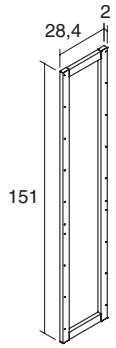


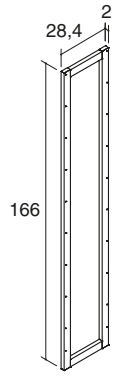


| | para posición lateral | para posición central | para posición lateral | para posición central |
|---|---|---|---|---|
| Referencia | QMH-151L | QMH-151C | QMH-166L | QMH-166C |
| Puntos | 88 | 88 | 92 | 92 |

## Columnas aluminio para apilar

Indicar color lacado

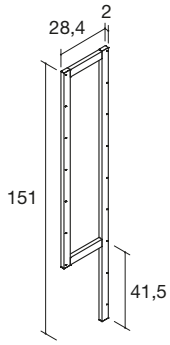


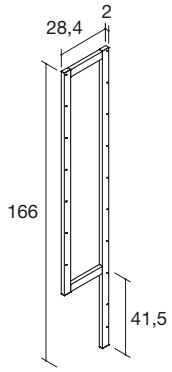


| | para posición derecha | para posición central | para posición izquierda | para posición derecha | para posición central | para posición izquierda |
|---|---|---|---|---|---|---|
| Referencia | QMHP-151D | QMHP-151C | QMHP-151I | QMHP-166D | QMHP-166C | QMHP-166I |
| Puntos | 88 | 88 | 88 | 92 | 92 | 92 |

# Estanterías columnas aluminio

## Estantes separador para columnas de aluminio

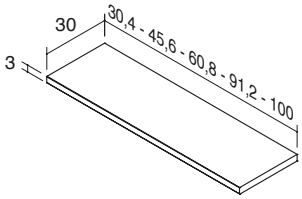


| | | medidas especiales | |
|---|---|---|---|
| | 15 a 60,8 | 60,8 a 100 | 100 a 145,6 |
| Referencia | EH-ESP | EH-ESP | EH-ESP |
| Laminado | 30 | 42 | 57 |

## Estantes rincón

ⓘ Precio por metro lineal (A+B)

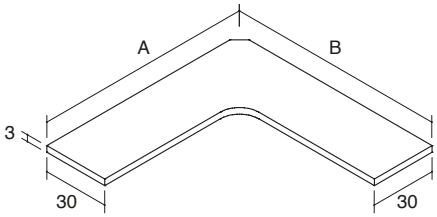


| | estante rincón |
|---|---|
| Referencia | EH-RI |
| Laminado | 50 por metro lineal (A+B) |

## Moldura apoyo rincón

ⓘ Molduras disponibles en diseños madera y resto de colores lacados

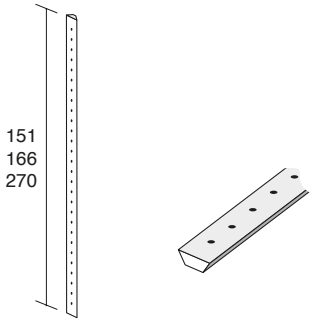


| | alto 151 | alto 166 | alto 270 |
|---|---|---|---|
| Referencia | MRR-151 | MRR-166 | MRR-270 |
| Laminado | 31 | 34 | 45 |

# Estantes a pared con soporte oculto

## Estantes a pared con soporte oculto de grueso 3 cm

ⓘ Opción Led: pulsador con regulación de intensidad. Indicar mano

ⓘ Para estantes con led: Ancho mín. 59,6 cm y fondo mín. 19 cm / Para estantes sin led: ancho min. 30 cm y fondo mín. 16 cm

Detalle led (vista inferior)

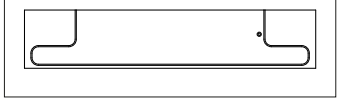

Detalle soporte oculto

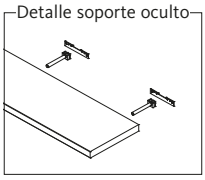

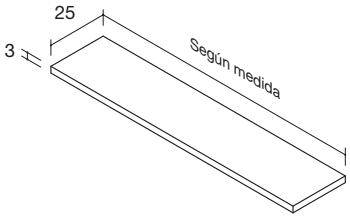


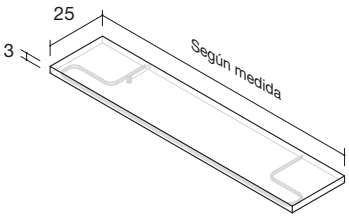


| | según medida | **Con Led.** Según medida. |
|---|---|---|
| **Referencia** | **EQ3-SM** | **EQ3L-SM** |
| Laminado | 66 m.l (mín.53 ptos) | 128 m.l (mín.53 ptos) |

## Estantes a pared con soporte oculto de grueso 5 cm

ⓘ Opción Led: pulsador con regulación de intensidad. Indicar mano

ⓘ Para estantes con led: Ancho mín. 59,6 cm y fondo mín. 16 cm / Para estantes sin led: ancho min. 30 cm y fondo mín. 16 cm

Detalle led (vista inferior)

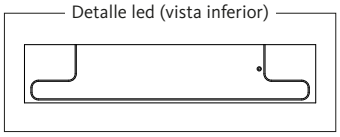

Detalle soporte oculto

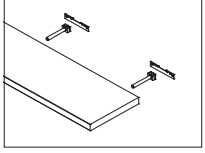

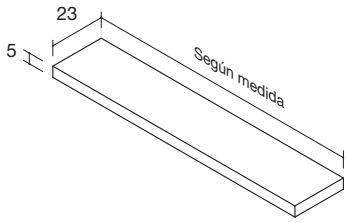


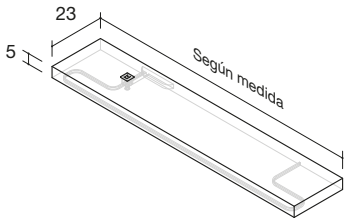


| | según medida | **Con Led + USB (A-C).** Según medida. |
|---|---|---|
| **Referencia** | **EQ5-SM** | **EQ5L-SM** |
| Laminado | 82 m.l (mín.60 ptos) | 206 m.l (mín.60 ptos) |

## Soporte NEST para estantes sin Led.

⚠ Indicar color lacado.

ⓘ El pulsador y la toma USB quedan alineadas

ⓘ Potencia 9,6 W/m - 3500 K

ⓘ Fuente de alimentación exterior

ⓘ Pulsador: dimmer con regulación de potencia

Detalle USB y pulsador

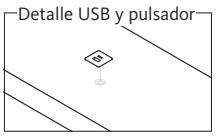

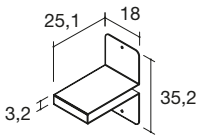


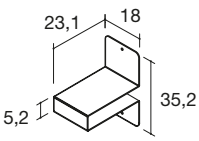


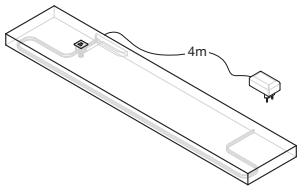


| | para estantes de grueso 3 cm | para estantes de grueso 5 cm |
|---|---|---|
| **Referencia** | **ENL-3** | **ENL-5** |
| Puntos | 36 | 47 |

# Estantes a pared para soporte “pinza”

## Estantes a pared para soportes “PINZA” de grueso 3 cm

ⓘ Opción Led: pulsador con regulación de intensidad. Indicar mano

ⓘ Ancho mínimo 30 cm y fondo mínimo 16 cm

Detalle led (vista inferior)

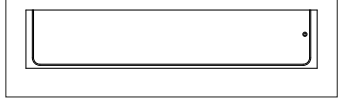

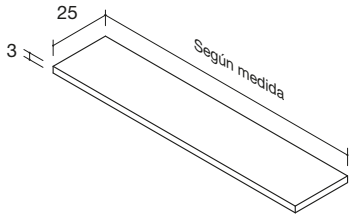


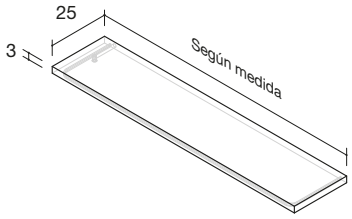


| | según medida | **Con Led.** Según medida. |
|---|---|---|
| **Referencia** | **EP-ESP** | **EPL-ESP** |
| Laminado | 34 m.l (mín.21 ptos) | 94 m.l (mín.21 ptos) |

## Estantes a pared para soportes “PINZA” de grueso 5 cm

ⓘ Opción Led+USB: pulsador con regulación de intensidad. Indicar mano

ⓘ Ancho mínimo 30 cm y fondo mínimo 16 cm

Detalle led (vista inferior)

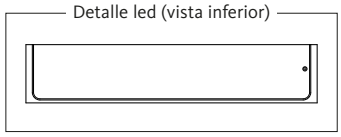

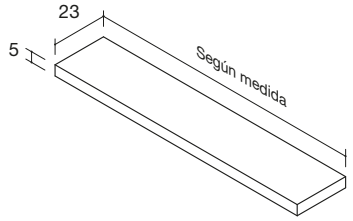


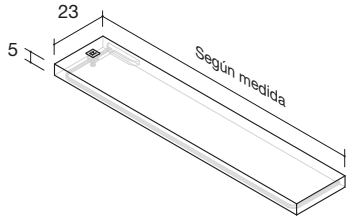


| | según medida | **Con Led + USB (A-C).** Según medida. |
|---|---|---|
| **Referencia** | **EP5-ESP** | **EP5L-ESP** |
| Laminado | 50 m.l (mín.28 ptos) | 130 m.l (mín.28 ptos) |

## Soporte PINZA para estantes

⚠ Disponible en color: Blanco o Gris Aluminio

ⓘ El pulsador y la toma USB quedan alineadas

ⓘ Potencia 9,6 W/m - 3500 K

ⓘ Fuente de alimentación exterior

ⓘ Pulsador: dimmer con regulación de potencia

Detalle USB y pulsador

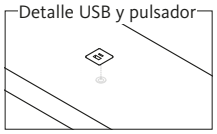

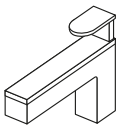

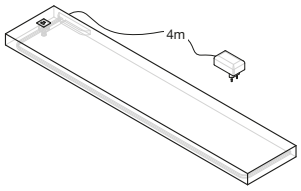


| | para estantes de grueso 3 y 5 |
|---|---|
| **Referencia** | **XP-PL** |
| Puntos | 20 |

# Estantes a pared con trasera

## Estantes a pared con trasera de grueso 3 cm

ⓘ Opción Led: pulsador con regulación de intensidad. Indicar mano

ⓘ Ancho mínimo 30 cm y fondo mínimo 16 cm

Detalle led (vista inferior)

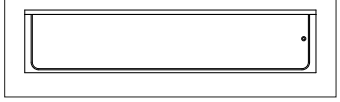

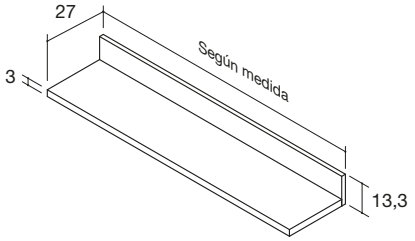


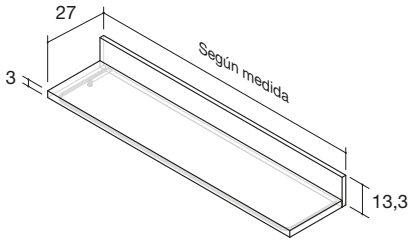


| | según medida | **Con Led.** Según medida. |
|---|---|---|
| **Referencia** | **EU-ESP** | **EUL-ESP** |
| Laminado | 44 m.l (mín.33 ptos) | 112 m.l (mín.33 ptos) |

## Estantes a pared con trasera de grueso 5 cm

ⓘ Opción Led+USB: pulsador con regulación de intensidad. Indicar mano

ⓘ Ancho mínimo 30 cm y fondo mínimo 16 cm

Detalle led (vista inferior)

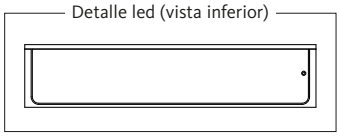

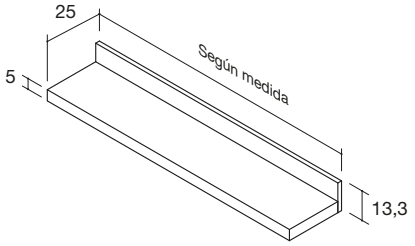


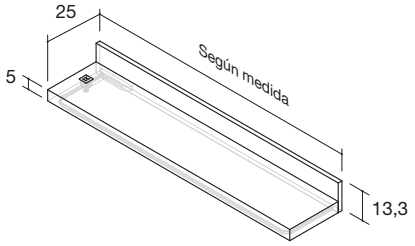


| | según medida | **Con Led + USB (A-C).** Según medida. |
|---|---|---|
| **Referencia** | **E5L-ESP** | **E5LL-ESP** |
| Laminado | 60 m.l (mín.40 ptos) | 130 m.l (mín.40 ptos) |

ⓘ El pulsador y la toma USB quedan alineadas

ⓘ Potencia 9,6 W/m - 3500 K

ⓘ Fuente de alimentación exterior

ⓘ Pulsador: dimmer con regulación de potencia

Detalle USB y pulsador

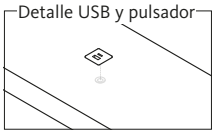

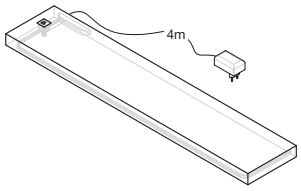

# Estantes a pared con trasera

## Estante doble a pared con trasera de grueso 3 cm

ⓘ Opción Led: pulsador con regulación de intensidad. Indicar mano

ⓘ Para estantes con led: ancho mínimo 30 cm y fondo mínimo 17,9 cm

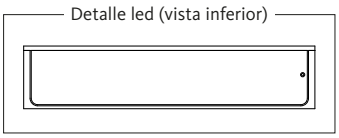


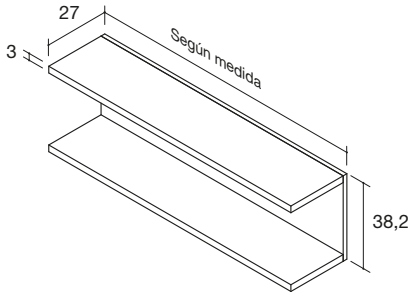


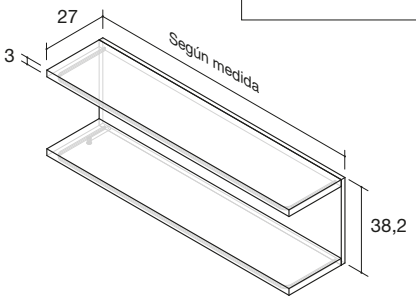


| | según medida | **Con 2 Leds.** Según medida. |
|---|---|---|
| **Referencia** | **EU32-ESP** | **EU32L-ESP** |
| Laminado | 91 m.l (mín.65 ptos) | 189 m.l (mín.65 ptos) |

## Estante doble a pared con trasera de grueso 5 cm

ⓘ Opción Led+USB: pulsador con regulación de intensidad. Indicar mano

ⓘ Para estantes con led: ancho mínimo 59,6 cm y fondo mínimo 17,9 cm

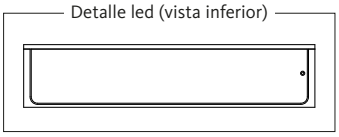


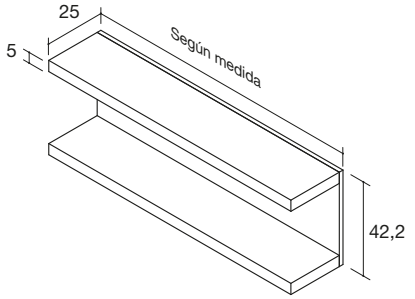


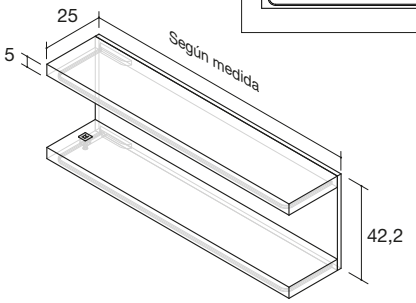


| | según medida | **Con 2 Led + USB (A-C).** Según medida. |
|---|---|---|
| **Referencia** | **EU52-ESP** | **EU52L-ESP** |
| Laminado | 114 m.l (mín.76 ptos) | 231 m.l (mín.76 ptos) |

ⓘ El pulsador y la toma USB quedan alineadas

ⓘ Potencia 9,6 W/m - 3500 K

ⓘ Fuente de alimentación exterior

ⓘ Pulsador: dimmer con regulación de potencia

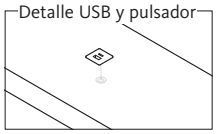


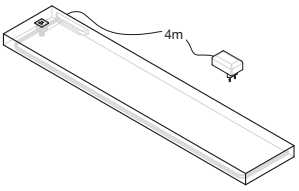

# Módulos metálicos

## Consideraciones técnicas

⚠ No admite medida especial

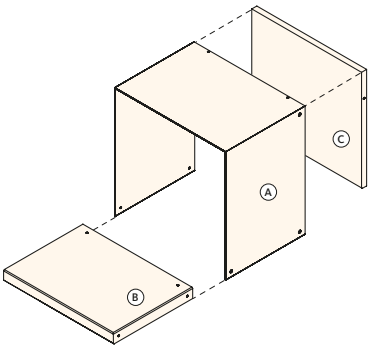


Los módulos metálicos están preparados para colgar.

| COMPONENTES. | ESPESOR. |
|---|---|
| (A) Estructura: Chapa acero lacado. | 2 mm |
| (B) Estantes: Tablero laminado o lacado. | 3 cm |
| (C) Trasera: Tablero laminado o lacado. | 1,6 cm |

## Módulos metálicos para colgar

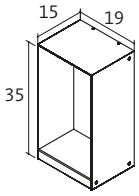


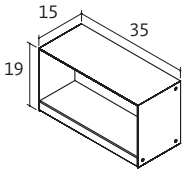


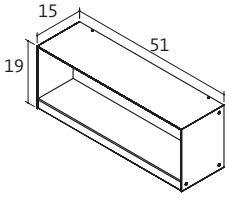


| | ancho 19 cm | ancho 35 cm | ancho 51 cm |
|---|---|---|---|
| **Referencia** | **MMJ211** | **MMJ121** | **MMJ131** |
| Puntos | 55 | 57 | 64 |
| Lacado estante | +2 | +3 | +5 |
| Lacado trasera | +2 | +2 | +3 |

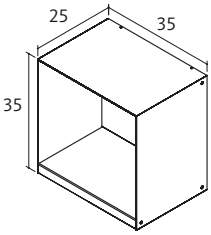


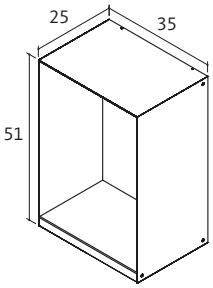


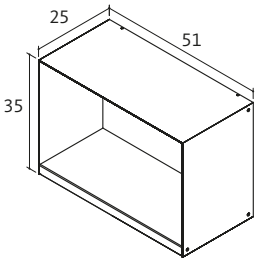


| | ancho 35 cm | ancho 35 cm | ancho 51 cm |
|---|---|---|---|
| **Referencia** | **MMJ222** | **MMJ322** | **MMJ232** |
| Puntos | 80 | 86 | 90 |
| Lacado estante | +6 | +6 | +8 |
| Lacado trasera | +4 | +7 | +6 |

# Espejos

## Consideraciones técnicas

- Espejos preparados para colgar.
- Repisa con 7 cm útiles. Preparados para colgarse en dos orientaciones. Bandeja inferior o superior.
- La base y la repisa van siempre lacadas.

| COMPONENTES. | ESPESOR. |
|---|---|
| Ⓐ Base: tablero de DM lacado | 1,6 cm |
| Ⓑ Espejo: canto pulido | 3 mm |
| Ⓒ Repisa: chapa acero lacado | 1,5 mm |

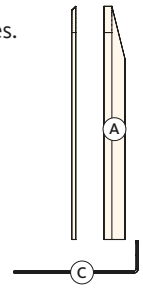


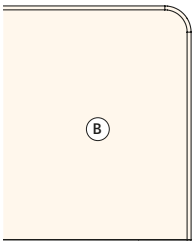


## Espejos sin repisa

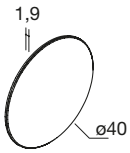


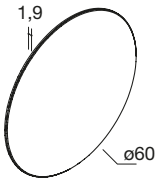


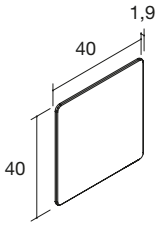


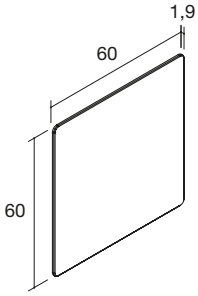


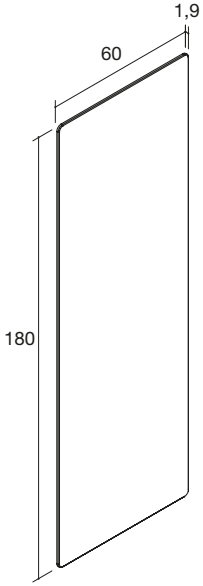


| | diámetro 40 cm | diámetro 60 cm | 40x40 cm | 60x60 cm | 60x180 cm |
|---|---|---|---|---|---|
| Referencia | EJ-01 | EJ-02 | EJ-03 | EJ-04 | EJ-13 |
| Puntos | 120 | 196 | 115 | 161 | 338 |

## Espejos con repisa

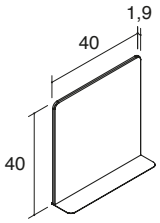


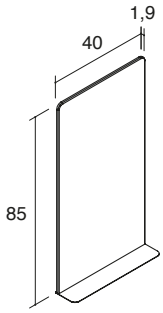


| | 40x40 cm | 40x85 cm |
|---|---|---|
| Referencia | EJ-07 | EJ-08 |
| Puntos | 114 | 158 |

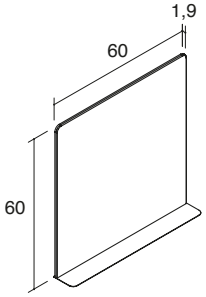


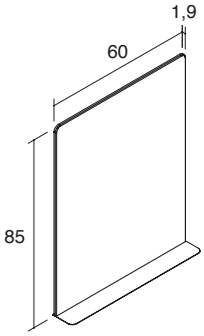


| | 60x60 cm | 60x85 cm |
|---|---|---|
| Referencia | EJ-11 | EJ-12 |
| Puntos | 155 | 191 |

# Panel metálico con repisa Holes

## Holes. Panel perforado con repisa - Detalles

Paneles preparados para colgar. Incluye distanciadores.
No admite medidas especiales.

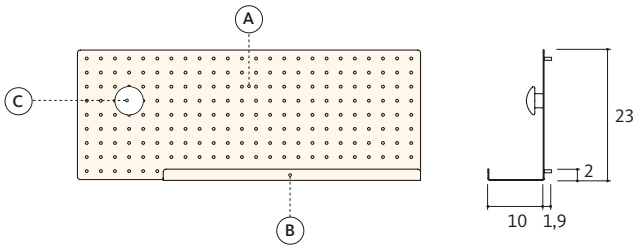


| COMPONENTES. | ESPESOR. |
|---|---|
| (A) Panel: chapa metálica perforada (lacada) | 1.5 mm |
| (B) Repisa: chapa metálica (lacada) | 1.5 mm |
| (C) Complementos*: tirador Bolet | |

*Complementos no incluidos

## Holes. Panel metálico perforado con repisa

⚠ No admite medidas especiales

ⓘ Incluye herraje para colgar

ⓘ Repisa útil de 45,6 x 10 cm

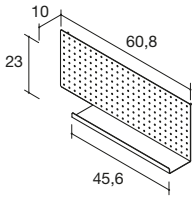


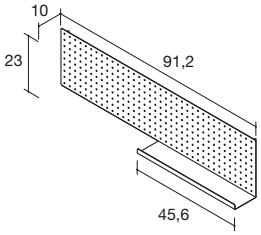


| | ancho 60,8 | ancho 91,2 |
|---|---|---|
| Referencia | PM-4R | PM-3R |
| Puntos | 65 | 68 |

## Repisa para paneles laminados

⚠ No incluye panel laminado

⚠ No admite medidas especiales

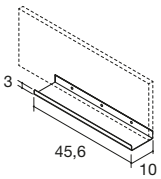


| | ancho 45,6 |
|---|---|
| Referencia | RM-2 |
| Puntos | 24 |

# Paneles metálicos Holes

## Paneles metálicos perforados

ⓘ Preparados para colgar en horizontal y en vertical

ⓘ Piezas siempre lacadas.

⚠ No admite medida especial

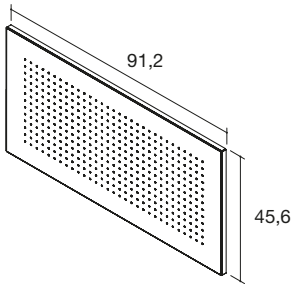


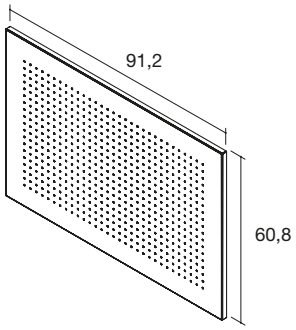


| | alto 45,6 | alto 60,8 cm |
|---|---|---|
| Referencia | PM-32 | PM-34 |
| Puntos | 114 | 123 |

# Colgadores

## Bolet Colgador

ⓘ Disponibles lacados o tintados en acabados base

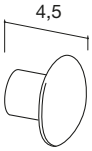


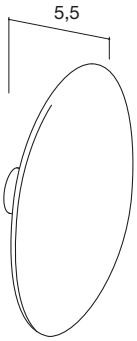


| | Ø 5 cm | Ø 15 cm |
|---|---|---|
| Referencia | A-8C1 | A-8C2 |
| Puntos | 24 | 36 |

# Aplique led Camerino

## Aplique Camerino - Detalles

Aplique led para colgar a pared*. Frente cromado y parte trasera en gris oscuro (PC y PVC)
Información técnica: Potencia 14W - Flujo luminoso 1113 lm - Temperatura 5700 K - Ángulo de apertura 153º

*El transformador va incluido en la carcasa del aplique y queda completamente oculto. Conexión directa a 220 V. No incluye interruptor.

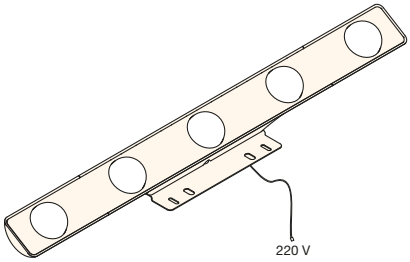


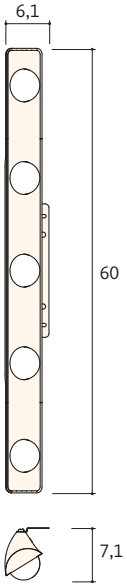


## Camerino. Aplique led

ⓘ Se aconseja la preinstalación del punto de luz de la pared para un cableado oculto. No incluye interruptor

ⓘ Incluye herraje para colgar

| | 6,1 x 7,1 x 60 cm |
|---|---|
| **Referencia** | **EJ-L5** |
| Puntos | 67 |

# Estante Tony

## Tony. Estante expositor con iluminación - Detalles

Estante expositor con iluminación led. Incluye transformador y pulsador regulador de intensidad.
Información técnica: Potencia 9,6 W/m - Temperatura 3500 K
Opción cargador USB (Tipo A + Tipo C): +58 ptos.

*El transformador va incluido y queda completamente oculto. Conexión directa a 220 V. Incluye interruptor.

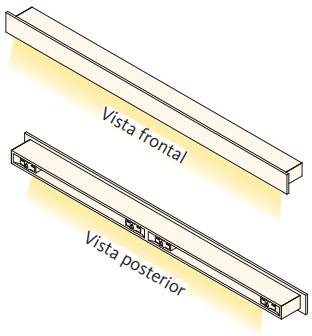


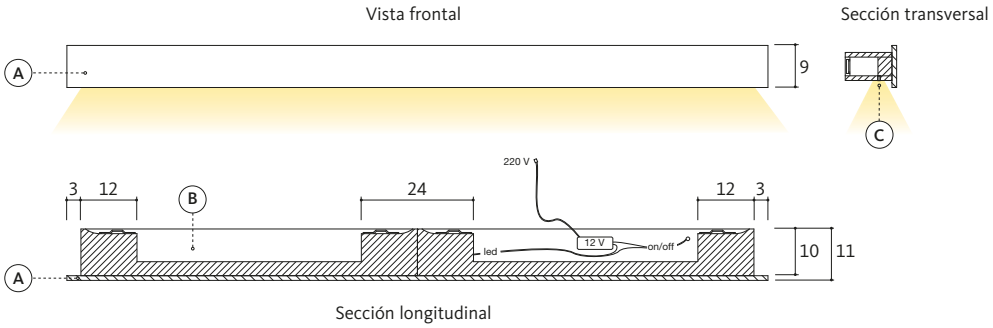


| COMPONENTES. | ESPESOR. |
|---|---|
| (A) Frontal: tablero laminado o DM | 1 cm |
| (B) Estructura: tablero atamborado | 6 cm |
| (C) Tira led con difusor | 0.5 x 1.3 cm |

## Estante Tony - Laminado

(i) Se aconseja la preinstalación del punto de luz de la pared para un cableado oculto

(i) Indicar ubicación del pulsador (I/D)

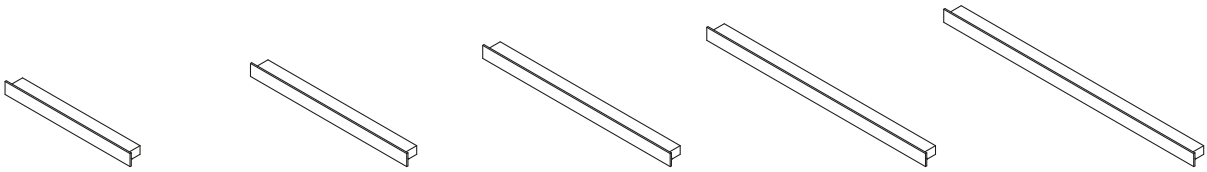

| | ancho 100 | ancho 125 | ancho 150 | ancho 175 | ancho 200 |
|---|---|---|---|---|---|
| **Referencia** | **EL-100** | **EL-125** | **EL-150** | **EL-175** | **EL-200** |
| Con LED | 106 | 113 | 122 | 129 | 137 |
| Sin LED | 77 | 83 | 90 | 96 | 102 |

## Estante Tony - DM perforado

(i) Se aconseja la preinstalación del punto de luz de la pared para un cableado oculto

(i) Indicar ubicación del pulsador (I/D)

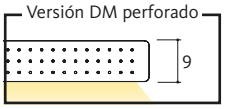


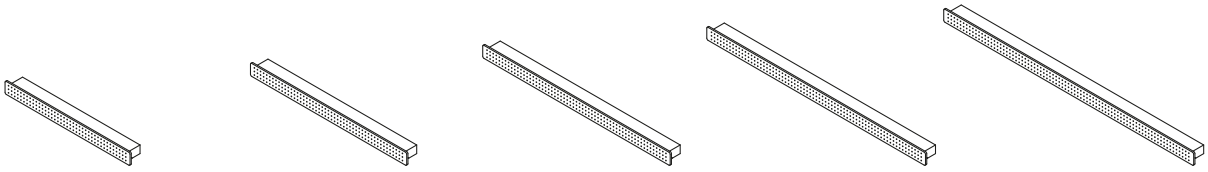

| | ancho 100 | ancho 125 | ancho 150 | ancho 175 | ancho 200 |
|---|---|---|---|---|---|
| **Referencia** | **EL-100D** | **EL-125D** | **EL-150D** | **EL-175D** | **EL-200D** |
| Con LED | 205 | 223 | 238 | 253 | 270 |
| Sin LED | 176 | 193 | 206 | 220 | 235 |

# Complementos Fly y Nest

## Estante Fly texturado

ⓘ Indicar color lacado de los elementos metálicos.

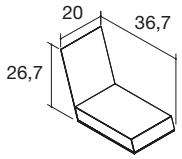


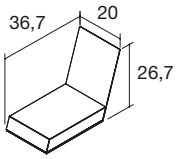


| | estante izquierda | estante derecha |
|---|---|---|
| Referencia | EFM-1I | EFM-1D |
| Puntos | 51 | 51 |

## Estante Fly madera

ⓘ Indicar color lacado de los elementos metálicos.

ⓘ Opción madera teñida.

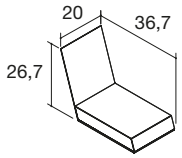


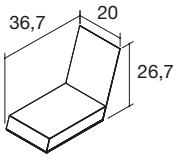


| | estante izquierda | estante derecha |
|---|---|---|
| Referencia | EF-1I | EF-1D |
| Puntos | 76 | 76 |

## Estante Nest

ⓘ Interior laminado.

ⓘ Indicar color lacado de los elementos metálicos.

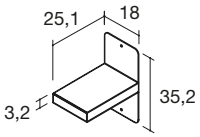


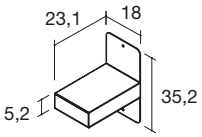


| | grueso 3 | grueso 5 |
|---|---|---|
| Referencia | EN-3 | EN-5 |
| Puntos | 42 | 54 |

## Escuadra Nest

ⓘ Indicar color lacado de los elementos metálicos.

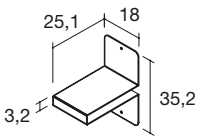


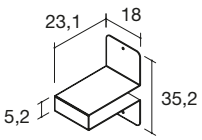


| | escuadra para estantes de grueso 3 | escuadra para estantes de grueso 5 |
|---|---|---|
| Referencia | ENL-3 | ENL-5 |
| Puntos | 36 | 47 |

# Complemento Hache

## Hache - Detalles

Complementos preparados para colgar o para ir sobre escritorio.
Se puede escoger un acabado diferente para la pieza: B.

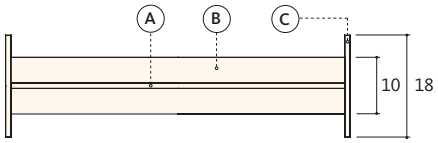


| COMPONENTES. | ESPESOR. |
|---|---|
| (A) Estante: tablero laminado | 1 cm |
| (B) Trasera: tablero laminado | 1.6 cm |
| (C) Montantes: tablero laminado | 1 cm |

## Complemento Hache

(i) Incluye tacos, tornillos y pegatinas para colgar a pared

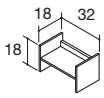


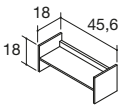


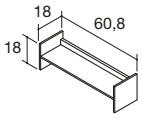


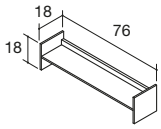


| | ancho 32 | ancho 45,6 | ancho 60,8 | ancho 76 |
|---|---|---|---|---|
| **Referencia** | **MH-10** | **MH-12** | **MH-14** | **MH-15** |
| Puntos | 24 | 25 | 29 | 33 |

# Divisor lamas giratorias Flip-Flap

## Flip-Flap. Divisor lamas giratorias - Detalles

Estructura con lamas giratorias 360º. Las lamas se pueden fijar en la Posición 1 y Posición 2 (ver ejemplo*).
**Indicar en el pedido: ancho y alto total del divisor y el número de lamas giratorias.**

Opción con 2 LED (sup. e inf.): 12 V DC - 10 W/m - 3000 K. Incluye transformador visto. No incluye pulsador.

Versión Cómic disponible

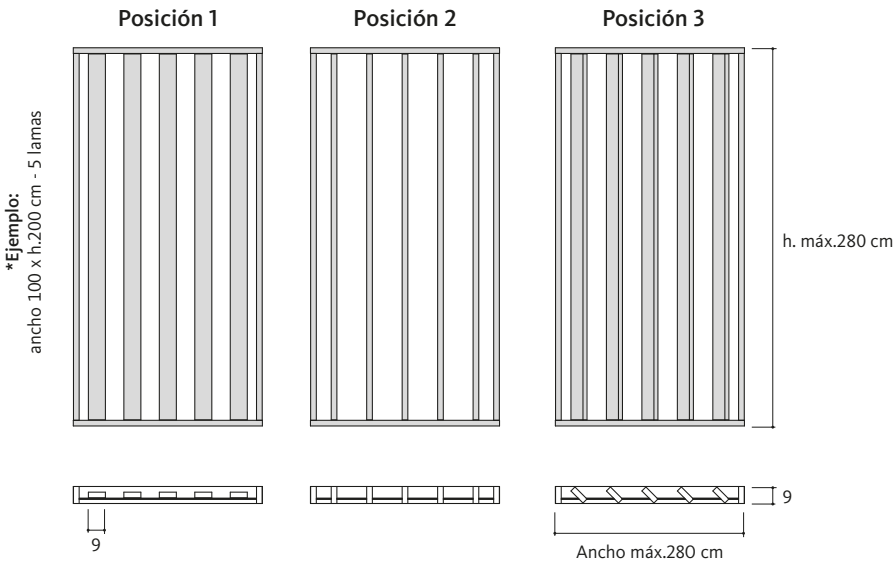


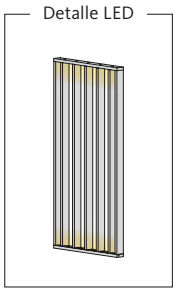


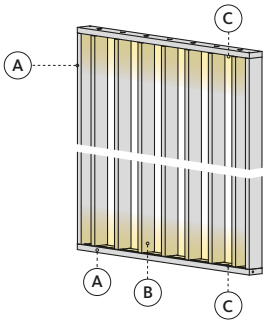


| COMPONENTES. | ESPESOR. |
|---|---|
| (A) Estructura: tablero laminado. | 3 cm |
| (B) Lamas: tablero laminado. | 3 cm |
| (C) Tiras led con difusor. | 0.5 x 1.3 cm |

## Flip-Flap. Divisor lamas giratorias - A medida.

**Ancho y alto fuelle. Fondo 9 cm**

(i) Anclaje obligatorio a pared y techo. (i) Opcionalmente, las lamas se pueden fijar en la Posición 1 o Posición 2.

(i) LED sin pulsador. Si se requiere, añadir el interruptor inalámbrico ref. MEL-05 (+49 ptos.)

(i) Indicar ancho total y número de lamas.

(i) Indicar acabados para estructura y para lamas.

(i) Ancho del divisor para ocultación total en Posición 1 (ciego):
$ancho_{total}$ = (9,5 cm × nº de lamas) + 6,7 cm

(i) Posición 1: Separación mín. entre lamas para poder girarlas = 0,5 cm

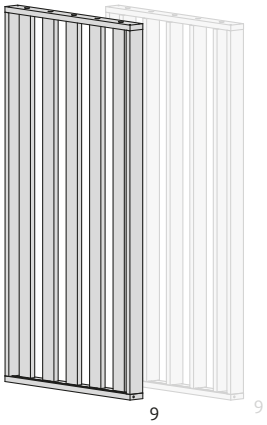


(i) Tabla ancho según nº de lamas para ocultación total en Posición 1 (ciego):

| nºlamas | ancho total |
|---|---|
| 3 | 35,2 cm |
| 4 | 44,7 cm |
| 5 | 54,2 cm |
| 6 | 63,7 cm |
| 7 | 73,2 cm |
| 8 | 82,7 cm |
| 9 | 92,2 cm |
| 10 | 101,7 cm |
| 11 | 111,2 cm |
| 12 | 120,7 cm |
| 13 | 130,2 cm |
| 14 | 139,7 cm |
| 15 | 149,2 cm |
| 16 | 158,7 cm |
| +1 | +9,5 cm |

| | mín.30 x 9 x 40 cm (3 lamas) / máx.280 x 9 x 280 cm (28 lamas) |
|---|---|
| **Referencia** | **SL-01** |
| Puntos / m² | 89 ptos. / m² |
| +2 LED (sup. e inf.) | **+100 ptos.** |

# Notas

## Notas

# Notas

## Notas

# ARMARIOS MODULARES

## *TARIFA TÉCNICA*

/ COLECCIÓN DRESSBOX

LAGRAMA

**Importante**
Lagrama S.L se reserva el derecho a modificar los precios y a realizar modificaciones y mejoras en el producto de esta tarifa.

Las fotografías pueden no representar fielmente los colores y acabados de los muebles debido a la mejora y actualización periódica de los mismos. Consulta la tarifa y el muestrario de acabados actualizado en la web www.lagrama.es

**VERSIÓN 2.01**
Febrero 2026

**TARIFA**
Juvenil.

© Copyright 2026. LAGRAMA, S.L. Todos los derechos reservados. Queda prohibida la reproducción total o parcial de esta tarifa por medio de cualquier procedimiento sin la previa autorización, por escrito, de LAGRAMA, S.L.

# Armarios modulares: Dressbox

Índice / Contenidos.

## Introducción

**4** Presentación
**6** Modulación

**8** Personalización
**10** Tipología de frentes
**11** Tiradores
**12** Cómo realizar un pedido
**14** Datos técnicos
**16** Medidas adaptadas
**18** Ejemplos de armarios singulares

## Armarios valorados

**26** Armarios de ptas. batientes
**30** Armarios de ptas. plegables
**34** Armarios valorados singulares

## Módulos superiores

**46** Presentación
**48** Grupos de alturas.
**49** Modulación y altura del tirador
**50** Distribución de estantes

## Módulos superiores con tapa fuelle. Para armarios de alto 162 y 178 cm

**52** Modulación
**54** Módulos de pta.batiente h.162 cm
**56** Módulos de ptas.plegables h.162 cm
**58** Módulos de pta.batiente h.178 cm
**60** Módulos de ptas.plegables h.178 cm

## Módulos superiores para armarios de alto 202, 225, 240 y 255 cm

**62** Modulación

**64** Módulos de ptas.batientes h.202 cm
**66** Módulos de ptas.plegables h.202 cm
**68** Módulos diáfanos y rincón apilable h.202 cm

**70** Módulos de ptas.batientes h.225 cm
**72** Módulos de ptas.plegables h.225 cm
**76** Módulos de rincón, terminales h.225 cm

**80** Módulos de ptas.batientes h.240 cm
**82** Módulos de ptas.plegables h.240 cm
**86** Módulos de rincón, terminales h.240 cm

**90** Módulos de ptas.batientes h.255 cm
**92** Módulos de ptas.plegables h.255 cm
**96** Módulos de rincón, terminales h.255 cm

## Módulos inferiores

**102** Modulación
**104** Módulos de pta. batiente
**106** Módulos de ptas. plegables
**107** Módulos de pta. abatible
**108** Módulos de cajones
**110** Módulos diáfanos
**112** Módulos singulares

## Módulos para colgar

**118** Modulación
**120** Módulos diáfanos
**121** Módulos de ptas.elevables
**122** Módulos de ptas.batientes
**123** Refuerzos metálicos

## Estantes, cajoneras y accesorios interiores

**126** Estantes y barras de colgar
**128** Cajoneras para ptas.batientes
**129** Cajoneras para ptas.plegables
**130** Accesorios exteriores
**131** Accesorios interiores
**132** Accesorios metálicos
**134** Laterales de remate
**135** Tapas fuelle
**136** Instrucciones de montaje

# ARMARIOS MODULARES

# APILABLES

## El sistema: DressBox

Programa de cajas componibles para configurar armarios de una forma libre. El sistema DressBox se ha diseñado como un nuevo programa para almacenaje que amplia la posibilidad de personalización del armario. Los módulos DressBox son apilables y permiten componer el armario de manera rápida y sencilla, ésta es su principal característica.

El sistema se presenta en 6 alturas: 162 y 178 cm para combinar con Cottage y literas y 202, 225, 240 y 255 cm para combinar con camas plegables o para armarios de libre configuración.

# MÓDULOS INFERIORES

**Características módulos inferiores:**

- Elementos preparados para ir a suelo o apilar sobre otros módulos inferiores. Las alturas para apilar y complementar con módulos superiores son: **23, 39, 55, 71 y 103 cm**.
- Tipología de módulos: diáfanos, cajones, puertas batientes, plegables y abatibles. También se proponen módulos singulares como zapateros, jugueteros y mesas extraíbles.
- Es imprescindible incluir tacos reguladores en los módulos que van a suelo.
- Todos los módulos inferiores se sirven montados.
- Trasera de grueso 4 mm.

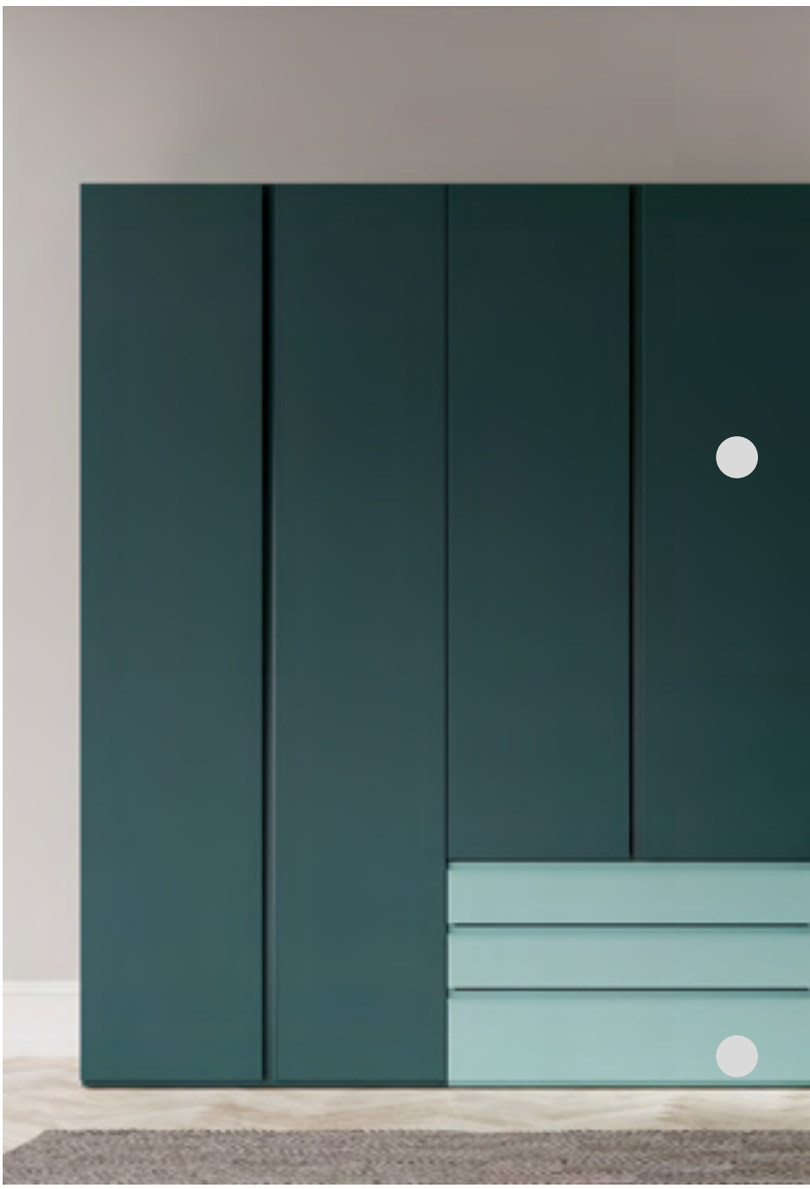

# MÓDULOS SUPERIORES

**Características módulos superiores:**

- Elementos diseñados para ir sobre módulos inferiores o directamente a suelo y alcanzar las alturas propuestas en el programa: **162, 178, 202, 225, 240 y 255 cm.**
- Tipología de módulos: puertas batientes, plegables, diáfanos, rincones, terminales y otras soluciones singulares.
- Es imprescindible incluir tacos reguladores en los módulos que van a suelo.
- Para rematar la composición y ocultar las juntas entre módulos inferiores y módulos superiores el programa propone laterales de remate de grueso 1 cm (opcional).
- Los módulos superiores se sirven desmontados.
- La trasera de los módulos superiores es de 1 cm.
- Incluyen un estante con barra de colgar.

# Armarios personalizados

Presentamos las opciones disponibles para personalizar tu armario DressBox.

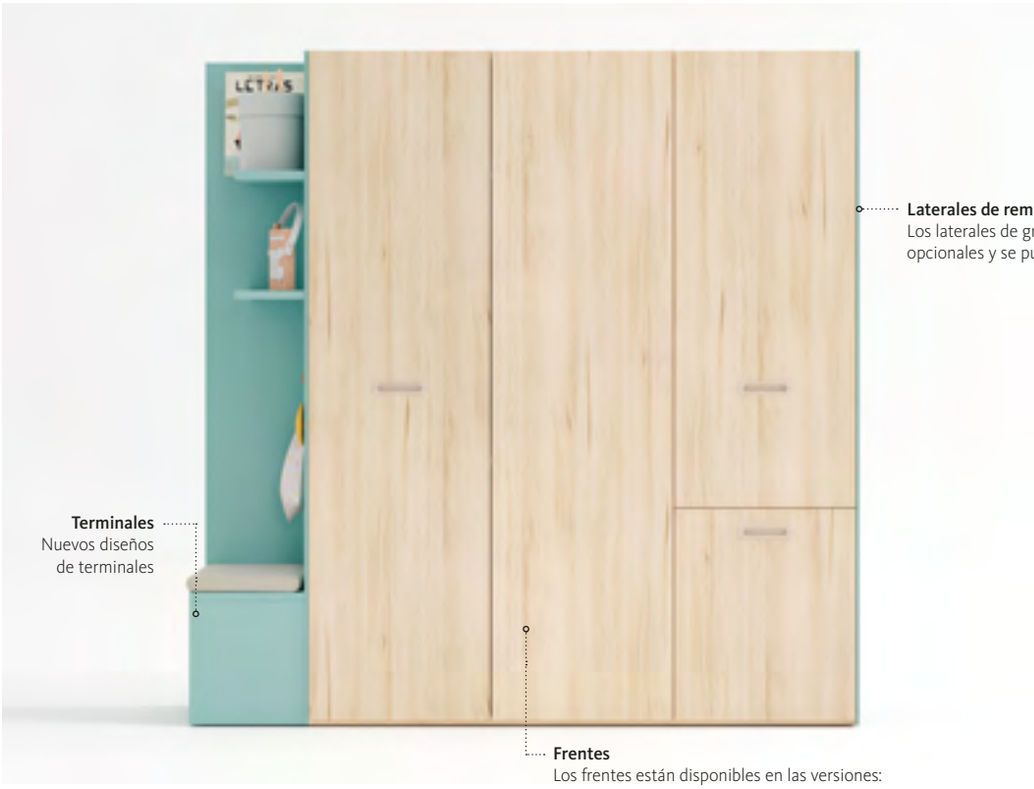


**Laterales de remate**
Los laterales de grueso 1 cm son opcionales y se pueden personalizar.

**Terminales**
Nuevos diseños de terminales

**Frentes**
Los frentes están disponibles en las versiones: A1, AV, Slim y Top.

**Traseras**
Elige el color de la trasera

**Estantes**
Personaliza los estantes

**Opción canto Cómic**
Disponible en: sobre inferior, estantes y frentes.

# COMBINA COLORES AL MÁXIMO

Se puede elegir el acabado de la estructura, la trasera, los estantes, el frente y de los laterales de remate

# Tipología de frentes
# Acabados

## A1

Laminado o lacado.

**Elegir tirador**
(en horizontal)

Ver tiradores.

## AV

Laminado.

**Elegir tirador**
(en vertical)

Ver tiradores.

## Top

Laminado o lacado.

**Tirador Top** incluido
(en toda la altura)

Tirador vertical en:

- **Puertas batientes**

Tirador horizontal en:

- **Cajones**
- **Puertas abatibles**

⚠ **No disponible en puertas plegables**

## Slim

Laminado o lacado.

**Tirador Slim** incluido
(en toda la altura)

Tirador vertical en:

- **Puertas batientes**
- **Puertas plegables**

Tirador horizontal en:

- **Cajones**
- **Puertas abatibles**

## Vitrina

Marco de aluminio lacado.
Cristal templado.
**Tirador Pestaña** (específico para frentes de vitrina).

Tirador vertical en:

- **Módulos superiores e inferiores.**

Tirador horizontal en:

- **Módulos superiores para apilar sobre h.103 cm**

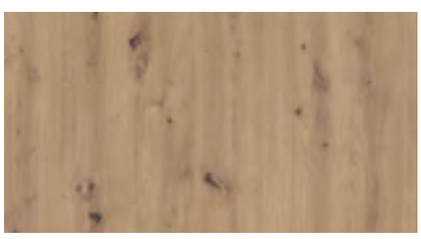

## Laminado

Ver acabados laminados.

El acabado laminado se puede aplicar en todos los frentes.

La dirección de la veta es como se detalla:

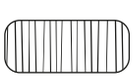

**Veta vertical**
Puertas batientes y plegables.
Versión A1 y AV.

**Veta horizontal**
Cajones y puertas abatibles.

Opción cómic disponible.

## Lacado

Ver lacados.

**Opción color cliente según carta Pantone/NCS/RAL.**

**Incremento: 150 puntos/color.**

⚠ **Incremento por lacar frentes: +66 ptos /m²**

## AV

Ver acabados laminados.

Para indicar el color de cada lama hacerlo de izquierda a derecha, como se muestra a continuación:

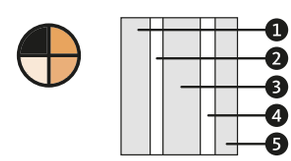


El acabado AV sólo se puede aplicar en los frentes de:

- **Puertas batientes y plegables**

Opción cómic disponible.
Mismo acabado de canto para todas las lamas.

# Tiradores
# Compatibilidad

Tabla de compatibilidad: ***tirador vs versión de frente***:

Los tiradores **Top** y **Slim** van en vertical en puertas y horizontal en cajones. Ocupan todo el alto / ancho del frente.
Los tiradores **Label Cap** y **Pestaña** van situados sobre el canto del frente.

El resto de tiradores van **en horizontal, a 112,5 cm** de altura y quedan **centrados en el frente**.

| **Compatibilidad** Tirador - Frente | Incremento / ud. | A1 | AV | Top | Slim | Vitrina |
|---|---|---|---|---|---|---|
| **Maya** | Sin incremento | • | | | | |
| **Drop** | Sin incremento | • | • | | | |
| **Pomo** | Sin incremento | • | • | | | |
| **Antifaz** | Sin incremento | • | | | | |
| **Ring** | Sin incremento | • | | | | |
| **Bolet** | +6 ptos. | • | • | | | |
| **Bolet XL** | +18 ptos. | • | | | | |
| **Craft** | +6 ptos. | • | | | | |
| **Asa** | Sin incremento | • | | | | |
| **Wagon** | +21 ptos. | • | | | | |
| **Top** | Ver tarifa (versión) | | | • | | |
| **Slim** | Ver tarifa (versión) | | | | • | |
| **Label Cap** | Sin incremento | • | • | | | |
| **Pestaña** | Sin incremento | • | • | | | |
| **Pestaña Vitrina*** | Sin incremento | | | | | • |
| **Palo Alto**** | +22 ptos. | • | • | | | |
| **Palo Bajo** | Sin incremento | • | | | | |
| **Coma** | Sin incremento | • | • | | | |
| **In** | Sin incremento | • | | | | |

* En los frentes de vitrina, el tirador Pestaña es especifico.
** Tirador Palo Alto solo para armarios de puerta entera h.162 / 178 / 202 / 225 / 240 / 255 cm

ⓘ Todos los tiradores se sirven lacados en cualquier acabado unicolor de la carta de acabados.
ⓘ Los tiradores de madera maciza (Bolet / Craft / Palo Alto y Bajo) se pueden teñir en los acabados de chapas de la carta de acabados.

***En nuestros catálogos y nuestra web podrás encontrar fotografías de los tiradores.***
***www.lagrama.es/tiradores/***

# AYUDA: Cómo configurar correctamente

## Módulos superiores. Grupos de alturas: 162, 178, 202, 225, 240 y 255 cm

Los módulos superiores se presentan agrupados según la altura del armario: 162, 178, 202, 225, 240 y 255 cm.

Se pueden combinar módulos superiores del mismo grupo. Si se combinan módulos de diferentes grupos el tirador y los estantes quedan desalineados respecto al resto de módulos.

Para los módulos de los grupos h.162 cm y h.178 cm es imprescindible añadir la tapa fuelle. Pedir a parte.

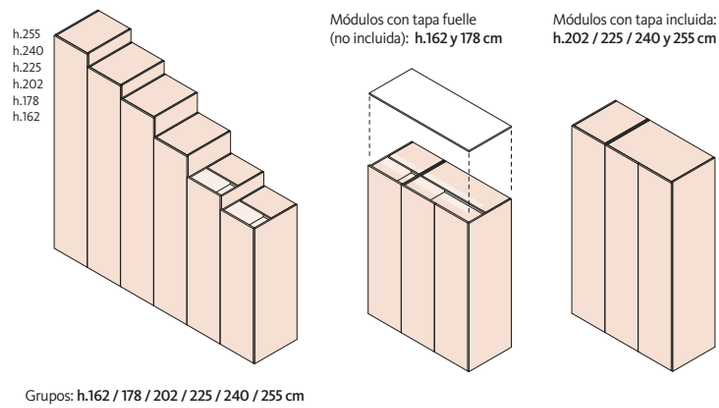


## Importante:

⚠ **Combinar módulos del mismo grupo de alturas evita que el tirador quede desalineado.**
Ver dibujo: Manteniendo grupo de alturas.

⚠ **Añadir tacos reguladores a los módulos que van a suelo.**

⚠ **Imprescindible dibujo de la composición en el pedido.**

## Indicaciones

Los módulos inferiores tienen que alcanzar las alturas: 23, 39, 55, 71 y 103 cm. Los módulos superiores están tarifados para ir sobre estas 5 alturas y alcanzar la altura total del armario.

Los módulos inferiores sólo deben llevar tapa si no se desea apilar ningún módulo encima.

Para ocultar juntas se propone un lateral de remate de grueso 1 cm.

**En los módulos con 1 puerta es imprescindible indicar la mano de apertura de las puertas.**

Debe indicarse el acabado de todas las piezas: estructura (costados, buc superior e inferior), estantes interiores, trasera, frentes y tiradores.

**Los módulos Dressbox se sirven sin rebaje para zócalo. Para salvar el zócalo se deben adelantar los módulos y equiparlos con laterales de remate salva zócalos.**

Los módulos de ancho 121,6 cm tienen un refuerzo en la trasera y los estantes son especiales para este ancho.

**MANTENIENDO GRUPO DE ALTURAS**

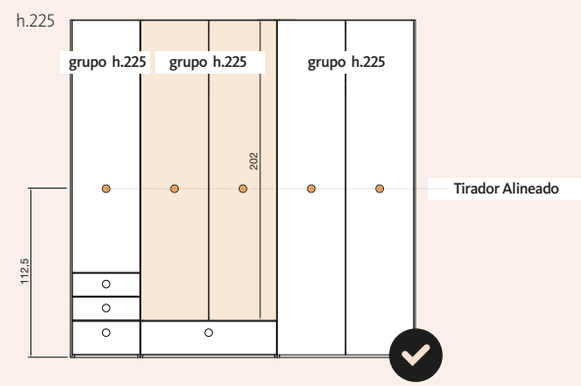


**MEZCLANDO REFERENCIAS DE DISTINTOS GRUPOS DE ALTURAS**

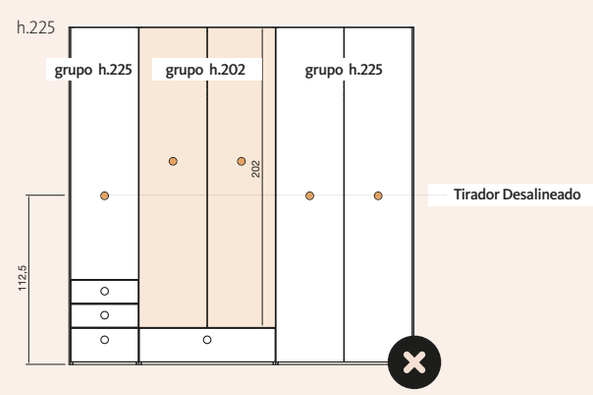


## Armarios valorados

En la primera sección de la tarifa puedes encontrar armarios valorados y ejemplos singulares con un código que identifica la configuración. Ejemplo:

CONFIGURACIÓN **D.0.17**

⚠ **Es importante que junto al código se indique el ancho y el alto del armario deseado.**

# Cómo realizar un pedido: Ejemplo

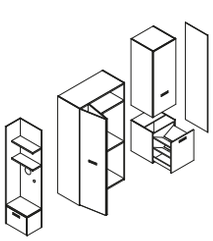

| | DESCRIPCIÓN | MEDIDAS | REF. | PT. | ACABADOS |
|---|---|---|---|---|---|
| A | Terminal banco zapatero | 40 x 58 x 240 | WRS-380 | 243 | |
| B | Dressbox. Módulo sup. h.240 - Ptas. Plegables - A1 | 121,6 x 60 x 240 | WRL-386 | 707 | |
| B² | Dressbox. Estante con barra (x1) | 118,3 x 56 x 3 | WIE-6B | 70 | |
| C | Dressbox. Módulo sup. h.240 - Pta. Batiente - A1 | 60,8 x 60 x 169 | WRP-244 | 299 | |
| C¹ | Estante (x2) | 57,5 x 54,9 x 3 | WIE-4F | 24 | |
| D | Dressbox. Módulo inf. - Zapatero extraible | 60,8 x 60 x 71 | WDZ-64 | 237 | |
| E | Lateral de remate (x1) | 60 x 1 x 240 | WEL-381 | 49 | |

- Versión de puerta: **A1**
- Tirador: **Craft** (+6 ptos. por frente)
- Acabados:

Ártico  Haya

- Medida armario: **223,4 x 60 x 240** cm
- Precio: **1677 puntos**

Nota: Necesario añadir taco regulador en módulo "B".
Incremento ya aplicado +18 puntos por módulo. Ver tarifa.

Nota: Cojín opcional para modulo "A".
+103 puntos. Incremento no aplicado. Ver tarifa.

# Datos técnicos

## Información técnica

**Dressbox** es un programa de cajas apilables para configurar armarios de forma flexible. Se presenta con tres tipologías de módulos: inferiores, superiores y para colgar. Disponibles según modulación en diferentes alturas, anchuras y profundidades.

⚠ **Los módulos no incluyen reguladores a suelo. Es imprescindible pedir los reguladores a parte para los módulos a suelo.**

El programa **Dressbox** está diseñado para adaptarse completamente al programa **Lifebox**.

Tipologías de módulos:

**Inferiores:** Módulos para ir a suelo o para apilar. Se sirven montados de fábrica. Trasera de 4 mm. Imprescindible incluir tacos reguladores si el módulo va a suelo. La altura máxima propuesta para apilar módulos inferiores es de 103 cm. Las alturas propuestas para completar el armario con un módulo superior son: **23, 39, 55, 71 y 103 cm**

**Superiores (para tapa fuelle):** Las alturas de **162 y 178 cm** se proponen con tapa fuelle para evitar juntas visibles. Los módulos superiores se sirven desmontados. Trasera de 10 mm. Imprescindible incluir tacos si van a suelo.

**Superiores (con tapa):** Las alturas **202, 225, 240 y 255 cm** llevan la tapa de 3 cm incluida. Se sirven desmontados. Trasera de 10 mm. Imprescindible incluir tacos si van a suelo.

**Para colgar:** Módulos preparados para colgar, incluyen herraje. Se sirven montados de fábrica. Trasera de 4 mm. Imprescindible añadir refuerzo metálico para módulos de fondo 60 cm. Alturas propuestas: **32, 39, 55 y 71 cm**

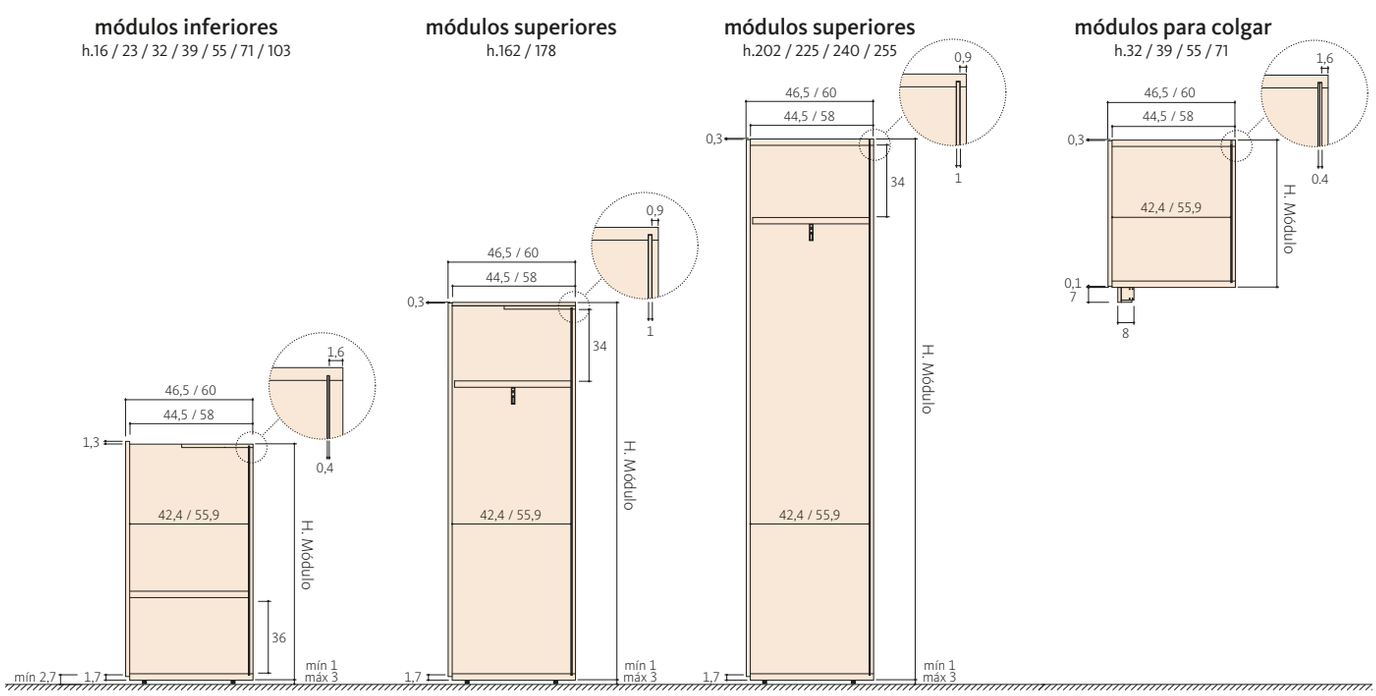


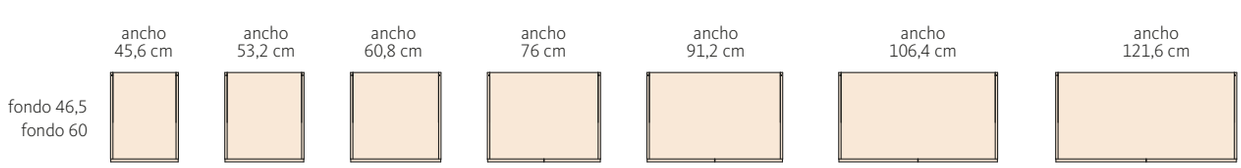

# Datos técnicos

## Componentes y espesores. Módulos inferiores y para colgar

| | | |
|---|---|---|
| A | **Costados.** Tablero laminado | **1,6 cm** |
| B | **Estante superior.** Tablero laminado | **1,6 cm** |
| C | **Trasera*.** Tablero laminado | **0,4 cm** |
| D | **Frentes.** Tablero laminado o lacado | **1,9 cm** |
| E | **Estante inferior / interior.** Tablero laminado | **3 cm** |

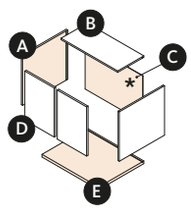


⚠ *Las traseras de los módulos de ancho superior a 106,4 cm se sirven partidas en 3: los 2 tramos exteriores son tableros de grueso 0,4 cm y el tramo central es de 1,6 cm.

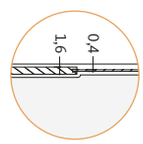


## Módulos superiores

| | | |
|---|---|---|
| A | **Costados.** Tablero laminado | **1,6 cm** |
| B | **Estantes.** Tablero laminado | **3 cm** |
| C | **Trasera*.** Tablero laminado | **1 cm** |
| D | **Frentes.** Tablero laminado o lacado | **1,9 cm** |
| E | **Lateral remate.** Tablero laminado | **1 cm** |

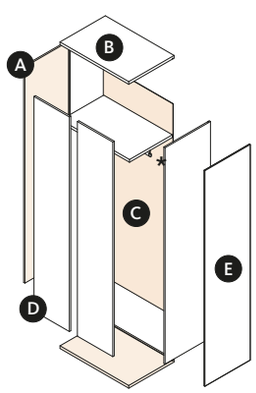


⚠ *Las traseras de los módulos de ancho superior a 106,4 cm se sirven partidas en 3: los 2 tramos exteriores son tableros de grueso 1 cm y el tramo central es de 2,2 cm.
Unidos mediante recalada.
El ancho del tramo central es siempre de 34,2 cm.

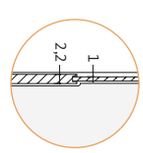


## Notas para el montaje

Los módulos inferiores se suministran montados y los superiores desmontados.

Todos van dotados del correspondiente herraje para su unión. Para unir elementos en ancho se suministra un tubeto roscado con un embellecedor metálico.

⚠ Para montajes empotrados es necesario una **holgura de +2 cm en alto y +5 cm en ancho.**

## Barras interiores

**Barras rectangulares con goma.** Barras de aluminio en acabado negro mate. Con goma de PVC semiblanda para evitar el ruido de las perchas.

El herraje para colgar permite su instalación sobre el costado o bajo el estante.

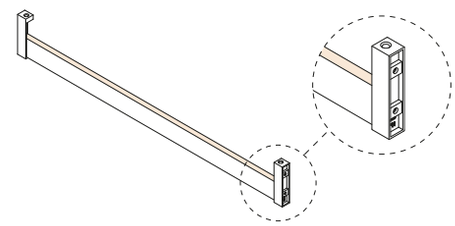

## Cajones

**Acabado interior en color nácar.** Doble frente para mayor robustez. Guías metálicas ocultas Quadro® de Hettich® con freno, certificados para 60.000 ciclos de uso.
**Extracción total opcional** (+13 ptos/ cajón.)

Hettich

## Puertas batientes / abatibles

Bisagras Salice® - ø35 mm
Con freno incorporado

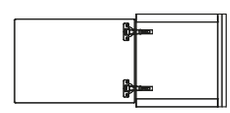

SALICE

## Puertas abatibles

Pistones a gas AeroLift®
de Formenti & Giovenzana.

Elevación asistida.
Cierre suave.

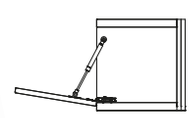

FGV FORMENTI & G.

## Herraje para colgar a pared

Herraje para los módulos colgados (altillos).
Todos los módulos para colgar incluyen el herraje.

Permite la regulación en ancho y alto.
Incluye bloqueo del perno de fijación para evitar que se pueda descolgar el módulo.

**Nota:** El fabricante puede variar el herraje sin previo aviso con la finalidad de mejorar las características técnicas del producto.

# Medidas adaptadas: Módulos superiores

## Modificación de dimensiones módulos superiores

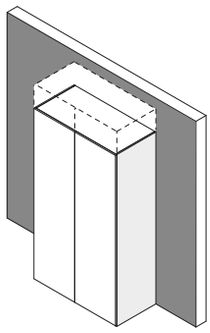

Reducción altura

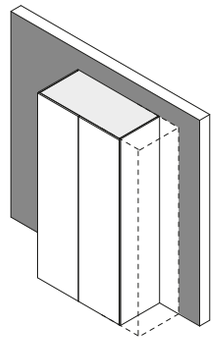

Reducción anchura

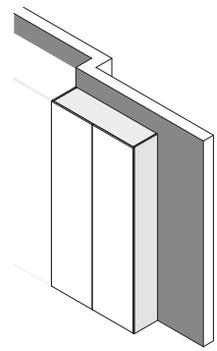

Reducción fondo

| Módulos superiores Dressbox | Reducir dimensiones |
|---|---|
| Reducción de medida en 1, 2 o 3 dimensiones | **Sin incremento**<br>Precio de la medida superior |

## Cajeados módulos superiores Dressbox

ⓘ Los módulos cajeados se montarán en fábrica para su comprobación

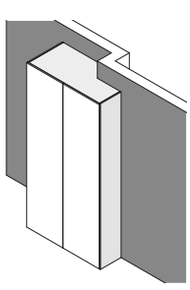

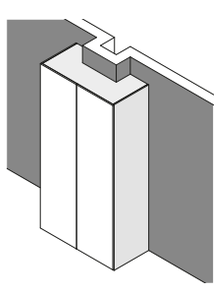

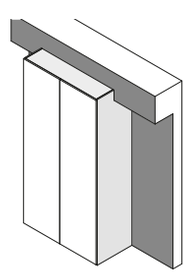

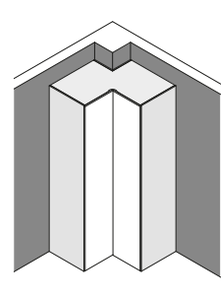

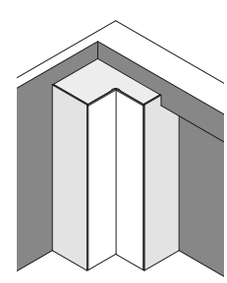

| Cajeado lateral | Cajeado central | Cajeado horizontal | Cajeado rincón | Cajeado rincón horizontal |
|---|---|---|---|---|
| +200 puntos | +200 puntos | +200 puntos | +200 puntos | +200 puntos |
| Precio por cada módulo cajeado | | | | |

ⓘ Incremento no acumulativo: por dos o más cajeados se aplicará solo un incremento de 200 puntos.

# Medidas adaptadas: Módulos inferiores

## Modificación de dimensiones módulos inferiores ó para colgar

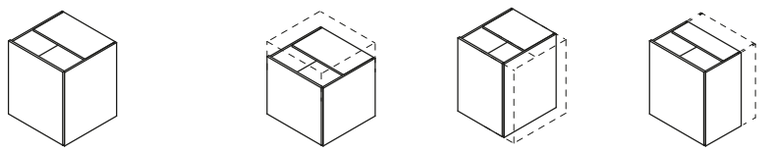


| Módulos inferiores o para colgar Dressbox | Reducir dimensiones |
|---|---|
| Módulos con puertas o diáfanos | **Sin incremento**<br>Precio de la medida superior |
| Módulos con cajones<br>Con cajones de fondo mínimo 32 cm | |
| Elementos metálicos | **+ 15%**<br>Sobre el precio de la referencia a modificar |

ⓘ Incremento no acumulativo: en elementos metálicos, por dos o más modificaciones, se aplicará solo un incremento del 15%

## Cajeados módulos inferiores Dressbox

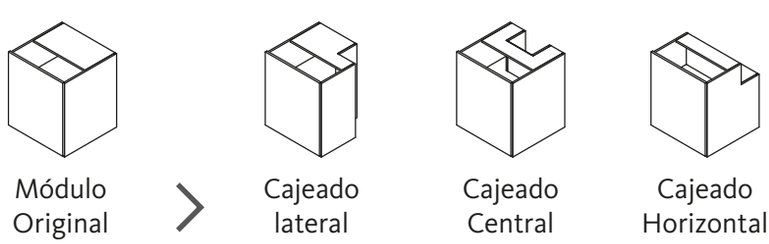


| Módulos inferiores Dressbox | Cajeados |
|---|---|
| Módulos con puertas o diáfanos | **+ 20%**<br>sobre el precio de la referencia a modificar |
| Módulos con cajones y/o zapateros extraíbles | **+ 30%**<br>sobre el precio de la referencia a modificar |

ⓘ Incremento no acumulativo: por dos o más cajeados se aplicará solo un incremento: del 20% o del 30%

# Ejemplo de armario Dressbox

## Armarios Dressbox singulares

Fondo 60 cm

ⓘ Tapa para armarios de h.162 y 178 cm incluida en la valoración

ⓘ Reguladores a suelo incluidos en las valoraciones

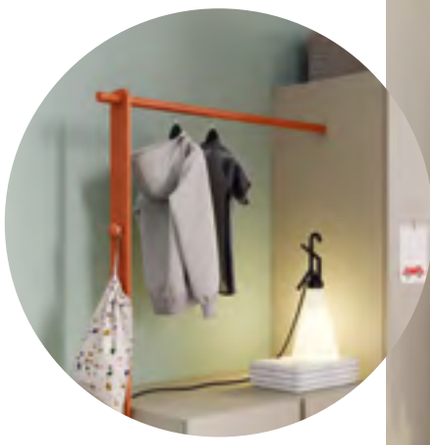

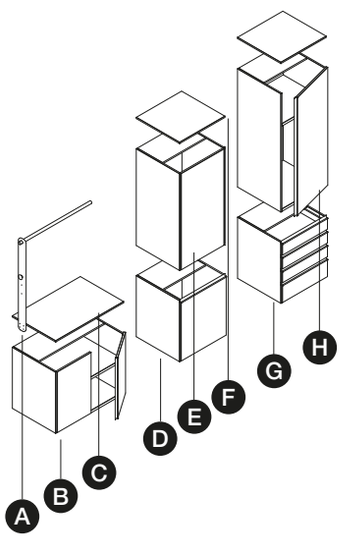


| | DESCRIPCIÓN | MEDIDAS | REF. | PT. | ACABADOS |
|---|---|---|---|---|---|
| A | Dressbox galán - poste | 9 x 2 x 106 | WEM-10 | 38 | |
| A² | Dressbox galán - barra | 97,7 x ø3,5 | WEB-35 | 22 | |
| B | Dressbox. Módulo inf. - Ptas. Batientes - Top | 91,2 x 60 x 71 | WDP-63 | 241 | |
| C | Dressbox. Tapa fuelle | 91,2 x 58,1 x 1,6 | WDT-1 | 26 | |
| D | Dressbox. Módulo inf. - Pta. Batiente - Top | 45,6 x 60 x 71 | WDP-62 | 150 | |
| E | Dressbox. Módulo sup. h.178 - Batiente - Top | 45,6 x 60 x 114 | WDP-122 | 208 | |
| E² | Dressbox. Estante | 42,3 x 56 x 3 | WIE-2F | 20 | |
| F | Dressbox. Tapa fuelle (x2) | 45,6 x 58,1 x 1,6 | WDT-1 | 13 | |
| G | Dressbox. Módulo inf. - Cajones - Top | 45,6 x 60 x 71 | WDC-62 | 287 | |
| H | Dressbox. Módulo sup. h.178 - Pta Batiente - Top | 45,6 x 60 x 139 | WDP-162 | 230 | |

- Versión de puerta: **Top**
- Tirador: **Top** (incluido)
- Acabados:

Cendra  Canyon  Siena

- Medida armario: **182,4 x 60 x 210** cm
- Precio: **1.248 puntos**

Nota: Necesario añadir taco regulador en módulos "B", "D" y "G".
Incremento ya aplicado +12 puntos por módulo. Ver tarifa.

# Ejemplo de armario Dressbox

## Armarios Dressbox singulares

Fondo 60 cm

ⓘ Incremento del tirador Craft incluido en el total

ⓘ Reguladores a suelo incluidos en las valoraciones

ⓘ Colgadores Bolet no incluidos

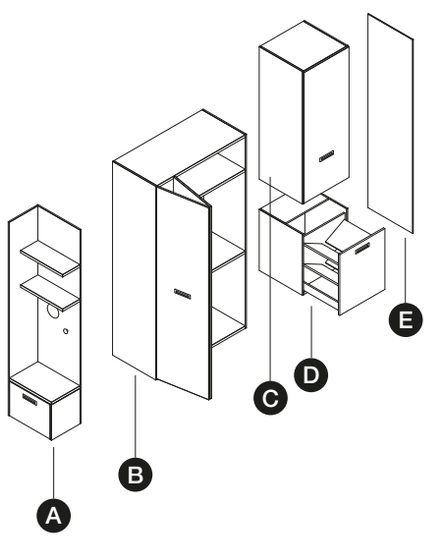


| | DESCRIPCIÓN | MEDIDAS | REF. | PT. | ACABADOS |
|---|---|---|---|---|---|
| A | Terminal banco zapatero | 40 x 58 x 240 | WRS-380 | 243 | |
| B | Dressbox. Módulo sup. h.240 - Ptas. Plegables - A1 | 121,6 x 60 x 240 | WRL-386 | 707 | |
| B² | Dressbox. Estante con barra (x1) | 118,3 x 56 x 3 | WIE-6B | 70 | |
| C | Dressbox. Módulo sup. h.240 - Pta. Batiente - A1 | 60,8 x 60 x 169 | WRP-244 | 299 | |
| C¹ | Estante (x2) | 57,5 x 54,9 x 3 | WIE-4F | 24 | |
| D | Dressbox. Módulo inf. - Zapatero extraible | 60,8 x 60 x 71 | WDZ-64 | 237 | |
| E | Lateral de remate (x1) | 60 x 1 x 240 | WEL-381 | 49 | |

- Versión de puerta: **A1**
- Tirador: **Craft (+6 ptos. por frente)**
- Acabados:

Ártico  Haya

- Medida armario: **187,4 x 60 x 240** cm
- Precio: **1.677 puntos**

Nota: Necesario añadir taco regulador en módulo "B".
Incremento ya aplicado +18 puntos por módulo. Ver tarifa.

Nota: Cojín opcional para modulo "A".
+103 puntos. Incremento no aplicado. Ver tarifa.

# Ejemplo de armario Dressbox

## Armarios Dressbox singulares

Fondo 60 cm

ⓘ Tapa para módulos inferiores incluida en la valoración

ⓘ Reguladores a suelo incluidos en las valoraciones

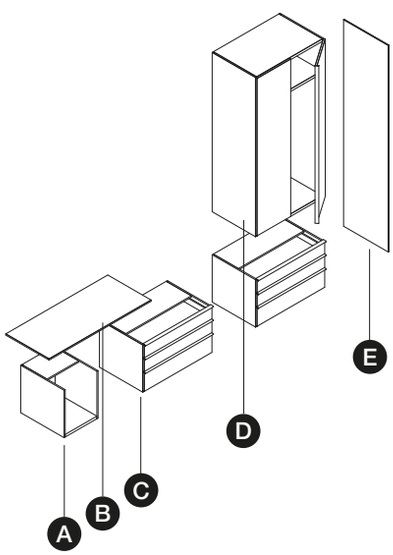

| | DESCRIPCIÓN | MEDIDAS | REF. | PT. | ACABADOS |
|---|---|---|---|---|---|
| A | Dressbox. Módulo inf. - Diáfano | 45,6 x 58,1 x 55 | WDH-52 | 73 | |
| B | Dressbox. Tapa fuelle | 136,8 x 58,1 x 1,6 | WDT-1 | 38 | |
| C | Dressbox. Módulo inf. - Cajones - Slim (x2) | 91,2 x 60 x 55 | WDC-53 | 294 | |
| D | Dressbox. Módulo sup. h.240 - Ptas.Batientes - Slim | 91,2 x 60 x 185 | WRP-293 | 480 | |
| E | Dressbox. Lateral de remate | 60 x 1 x 240 | WEL-381 | 49 | |

- Versión de puerta: **Slim**
- Tirador: **Slim** (incluido)
- Acabados:

Nácar  Nogal

- Medida armario: **229 x 60 x 240** cm
- Precio: **1.228 puntos**

Nota: Necesario añadir taco regulador en módulos "A" y "C"
Incremento ya aplicado +12 puntos por módulo. Ver tarifa.

# Ejemplo de armario Dressbox

## Armarios Dressbox singulares

Fondo 60 cm

ⓘ Reguladores a suelo incluidos en las valoraciones

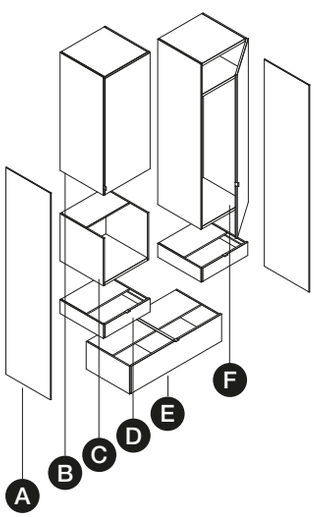


| | DESCRIPCIÓN | MEDIDAS | REF. | PT. | ACABADOS |
|---|---|---|---|---|---|
| A | Dressbox. Lateral de remate (x2) | 60 x 1 x 240 | WEL-381 | 49 | |
| B | Dressbox. Módulo sup. h.240 - Pta. Batiente - A1 | 60,8 x 60 x 137 | WRP-154 | 262 | |
| C | Dressbox. Módulo inf. - Diáfano | 60,8 x 58,1 x 55 | WDH-54 | 69 | |
| D | Dressbox. Módulo inf. - Cajones (x2) | 60,8 x 60 x 16 | WDC-14 | 96 | |
| E | Dressbox. Módulo inf. - Pta. abatible | 121,6 x 60 x 32 | WDA-36 | 203 | |
| F | Dressbox. Módulo sup. h.240 - Batiente - A1 | 60,8 x 60 x 192 | WRP-324 | 333 | |

- Versión de puerta: **A1**
- Tirador: **Label Cap**
- Acabados:

Topo  Cendra  Haya

- Medida armario: **123,6 x 60 x 240** cm
- Precio: **1.157 puntos**

Nota: Necesario añadir taco regulador en módulo "E".
Incremento ya aplicado +18 puntos. Ver tarifa.

# Ejemplo de armario Dressbox

## Armarios Dressbox singulares

Fondo 60 cm

ⓘ Reguladores a suelo incluidos en las valoraciones

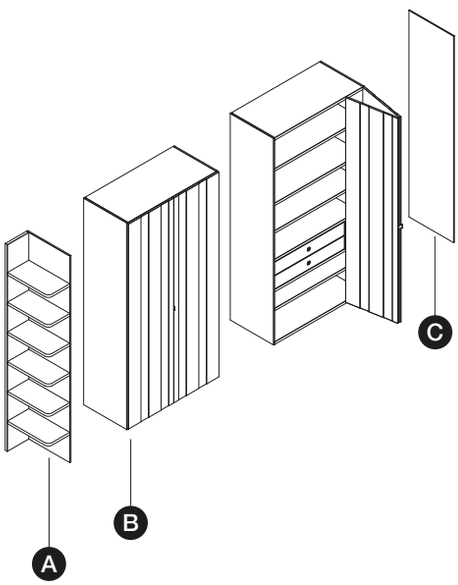


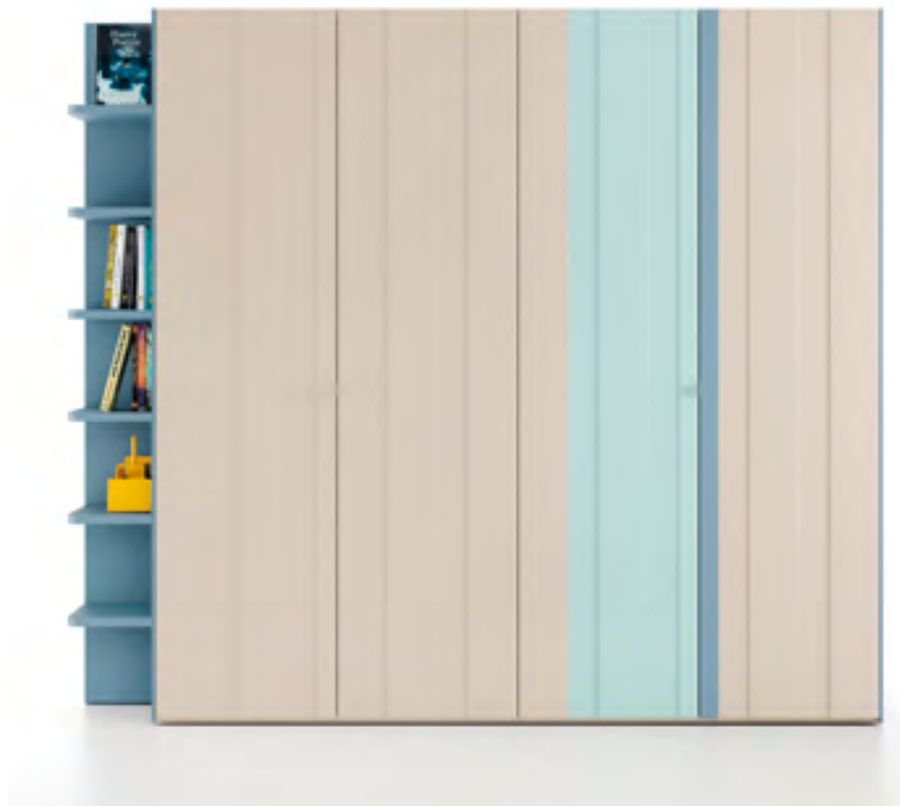

| | DESCRIPCIÓN | MEDIDAS | REF. | PT. | ACABADOS |
|---|---|---|---|---|---|
| A | Dressbox. Terminal expositor | 30,4 x 58 x 240 | WRX-380 | 210 | |
| B | Dressbox. Módulo sup. h.240 - Ptas. Plegables - AV (x2) | 121,6 x 60 x 240 | WRL-386 | 881 | |
| B² | Dressbox cajonera interior para ptas.plegables (x2) | 118,1 x 49 x 38 | WIC-26P | 176 | |
| B³ | Estantes (x2) | 118,3 x 54,9 x 3 | WIE-6F | 41 | |
| C | Dressbox. Lateral de remate (x1) | 60 x 1 x 240 | WEL-381 | 49 | |

- Versión de puerta: **AV**
- Tirador: **Label Cap**
- Acabados:

Calcio  Ártico  Bruma

- Medida armario: **274,6 x 60 x 240** cm
- Precio: **2.455 puntos**

Nota: Necesario añadir taco regulador en módulos "B".
Incremento ya aplicado +18 puntos por módulo. Ver tarifa.

# Ejemplo de armario Dressbox

## Armarios Dressbox singulares

Fondo 60 cm

ⓘ Reguladores a suelo incluidos en las valoraciones

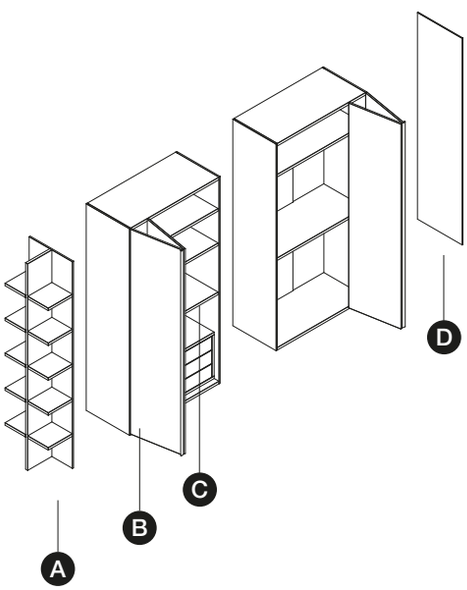


| | DESCRIPCIÓN | MEDIDAS | REF. | PT. | ACABADOS |
|---|---|---|---|---|---|
| A | Terminal doble | 58,1 x 34 x 240 | TD-53 | 297 | |
| B | Dressbox. Módulo sup. h.240 - Ptas. Plegables - Slim (x2) | 121,6 x 60 x 240 | WRL-386 | 725 | |
| B² | Dressbox. Cajonera interior para ptas.plegables | 118,1 x 49 x 54 | WIC-36P | 229 | |
| C | Dressbox. Estantes (x3) | 118,3 x 54,9 x 3 | WIE-6F | 41 | |
| D | Dressbox. Lateral de remate | 60 x 1 x 240 | WEL-381 | 49 | |

- Versión de puerta: **Slim**
- Tirador: **Slim** (incluido)
- Acabados:

Siena  Haya

- Medida armario: **278,2 x 60 x 240** cm
- Precio: **2.148 puntos**

Nota: Necesario añadir taco regulador en módulos "B".
Incremento ya aplicado +18 puntos por módulo. Ver tarifa.

# ARMARIOS VALORADOS

Armarios Dressbox valorados: propuestas con puertas iguales y propuestas singulares.

Busca según el ancho deseado y escoge entre las diferentes alturas del programa.
Te indicamos la valoración de los armarios en cada una de las versiones del frente.

## Armarios valorados

**26** Armarios de ptas. batientes
**30** Armarios de ptas. plegables
**34** Armarios valorados singulares

CONFIGURACIÓN
**D.X.X**

En las propuestas formadas por más de 1 referencia se propone un código para agilizar la preparación del pedido. Es importante que junto al código se indique al ancho y el alto del armario deseado.

# Armarios valorados - Ptas. Batientes

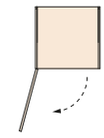

## Armarios Dressbox con puertas batientes iguales

Fondo 60 / 46,5 cm

ⓘ Incremento de los tiradores: Bolet, Bolet XL, Craft y Palo Alto no incluidos

ⓘ Tapa para armarios de h.162 y 178 cm incluida en la valoración

ⓘ Incluye estante superior con barra de colgar en cada módulo

ⓘ Reguladores a suelo incluidos en las valoraciones

ⓘ Indicar mano de apertura (I ó D)

ancho
**45,6** cm

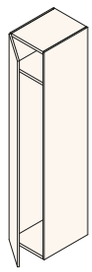

ⓘ Puerta: **45,3 cm**

| | | alto 162 cm | alto 178 cm | alto 202 cm | alto 225 cm | alto 240 cm | alto 255 cm |
|---|---|---|---|---|---|---|---|
| Versión / Ref. | | WDP-222 | WDP-262 | WRP-432 | WRP-362 | WRP-382 | WRP-392 |
| Fondo 60 | A1 | 268 | 287 | 304 | 331 | 346 | 360 |
| | AV | 339 | 362 | 385 | 417 | 434 | 451 |
| | Top | 291 | 312 | 333 | 363 | 381 | 397 |
| | Slim | 279 | 300 | 319 | 348 | 364 | 380 |
| Fondo 46,5 | | -25 | -27 | -28 | -31 | -33 | -34 |

ancho
**53,2** cm

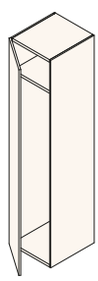

ⓘ Puerta: **52,9 cm**

| | | alto 162 cm | alto 178 cm | alto 202 cm | alto 225 cm | alto 240 cm | alto 255 cm |
|---|---|---|---|---|---|---|---|
| Versión / Ref. | | WDP-227 | WDP-267 | WRP-437 | WRP-367 | WRP-387 | WRP-397 |
| Fondo 60 | A1 | 287 | 307 | 325 | 353 | 370 | 384 |
| | AV | 358 | 382 | 406 | 439 | 457 | 475 |
| | Top | 310 | 332 | 354 | 385 | 405 | 421 |
| | Slim | 298 | 320 | 340 | 370 | 388 | 404 |
| Fondo 46,5 | | -27 | -29 | -30 | -32 | -34 | -35 |

ancho
**60,8** cm

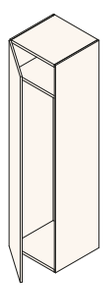

ⓘ Puerta: **60,5 cm**

| | | alto 162 cm | alto 178 cm | alto 202 cm | alto 225 cm | alto 240 cm | alto 255 cm |
|---|---|---|---|---|---|---|---|
| Versión / Ref. | | WDP-224 | WDP-264 | WRP-434 | WRP-364 | WRP-384 | WRP-394 |
| Fondo 60 | A1 | 305 | 327 | 346 | 375 | 393 | 408 |
| | AV | 377 | 402 | 426 | 460 | 480 | 499 |
| | Top | 328 | 352 | 375 | 407 | 428 | 445 |
| | Slim | 316 | 340 | 361 | 392 | 411 | 428 |
| Fondo 46,5 | | -28 | -30 | -32 | -34 | -35 | -36 |

ancho
**76** cm

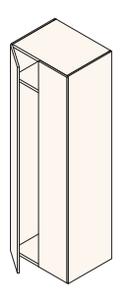

ⓘ Puerta: **2 x 37,7 cm**

| | | alto 162 cm | alto 178 cm | alto 202 cm | alto 225 cm | alto 240 cm | alto 255 cm |
|---|---|---|---|---|---|---|---|
| Versión / Ref. | | WDP-225 | WDP-265 | WRP-435 | WRP-365 | WRP-385 | WRP-395 |
| Fondo 60 | A1 | 389 | 419 | 441 | 481 | 499 | 518 |
| | AV | 515 | 552 | 602 | 652 | 678 | 701 |
| | Top | 435 | 469 | 499 | 545 | 569 | 592 |
| | Slim | 411 | 445 | 471 | 515 | 535 | 558 |
| Fondo 46,5 | | -32 | -34 | -34 | -36 | -38 | -39 |

ancho
**91,2** cm

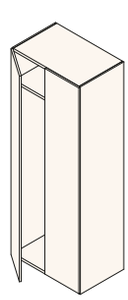

ⓘ Puerta: **2 x 45,3 cm**

| | | alto 162 cm | alto 178 cm | alto 202 cm | alto 225 cm | alto 240 cm | alto 255 cm |
|---|---|---|---|---|---|---|---|
| Versión / Ref. | | WDP-223 | WDP-263 | WRP-433 | WRP-363 | WRP-383 | WRP-393 |
| Fondo 60 | A1 | 433 | 463 | 498 | 528 | 551 | 570 |
| | AV | 576 | 615 | 660 | 700 | 727 | 752 |
| | Top | 479 | 513 | 556 | 592 | 621 | 644 |
| | Slim | 455 | 489 | 528 | 562 | 587 | 610 |
| Fondo 46,5 | | -36 | -37 | -37 | -39 | -40 | -41 |

# Armarios valorados - Ptas. Batientes

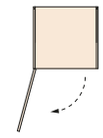

## Armarios Dressbox con puertas batientes iguales

Fondo 60 / 46,5 cm

ⓘ Incremento de los tiradores: Bolet, Bolet XL, Craft y Palo Alto no incluidos

ⓘ Incluye estante superior con barra de colgar en cada módulo

ⓘ Reguladores a suelo incluidos en las valoraciones

ⓘ Tapa para armarios de h.162 y 178 cm incluida en la valoración

ancho
**106,4** cm

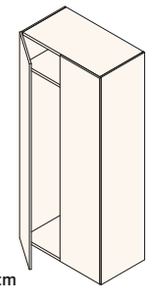

ⓘ Puerta: **2 x 52,9 cm**

| | | alto 162 cm | alto 178 cm | alto 202 cm | alto 225 cm | alto 240 cm | alto 255 cm |
|---|---|---|---|---|---|---|---|
| Versión / Ref. | | WDP-2211 | WDP-2611 | WRP-4311 | WRP-3611 | WRP-3811 | WRP-3911 |
| Fondo 60 | A1 | 476 | 506 | 555 | 575 | 603 | 622 |
| | AV | 636 | 677 | 718 | 748 | 776 | 803 |
| | Top | 522 | 556 | 613 | 639 | 673 | 696 |
| | Slim | 498 | 532 | 585 | 609 | 639 | 662 |
| Fondo 46,5 | | -38 | -38 | -39 | -41 | -42 | -43 |

ancho
**121,6** cm

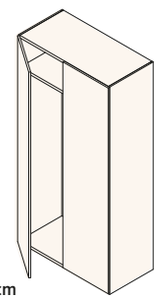

ⓘ Puerta: **2 x 60,5 cm**

| | | alto 162 cm | alto 178 cm | alto 202 cm | alto 225 cm | alto 240 cm | alto 255 cm |
|---|---|---|---|---|---|---|---|
| Versión / Ref. | | WDP-226 | WDP-266 | WRP-436 | WRP-366 | WRP-386 | WRP-396 |
| Fondo 60 | A1 | 528 | 566 | 614 | 641 | 668 | 692 |
| | AV | 671 | 715 | 780 | 811 | 842 | 875 |
| | Top | 574 | 616 | 672 | 705 | 738 | 766 |
| | Slim | 550 | 592 | 644 | 675 | 704 | 732 |
| Fondo 46,5 | | -40 | -42 | -42 | -44 | -46 | -47 |

ⓘ Indicar mano (I ó D)

ancho
**136,8** cm

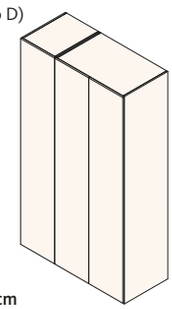

CONFIGURACIÓN
**D.0.1**
indicar altura del armario

ⓘ Puerta: **3 x 45,3 cm**

| | | alto 162 cm | alto 178 cm | alto 202 cm | alto 225 cm | alto 240 cm | alto 255 cm |
|---|---|---|---|---|---|---|---|
| Versión / Ref. | | WDP-222<br>WDP-223 | WDP-262<br>WDP-263 | WRP-432<br>WRP-433 | WRP-362<br>WRP-363 | WRP-382<br>WRP-383 | WRP-392<br>WRP-393 |
| Fondo 60 | A1 | 700 | 749 | 802 | 859 | 897 | 930 |
| | AV | 914 | 976 | 1045 | 1117 | 1161 | 1203 |
| | Top | 769 | 824 | 889 | 955 | 1002 | 1041 |
| | Slim | 733 | 788 | 847 | 910 | 951 | 990 |
| Fondo 46,5 | | -61 | -64 | -65 | -70 | -73 | -75 |

ancho
**152** cm

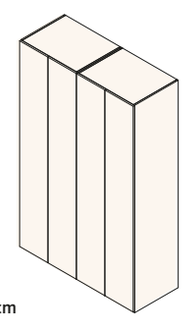

CONFIGURACIÓN
**D.0.2**
indicar altura del armario

ⓘ Puerta: **4 x 37,7 cm**

| | | alto 162 cm | alto 178 cm | alto 202 cm | alto 225 cm | alto 240 cm | alto 255 cm |
|---|---|---|---|---|---|---|---|
| Versión / Ref. (x2) | | WDP-225 | WDP-265 | WRP-435 | WRP-365 | WRP-385 | WRP-395 |
| Fondo 60 | A1 | 778 | 838 | 882 | 962 | 998 | 1036 |
| | AV | 1030 | 1104 | 1204 | 1304 | 1356 | 1402 |
| | Top | 870 | 938 | 998 | 1090 | 1138 | 1184 |
| | Slim | 822 | 890 | 942 | 1030 | 1070 | 1116 |
| Fondo 46,5 | | -64 | -68 | -68 | -72 | -76 | -78 |

ⓘ Indicar mano (I ó D)

ancho
**159,6** cm

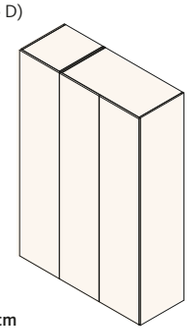

CONFIGURACIÓN
**D.0.3**
indicar altura del armario

ⓘ Puerta: **3 x 52,9 cm**

| | | alto 162 cm | alto 178 cm | alto 202 cm | alto 225 cm | alto 240 cm | alto 255 cm |
|---|---|---|---|---|---|---|---|
| Versión / Ref. | | WDP-227<br>WDP-2211 | WDP-267<br>WDP-2611 | WRP-437<br>WRP-4311 | WRP-367<br>WRP-3611 | WRP-387<br>WRP-3811 | WRP-397<br>WRP-3911 |
| Fondo 60 | A1 | 763 | 813 | 880 | 928 | 973 | 1006 |
| | AV | 994 | 1059 | 1124 | 1187 | 1233 | 1278 |
| | Top | 832 | 888 | 967 | 1024 | 1078 | 1117 |
| | Slim | 796 | 852 | 925 | 979 | 1027 | 1066 |
| Fondo 46,5 | | -65 | -67 | -69 | -73 | -76 | -78 |

# Armarios valorados - Ptas. Batientes

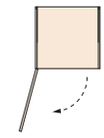

## Armarios Dressbox con puertas batientes iguales

Fondo 60 / 46,5 cm

ⓘ Incremento de los tiradores: Bolet, Bolet XL, Craft y Palo Alto no incluidos

ⓘ Tapa para armarios de h.162 y 178 cm incluida en la valoración

ⓘ Incluye estante superior con barra de colgar en cada módulo

ⓘ Reguladores a suelo incluidos en las valoraciones

ⓘ Indicar mano de apertura (I ó D)

ancho **182,4** cm

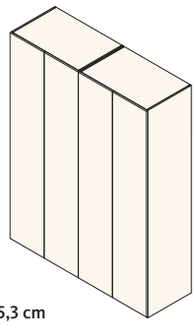

CONFIGURACIÓN **D.0.4**

indicar altura del armario

ⓘ Puerta: **4 x 45,3 cm**

| | | alto 162 cm | alto 178 cm | alto 202 cm | alto 225 cm | alto 240 cm | alto 255 cm |
|---|---|---|---|---|---|---|---|
| Versión / Ref. (x2) | | WDP-223 | WDP-263 | WRP-433 | WRP-363 | WRP-383 | WRP-393 |
| Fondo 60 | A1 | 866 | 926 | 996 | 1056 | 1102 | 1140 |
| | AV | 1152 | 1230 | 1320 | 1400 | 1454 | 1504 |
| | Top | 958 | 1026 | 1112 | 1184 | 1242 | 1288 |
| | Slim | 910 | 978 | 1056 | 1124 | 1174 | 1220 |
| Fondo 46,5 | | -72 | -74 | -74 | -78 | -80 | -82 |

ancho **182,4** cm

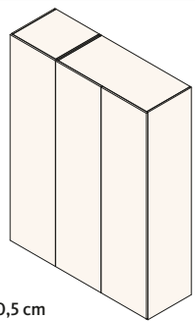

CONFIGURACIÓN **D.0.5**

indicar altura del armario

ⓘ Puerta: **3 x 60,5 cm**

| | | alto 162 cm | alto 178 cm | alto 202 cm | alto 225 cm | alto 240 cm | alto 255 cm |
|---|---|---|---|---|---|---|---|
| Versión / Ref. | | WDP-224 WDP-226 | WDP-264 WDP-266 | WRP-434 WRP-436 | WRP-364 WRP-366 | WRP-384 WRP-386 | WRP-394 WRP-396 |
| Fondo 60 | A1 | 833 | 893 | 960 | 1016 | 1061 | 1100 |
| | AV | 1048 | 1117 | 1206 | 1271 | 1322 | 1374 |
| | Top | 902 | 968 | 1047 | 1112 | 1166 | 1211 |
| | Slim | 866 | 932 | 1005 | 1067 | 1115 | 1160 |
| Fondo 46,5 | | -68 | -71 | -74 | -78 | -81 | -83 |

ancho **212,8** cm

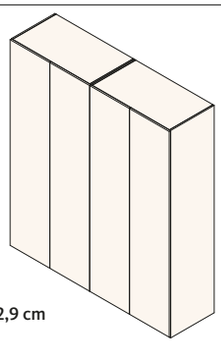

CONFIGURACIÓN **D.0.6**

indicar altura del armario

ⓘ Puerta: **4 x 52,9 cm**

| | | alto 162 cm | alto 178 cm | alto 202 cm | alto 225 cm | alto 240 cm | alto 255 cm |
|---|---|---|---|---|---|---|---|
| Versión / Ref. (x2) | | WDP-2211 | WDP-2611 | WRP-4311 | WRP-3611 | WRP-3811 | WRP-3911 |
| Fondo 60 | A1 | 952 | 1012 | 1110 | 1150 | 1206 | 1244 |
| | AV | 1272 | 1354 | 1436 | 1496 | 1552 | 1606 |
| | Top | 1044 | 1112 | 1226 | 1278 | 1346 | 1392 |
| | Slim | 996 | 1064 | 1170 | 1218 | 1278 | 1324 |
| Fondo 46,5 | | -76 | -76 | -78 | -82 | -84 | -86 |

ancho **228** cm

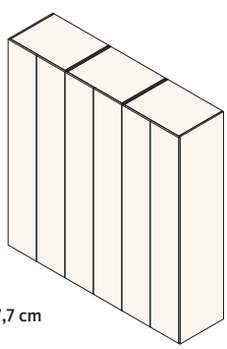

CONFIGURACIÓN **D.0.7**

indicar altura del armario

ⓘ Puerta: **6 x 37,7 cm**

| | | alto 162 cm | alto 178 cm | alto 202 cm | alto 225 cm | alto 240 cm | alto 255 cm |
|---|---|---|---|---|---|---|---|
| Versión / Ref. (x3) | | WDP-225 | WDP-265 | WRP-435 | WRP-365 | WRP-385 | WRP-395 |
| Fondo 60 | A1 | 1167 | 1257 | 1323 | 1443 | 1497 | 1554 |
| | AV | 1545 | 1656 | 1806 | 1956 | 2034 | 2103 |
| | Top | 1305 | 1407 | 1497 | 1635 | 1707 | 1776 |
| | Slim | 1233 | 1335 | 1413 | 1545 | 1605 | 1674 |
| Fondo 46,5 | | -95 | -101 | -102 | -108 | -114 | -117 |

ancho **243,2** cm

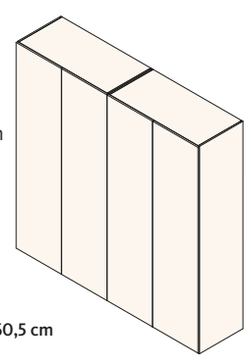

CONFIGURACIÓN **D.0.8**

indicar altura del armario

ⓘ Puerta: **4 x 60,5 cm**

| | | alto 162 cm | alto 178 cm | alto 202 cm | alto 225 cm | alto 240 cm | alto 255 cm |
|---|---|---|---|---|---|---|---|
| Versión / Ref. (x2) | | WDP-226 | WDP-266 | WRP-436 | WRP-366 | WRP-386 | WRP-396 |
| Fondo 60 | A1 | 1056 | 1132 | 1228 | 1282 | 1336 | 1384 |
| | AV | 1342 | 1430 | 1560 | 1622 | 1684 | 1750 |
| | Top | 1148 | 1232 | 1344 | 1410 | 1476 | 1532 |
| | Slim | 1100 | 1184 | 1288 | 1350 | 1408 | 1464 |
| Fondo 46,5 | | -80 | -82 | -84 | -88 | -92 | -94 |

# Armarios valorados - Ptas. Batientes

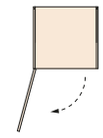

## Armarios Dressbox con puertas batientes iguales

Fondo 60 / 46,5 cm

ⓘ Incremento de los tiradores: Bolet, Bolet XL, Craft y Palo Alto no incluidos

ⓘ Tapa para armarios de h.162 y 178 cm incluida en la valoración

ⓘ Incluye estante superior con barra de colgar en cada módulo

ⓘ Reguladores a suelo incluidos en las valoraciones

ⓘ Indicar mano de apertura (I ó D)

ancho **266** cm

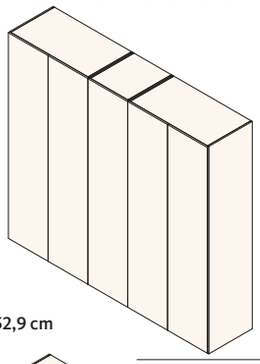

CONFIGURACIÓN **D.0.9**

indicar altura del armario

ⓘ Puerta: **5 x 52,9 cm**

| | | alto 162 cm | alto 178 cm | alto 202 cm | alto 225 cm | alto 240 cm | alto 255 cm |
|---|---|---|---|---|---|---|---|
| Ref. (x1) / Versión / Ref. (x2) | | WDP-227 / WDP-2211 | WDP-267 / WDP-2611 | WRP-437 / WRP-4311 | WRP-367 / WRP-3611 | WRP-387 / WRP-3811 | WRP-397 / WRP-3911 |
| Fondo 60 | A1 | 1239 | 1319 | 1435 | 1503 | 1576 | 1628 |
| | AV | 1630 | 1736 | 1842 | 1935 | 2009 | 2081 |
| | Top | 1354 | 1444 | 1580 | 1663 | 1751 | 1813 |
| | Slim | 1294 | 1384 | 1510 | 1588 | 1666 | 1728 |
| Fondo 46,5 | | -103 | -105 | -108 | -114 | -118 | -121 |

ancho **273,6** cm

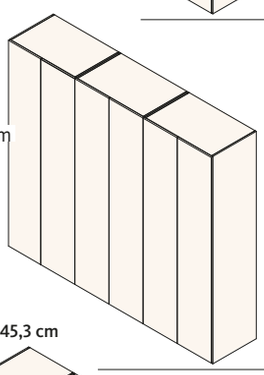

CONFIGURACIÓN **D.0.10**

indicar altura del armario

ⓘ Puerta: **6 x 45,3 cm**

| | | alto 162 cm | alto 178 cm | alto 202 cm | alto 225 cm | alto 240 cm | alto 255 cm |
|---|---|---|---|---|---|---|---|
| Versión / Ref. (x3) | | WDP-223 | WDP-263 | WRP-433 | WRP-363 | WRP-383 | WRP-393 |
| Fondo 60 | A1 | 1298 | 1388 | 1494 | 1584 | 1653 | 1710 |
| | AV | 1727 | 1844 | 1980 | 2100 | 2181 | 2256 |
| | Top | 1436 | 1538 | 1668 | 1776 | 1863 | 1932 |
| | Slim | 1364 | 1466 | 1584 | 1686 | 1761 | 1830 |
| Fondo 46,5 | | -107 | -110 | -111 | -117 | -120 | -123 |

ancho **304** cm

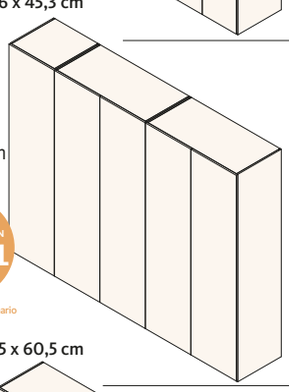

CONFIGURACIÓN **D.0.11**

indicar altura del armario

ⓘ Puerta: **5 x 60,5 cm**

| | | alto 162 cm | alto 178 cm | alto 202 cm | alto 225 cm | alto 240 cm | alto 255 cm |
|---|---|---|---|---|---|---|---|
| Ref. (x1) / Versión / Ref. (x2) | | WDP-224 / WDP-226 | WDP-264 / WDP-266 | WRP-434 / WRP-436 | WRP-364 / WRP-366 | WRP-384 / WRP-386 | WRP-394 / WRP-396 |
| Fondo 60 | A1 | 1361 | 1459 | 1574 | 1657 | 1729 | 1792 |
| | AV | 1719 | 1832 | 1986 | 2082 | 2164 | 2249 |
| | Top | 1476 | 1584 | 1719 | 1817 | 1904 | 1977 |
| | Slim | 1416 | 1524 | 1649 | 1742 | 1819 | 1892 |
| Fondo 46,5 | | -108 | -112 | -116 | -122 | -127 | -130 |

ancho **319,2** cm

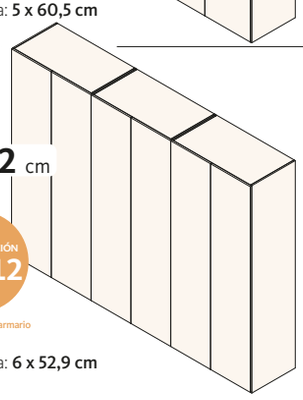

CONFIGURACIÓN **D.0.12**

indicar altura del armario

ⓘ Puerta: **6 x 52,9 cm**

| | | alto 162 cm | alto 178 cm | alto 202 cm | alto 225 cm | alto 240 cm | alto 255 cm |
|---|---|---|---|---|---|---|---|
| Versión / Ref. (x3) | | WDP-2211 | WDP-2611 | WRP-4311 | WRP-3611 | WRP-3811 | WRP-3911 |
| Fondo 60 | A1 | 1428 | 1518 | 1665 | 1725 | 1809 | 1866 |
| | AV | 1908 | 2031 | 2154 | 2244 | 2328 | 2409 |
| | Top | 1566 | 1668 | 1839 | 1917 | 2019 | 2088 |
| | Slim | 1494 | 1596 | 1755 | 1827 | 1917 | 1986 |
| Fondo 46,5 | | -114 | -114 | -117 | -123 | -126 | -129 |

# Armarios valorados - Ptas. Plegables

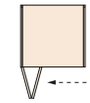

## Armarios Dressbox con puertas plegables iguales

Fondo 60 / 46,5 cm

ⓘ Incremento de los tiradores: Bolet, Bolet XL, Craft y Palo Alto no incluidos

ⓘ Tapa para armarios de h.162 y 178 cm incluida en la valoración

ⓘ Incluye estante superior con barra de colgar en cada módulo

ⓘ Reguladores a suelo incluidos en las valoraciones

ⓘ Indicar mano de apertura (I ó D)

ancho
**76** cm

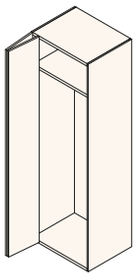

ⓘ Puerta: **2 x 37,7 cm**

| | | alto 162 cm | alto 178 cm | alto 202 cm | alto 225 cm | alto 240 cm | alto 255 cm |
|---|---|---|---|---|---|---|---|
| Versión / Ref. | | WDL-225 | WDL-265 | WRL-435 | WRL-365 | WRL-385 | WRL-395 |
| Fondo 60 | A1 | 414 | 456 | 477 | 514 | 531 | 550 |
| | AV | 540 | 589 | 638 | 684 | 709 | 732 |
| | Slim | 425 | 469 | 492 | 531 | 549 | 570 |
| Fondo 46,5 | | -32 | -34 | -34 | -36 | -38 | -39 |

ancho
**91,2** cm

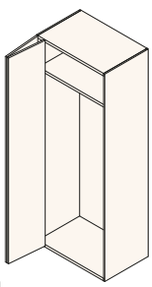

ⓘ Puerta: **2 x 45,3 cm**

| | | alto 162 cm | alto 178 cm | alto 202 cm | alto 225 cm | alto 240 cm | alto 255 cm |
|---|---|---|---|---|---|---|---|
| Versión / Ref. | | WDL-223 | WDL-263 | WRL-433 | WRL-363 | WRL-383 | WRL-393 |
| Fondo 60 | A1 | 461 | 504 | 524 | 562 | 584 | 604 |
| | AV | 604 | 655 | 686 | 734 | 761 | 787 |
| | Slim | 472 | 517 | 539 | 579 | 602 | 624 |
| Fondo 46,5 | | -36 | -37 | -37 | -39 | -40 | -41 |

ancho
**106,4** cm

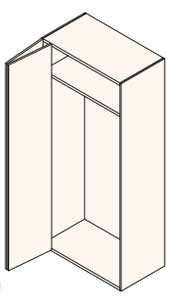

ⓘ Puerta: **2 x 52,9 cm**

| | | alto 162 cm | alto 178 cm | alto 202 cm | alto 225 cm | alto 240 cm | alto 255 cm |
|---|---|---|---|---|---|---|---|
| Versión / Ref. | | WDL-2211 | WDL-2611 | WRL-4311 | WRL-3611 | WRL-3811 | WRL-3911 |
| Fondo 60 | A1 | 507 | 551 | 571 | 610 | 637 | 658 |
| | AV | 667 | 720 | 734 | 784 | 813 | 842 |
| | Slim | 518 | 564 | 586 | 627 | 655 | 678 |
| Fondo 46,5 | | -37 | -38 | -39 | -41 | -43 | -44 |

ancho
**121,6** cm

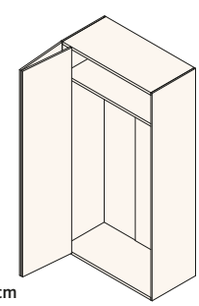

ⓘ Puerta: **2 x 60,5 cm**

| | | alto 162 cm | alto 178 cm | alto 202 cm | alto 225 cm | alto 240 cm | alto 255 cm |
|---|---|---|---|---|---|---|---|
| Versión / Ref. | | WDL-226 | WDL-266 | WRL-436 | WRL-366 | WRL-386 | WRL-396 |
| Fondo 60 | A1 | 563 | 614 | 634 | 680 | 707 | 731 |
| | AV | 706 | 763 | 794 | 850 | 881 | 914 |
| | Slim | 574 | 627 | 649 | 697 | 725 | 751 |
| Fondo 46,5 | | -40 | -41 | -42 | -44 | -46 | -47 |

ancho
**152** cm

CONFIGURACIÓN
**D.0.13**
indicar altura del armario

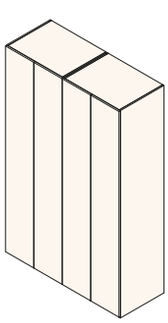

ⓘ Puerta: **4 x 37,7 cm**

| | | alto 162 cm | alto 178 cm | alto 202 cm | alto 225 cm | alto 240 cm | alto 255 cm |
|---|---|---|---|---|---|---|---|
| Versión / Ref. (x2) | | WDL-225 | WDL-265 | WRL-435 | WRL-365 | WRL-385 | WRL-395 |
| Fondo 60 | A1 | 828 | 912 | 954 | 1028 | 1062 | 1100 |
| | AV | 1080 | 1178 | 1276 | 1368 | 1418 | 1464 |
| | Slim | 850 | 938 | 984 | 1062 | 1098 | 1140 |
| Fondo 46,5 | | -64 | -68 | -68 | -72 | -76 | -78 |

# Armarios valorados - Ptas. Plegables

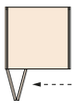

## Armarios Dressbox con puertas plegables iguales

Fondo 60 / 46,5 cm

ⓘ Incremento de los tiradores: Bolet, Bolet XL, Craft y Palo Alto no incluidos

ⓘ Incluye estante superior con barra de colgar en cada módulo

ⓘ Reguladores a suelo incluidos en las valoraciones ⓘ Indicar mano de apertura (I ó D)

ancho **182,4** cm

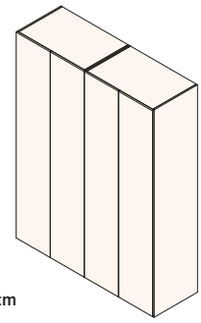

CONFIGURACIÓN **D.0.14**

indicar altura del armario

ⓘ Puerta: **4 x 45,3 cm**

| | | alto 162 cm | alto 178 cm | alto 202 cm | alto 225 cm | alto 240 cm | alto 255 cm |
|---|---|---|---|---|---|---|---|
| Versión / Ref. (x2) | | WDL-223 | WDL-263 | WRL-433 | WRL-363 | WRL-383 | WRL-393 |
| Fondo 60 | A1 | 921 | 1007 | 1048 | 1124 | 1168 | 1208 |
| | AV | 1207 | 1309 | 1372 | 1498 | 1522 | 1574 |
| | Slim | 943 | 1033 | 1078 | 1158 | 1204 | 1248 |
| Fondo 46,5 | | -71 | -73 | -74 | -78 | -80 | -82 |

ancho **212,8** cm

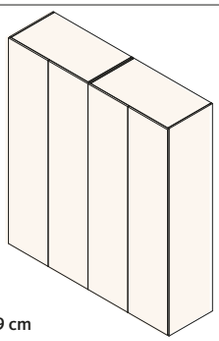

CONFIGURACIÓN **D.0.15**

indicar altura del armario

ⓘ Puerta: **4 x 52,9 cm**

| | | alto 162 cm | alto 178 cm | alto 202 cm | alto 225 cm | alto 240 cm | alto 255 cm |
|---|---|---|---|---|---|---|---|
| Versión / Ref. (x2) | | WDL-2211 | WDL-2611 | WRL-4311 | WRL-3611 | WRL-3811 | WRL-3911 |
| Fondo 60 | A1 | 1014 | 1102 | 1142 | 1220 | 1274 | 1316 |
| | AV | 1334 | 1440 | 1468 | 1568 | 1626 | 1684 |
| | Slim | 1036 | 1128 | 1172 | 1254 | 1310 | 1356 |
| Fondo 46,5 | | -74 | -76 | -78 | -82 | -86 | -88 |

ancho **228** cm

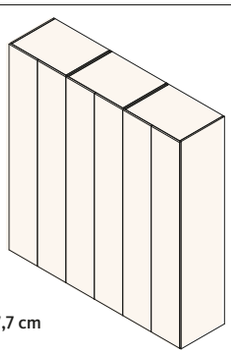

CONFIGURACIÓN **D.0.16**

indicar altura del armario

ⓘ Puerta: **6 x 37,7 cm**

| | | alto 162 cm | alto 178 cm | alto 202 cm | alto 225 cm | alto 240 cm | alto 255 cm |
|---|---|---|---|---|---|---|---|
| Versión / Ref. (x3) | | WDL-225 | WDL-265 | WRL-435 | WRL-365 | WRL-385 | WRL-395 |
| Fondo 60 | A1 | 1242 | 1368 | 1431 | 1542 | 1593 | 1650 |
| | AV | 1620 | 1767 | 1914 | 2052 | 2127 | 2196 |
| | Slim | 1275 | 1407 | 1476 | 1593 | 1647 | 1710 |
| Fondo 46,5 | | -95 | -101 | -102 | -108 | -114 | -117 |

ancho **243,2** cm

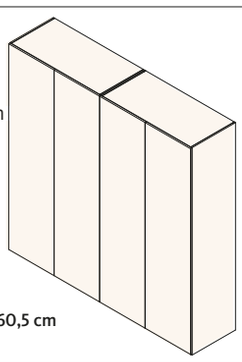

CONFIGURACIÓN **D.0.17**

indicar altura del armario

ⓘ Puerta: **4 x 60,5 cm**

| | | alto 162 cm | alto 178 cm | alto 202 cm | alto 225 cm | alto 240 cm | alto 255 cm |
|---|---|---|---|---|---|---|---|
| Versión / Ref. (x2) | | WDL-226 | WDL-266 | WRL-436 | WRL-366 | WRL-386 | WRL-396 |
| Fondo 60 | A1 | 1126 | 1228 | 1268 | 1360 | 1414 | 1462 |
| | AV | 1412 | 1526 | 1588 | 1700 | 1762 | 1828 |
| | Slim | 1148 | 1254 | 1298 | 1394 | 1450 | 1502 |
| Fondo 46,5 | | -80 | -82 | -84 | -88 | -92 | -94 |

ancho **273,6** cm

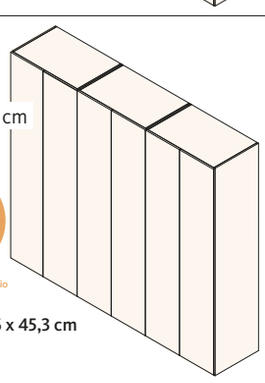

CONFIGURACIÓN **D.0.18**

indicar altura del armario

ⓘ Puerta: **6 x 45,3 cm**

| | | alto 162 cm | alto 178 cm | alto 202 cm | alto 225 cm | alto 240 cm | alto 255 cm |
|---|---|---|---|---|---|---|---|
| Versión / Ref. (x3) | | WDL-223 | WDL-263 | WRL-433 | WRL-363 | WRL-383 | WRL-393 |
| Fondo 60 | A1 | 1382 | 1511 | 1572 | 1686 | 1752 | 1812 |
| | AV | 1811 | 1964 | 2058 | 2202 | 2283 | 2361 |
| | Slim | 1415 | 1550 | 1617 | 1737 | 1806 | 1872 |
| Fondo 46,5 | | -107 | -110 | -111 | -117 | -120 | -123 |

# Armarios valorados - Ptas. Plegables

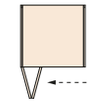

## Armarios Dressbox con puertas plegables iguales

Fondo 60 / 46,5 cm

ⓘ Incremento de los tiradores: Bolet, Bolet XL, Craft y Palo Alto no incluidos

ⓘ Tapa para armarios de h.162 y 178 cm incluida en la valoración

ⓘ Incluye estante superior con barra de colgar en cada módulo

ⓘ Reguladores a suelo incluidos en las valoraciones

ⓘ Indicar mano de apertura (I ó D)

ⓘ Puerta: **8 x 37,7 cm**

| | | alto 162 cm | alto 178 cm | alto 202 cm | alto 225 cm | alto 240 cm | alto 255 cm |
|---|---|---|---|---|---|---|---|
| Versión / Ref. (x4) | | WDL-225 | WDL-265 | WRL-435 | WRL-365 | WRL-385 | WRL-395 |
| Fondo 60 | A1 | 1656 | 1824 | 1908 | 2056 | 2124 | 2200 |
| | AV | 2160 | 2356 | 2552 | 2736 | 2836 | 2928 |
| | Slim | 1700 | 1876 | 1968 | 2124 | 2196 | 2280 |
| Fondo 46,5 | | -127 | -135 | -136 | -144 | -152 | -156 |

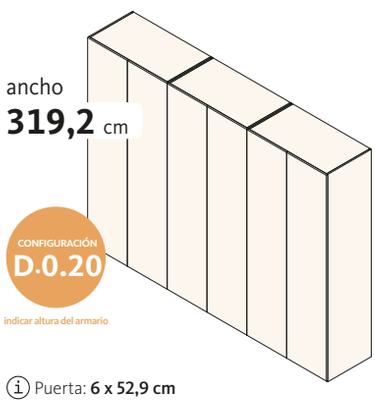


ⓘ Puerta: **6 x 52,9 cm**

| | | alto 162 cm | alto 178 cm | alto 202 cm | alto 225 cm | alto 240 cm | alto 255 cm |
|---|---|---|---|---|---|---|---|
| Versión / Ref. (x3) | | WDL-2211 | WDL-2611 | WRL-4311 | WRL-3611 | WRL-3811 | WRL-3911 |
| Fondo 60 | A1 | 1521 | 1653 | 1713 | 1830 | 1911 | 1974 |
| | AV | 2001 | 2160 | 2202 | 2352 | 2439 | 2526 |
| | Slim | 1554 | 1692 | 1758 | 1881 | 1965 | 2034 |
| Fondo 46,5 | | -111 | -114 | -117 | -123 | -129 | -132 |

ⓘ Puerta: **8 x 45,3 cm**

| | | alto 162 cm | alto 178 cm | alto 202 cm | alto 225 cm | alto 240 cm | alto 255 cm |
|---|---|---|---|---|---|---|---|
| Versión / Ref. (x4) | | WDL-223 | WDL-263 | WRL-433 | WRL-363 | WRL-383 | WRL-393 |
| Fondo 60 | A1 | 1844 | 2016 | 2096 | 2248 | 2336 | 2416 |
| | AV | 2416 | 2620 | 2744 | 2936 | 3044 | 3148 |
| | Slim | 1888 | 2068 | 2156 | 2316 | 2408 | 2496 |
| Fondo 46,5 | | -144 | -148 | -148 | -156 | -160 | -164 |

ⓘ Puerta: **6 x 60,5 cm**

| | | alto 162 cm | alto 178 cm | alto 202 cm | alto 225 cm | alto 240 cm | alto 255 cm |
|---|---|---|---|---|---|---|---|
| Versión / Ref. (x3) | | WDL-226 | WDL-266 | WRL-436 | WRL-366 | WRL-386 | WRL-396 |
| Fondo 60 | A1 | 1689 | 1842 | 1902 | 2040 | 2121 | 2193 |
| | AV | 2118 | 2289 | 2382 | 2550 | 2643 | 2742 |
| | Slim | 1722 | 1881 | 1947 | 2091 | 2175 | 2253 |
| Fondo 46,5 | | -120 | -123 | -126 | -132 | -138 | -141 |

# Armarios valorados - Singulares

## Módulo superior e inferior de ptas.batientes

Fondo 60/ 46,5 cm

ⓘ Precios de la combinación entre módulos (superior + inferior) ⓘ Incluye 1 estante con barra ⓘ Reguladores a suelo incluidos ⓘ Indicar mano de apertura (I ó D)

CONFIGURACIÓN **D.1.1**

indicar ancho y alto total

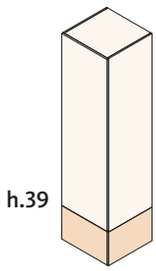

h.39

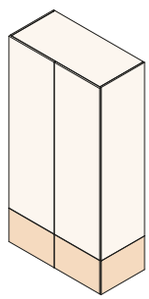

h.39

| | | | | altura total | | | | | | | | |
|---|---|---|---|---|---|---|---|---|---|---|---|---|
| | | | | h.225 cm | | | h. 240 cm | | | h. 255 cm | | |
| Ancho | Versión | Ref.inferior | | Ref.superior | Fondo 60 cm | Fondo 46,5 cm | Ref.superior | Fondo 60 cm | Fondo 46,5 cm | Ref.superior | Fondo 60 cm | Fondo 46,5 cm |
| 45,6 cm | A1 | WDP-42 | + | WRP-302 | 377 | -33 | WRP-322 | 390 | -35 | WRP-342 | 411 | -37 |
| | AV | | | | 481 | | | 497 | | | 521 | |
| | Top | | | | 407 | | | 422 | | | 444 | |
| | Slim | | | | 394 | | | 408 | | | 430 | |
| 53,2 cm | A1 | WDP-47 | + | WRP-307 | 403 | -36 | WRP-327 | 417 | -38 | WRP-347 | 439 | -40 |
| | AV | | | | 507 | | | 524 | | | 549 | |
| | Top | | | | 433 | | | 449 | | | 472 | |
| | Slim | | | | 420 | | | 435 | | | 458 | |
| 60,8 cm | A1 | WDP-44 | + | WRP-304 | 428 | -39 | WRP-324 | 444 | -41 | WRP-344 | 466 | -43 |
| | AV | | | | 532 | | | 551 | | | 576 | |
| | Top | | | | 458 | | | 476 | | | 499 | |
| | Slim | | | | 445 | | | 462 | | | 485 | |
| 76 cm | A1 | WDP-45 | + | WRP-305 | 554 | -43 | WRP-325 | 571 | -45 | WRP-345 | 600 | -47 |
| | AV | | | | 759 | | | 784 | | | 821 | |
| | Top | | | | 614 | | | 635 | | | 666 | |
| | Slim | | | | 588 | | | 607 | | | 638 | |
| 91,2 cm | A1 | WDP-43 | + | WRP-303 | 610 | -48 | WRP-323 | 629 | -50 | WRP-343 | 661 | -52 |
| | AV | | | | 817 | | | 842 | | | 881 | |
| | Top | | | | 670 | | | 693 | | | 727 | |
| | Slim | | | | 644 | | | 665 | | | 699 | |
| 106,4 cm | A1 | WDP-411 | + | WRP-3011 | 666 | -52 | WRP-3211 | 687 | -54 | WRP-3411 | 721 | -56 |
| | AV | | | | 874 | | | 900 | | | 940 | |
| | Top | | | | 726 | | | 751 | | | 787 | |
| | Slim | | | | 700 | | | 723 | | | 759 | |
| 121,6 cm | A1 | WDP-46 | + | WRP-306 | 733 | -58 | WRP-326 | 759 | -60 | WRP-346 | 796 | -62 |
| | AV | | | | 941 | | | 974 | | | 1017 | |
| | Top | | | | 793 | | | 823 | | | 862 | |
| | Slim | | | | 767 | | | 795 | | | 834 | |

CONFIGURACIÓN **D.1.2**

indicar ancho y alto total

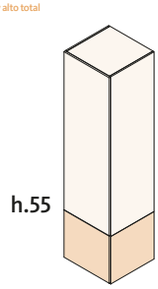

h.55

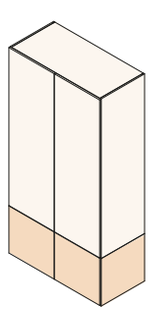

h.55

| | | | | h.225 cm | | | h. 240 cm | | | h. 255 cm | | |
|---|---|---|---|---|---|---|---|---|---|---|---|---|
| Ancho | Versión | Ref.inferior | | Ref.superior | Fondo 60 cm | Fondo 46,5 cm | Ref.superior | Fondo 60 cm | Fondo 46,5 cm | Ref.superior | Fondo 60 cm | Fondo 46,5 cm |
| 45,6 cm | A1 | WDP-52 | + | WRP-252 | 378 | -32 | WRP-292 | 389 | -33 | WRP-312 | 403 | -35 |
| | AV | | | | 481 | | | 496 | | | 514 | |
| | Top | | | | 407 | | | 421 | | | 436 | |
| | Slim | | | | 394 | | | 407 | | | 422 | |
| 53,2 cm | A1 | WDP-57 | + | WRP-257 | 402 | -34 | WRP-297 | 415 | -35 | WRP-317 | 429 | -36 |
| | AV | | | | 506 | | | 523 | | | 541 | |
| | Top | | | | 431 | | | 447 | | | 462 | |
| | Slim | | | | 418 | | | 433 | | | 448 | |
| 60,8 cm | A1 | WDP-54 | + | WRP-254 | 426 | -37 | WRP-294 | 441 | -39 | WRP-314 | 455 | -41 |
| | AV | | | | 530 | | | 549 | | | 567 | |
| | Top | | | | 455 | | | 473 | | | 488 | |
| | Slim | | | | 442 | | | 459 | | | 474 | |
| 76 cm | A1 | WDP-55 | + | WRP-255 | 552 | -42 | WRP-295 | 571 | -43 | WRP-315 | 586 | -45 |
| | AV | | | | 756 | | | 781 | | | 805 | |
| | Top | | | | 610 | | | 635 | | | 652 | |
| | Slim | | | | 584 | | | 607 | | | 624 | |
| 91,2 cm | A1 | WDP-53 | + | WRP-253 | 608 | -47 | WRP-293 | 628 | -48 | WRP-313 | 646 | -50 |
| | AV | | | | 816 | | | 842 | | | 869 | |
| | Top | | | | 666 | | | 692 | | | 712 | |
| | Slim | | | | 640 | | | 664 | | | 684 | |
| 106,4 cm | A1 | WDP-511 | + | WRP-2511 | 664 | -53 | WRP-2911 | 685 | -54 | WRP-3111 | 706 | -55 |
| | AV | | | | 872 | | | 899 | | | 928 | |
| | Top | | | | 722 | | | 749 | | | 772 | |
| | Slim | | | | 696 | | | 721 | | | 744 | |
| 121,6 cm | A1 | WDP-56 | + | WRP-256 | 733 | -60 | WRP-296 | 757 | -61 | WRP-316 | 781 | -62 |
| | AV | | | | 939 | | | 971 | | | 1002 | |
| | Top | | | | 791 | | | 821 | | | 847 | |
| | Slim | | | | 765 | | | 793 | | | 819 | |

# Armarios valorados - Singulares

## Módulo superior e inferior de ptas.batientes

Fondo 60/ 46,5 cm

ⓘ Precios de la combinación entre módulos (superior + inferior) ⓘ Incluye 1 estante con barra ⓘ Reguladores a suelo incluidos ⓘ Indicar mano de apertura (I ó D)

CONFIGURACIÓN **D.1.3**

indicar ancho y alto total

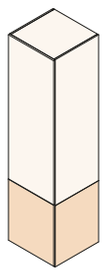

h.71

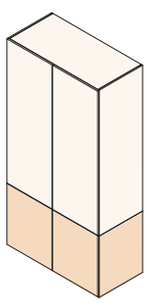

h.71

| | | | | altura total | | | | | | | | |
|---|---|---|---|---|---|---|---|---|---|---|---|---|
| | | | | h.225 cm | | | h. 240 cm | | | h. 255 cm | | |
| Ancho | Versión | Ref.inferior | | Ref.superior | Fondo 60 cm | Fondo 46,5 cm | Ref.superior | Fondo 60 cm | Fondo 46,5 cm | Ref.superior | Fondo 60 cm | Fondo 46,5 cm |
| 45,6 cm | A1 | WDP-62 | + | WRP-202 | 386 | -35 | WRP-242 | 406 | -35 | WRP-282 | 418 | -37 |
| | AV | | | | 489 | | | 513 | | | 529 | |
| | Top | | | | 415 | | | 437 | | | 452 | |
| | Slim | | | | 401 | | | 422 | | | 437 | |
| 53,2 cm | A1 | WDP-67 | + | WRP-207 | 412 | -37 | WRP-247 | 433 | -37 | WRP-287 | 447 | -39 |
| | AV | | | | 517 | | | 541 | | | 558 | |
| | Top | | | | 441 | | | 464 | | | 481 | |
| | Slim | | | | 427 | | | 449 | | | 466 | |
| 60,8 cm | A1 | WDP-64 | + | WRP-204 | 439 | -40 | WRP-244 | 460 | -41 | WRP-284 | 476 | -43 |
| | AV | | | | 543 | | | 568 | | | 586 | |
| | Top | | | | 468 | | | 491 | | | 510 | |
| | Slim | | | | 454 | | | 476 | | | 495 | |
| 76 cm | A1 | WDP-65 | + | WRP-205 | 562 | -46 | WRP-245 | 593 | -47 | WRP-285 | 612 | -49 |
| | AV | | | | 764 | | | 801 | | | 826 | |
| | Top | | | | 620 | | | 655 | | | 680 | |
| | Slim | | | | 592 | | | 625 | | | 650 | |
| 91,2 cm | A1 | WDP-63 | + | WRP-203 | 625 | -53 | WRP-243 | 656 | -53 | WRP-283 | 676 | -55 |
| | AV | | | | 831 | | | 870 | | | 896 | |
| | Top | | | | 683 | | | 718 | | | 744 | |
| | Slim | | | | 655 | | | 688 | | | 714 | |
| 106,4 cm | A1 | WDP-611 | + | WRP-2011 | 687 | -60 | WRP-2411 | 718 | -60 | WRP-2811 | 739 | -62 |
| | AV | | | | 891 | | | 932 | | | 959 | |
| | Top | | | | 745 | | | 780 | | | 807 | |
| | Slim | | | | 717 | | | 750 | | | 777 | |
| 121,6 cm | A1 | WDP-66 | + | WRP-206 | 756 | -68 | WRP-246 | 792 | -68 | WRP-286 | 817 | -70 |
| | AV | | | | 962 | | | 1006 | | | 1035 | |
| | Top | | | | 814 | | | 854 | | | 885 | |
| | Slim | | | | 786 | | | 824 | | | 855 | |

CONFIGURACIÓN **D.1.4**

indicar ancho y alto total

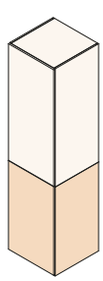

h.103

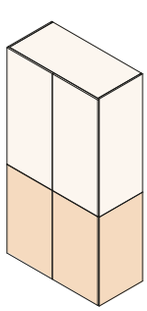

h.103

| | | | | h.225 cm | | | h. 240 cm | | | h. 255 cm | | |
|---|---|---|---|---|---|---|---|---|---|---|---|---|
| Ancho | Versión | Ref.inferior | | Ref.superior | Fondo 60 cm | Fondo 46,5 cm | Ref.superior | Fondo 60 cm | Fondo 46,5 cm | Ref.superior | Fondo 60 cm | Fondo 46,5 cm |
| 45,6 cm | A1 | WDP-92 | + | WRP-112 | 399 | -38 | WRP-152 | 420 | -39 | WRP-192 | 433 | -39 |
| | AV | | | | 501 | | | 425 | | | 541 | |
| | Top | | | | 427 | | | 451 | | | 466 | |
| | Slim | | | | 414 | | | 436 | | | 450 | |
| 53,2 cm | A1 | WDP-97 | + | WRP-117 | 428 | -41 | WRP-157 | 451 | -42 | WRP-197 | 464 | -42 |
| | AV | | | | 529 | | | 556 | | | 573 | |
| | Top | | | | 456 | | | 482 | | | 497 | |
| | Slim | | | | 443 | | | 467 | | | 481 | |
| 60,8 cm | A1 | WDP-94 | + | WRP-114 | 455 | -44 | WRP-154 | 480 | -45 | WRP-194 | 494 | -45 |
| | AV | | | | 557 | | | 586 | | | 604 | |
| | Top | | | | 483 | | | 511 | | | 527 | |
| | Slim | | | | 470 | | | 496 | | | 511 | |
| 76 cm | A1 | WDP-95 | + | WRP-115 | 589 | -52 | WRP-155 | 617 | -53 | WRP-195 | 636 | -53 |
| | AV | | | | 784 | | | 821 | | | 844 | |
| | Top | | | | 645 | | | 679 | | | 702 | |
| | Slim | | | | 619 | | | 649 | | | 670 | |
| 91,2 cm | A1 | WDP-93 | + | WRP-113 | 647 | -61 | WRP-153 | 681 | -62 | WRP-193 | 700 | -62 |
| | AV | | | | 853 | | | 893 | | | 919 | |
| | Top | | | | 703 | | | 743 | | | 766 | |
| | Slim | | | | 677 | | | 713 | | | 734 | |
| 106,4 cm | A1 | WDP-911 | + | WRP-1111 | 710 | -70 | WRP-1511 | 750 | -71 | WRP-1911 | 769 | -71 |
| | AV | | | | 916 | | | 959 | | | 988 | |
| | Top | | | | 766 | | | 812 | | | 835 | |
| | Slim | | | | 740 | | | 782 | | | 803 | |
| 121,6 cm | A1 | WDP-96 | + | WRP-116 | 769 | -79 | WRP-156 | 826 | -80 | WRP-196 | 850 | -80 |
| | AV | | | | 973 | | | 1038 | | | 1068 | |
| | Top | | | | 825 | | | 888 | | | 916 | |
| | Slim | | | | 799 | | | 858 | | | 884 | |

# Armarios valorados - Singulares

## Módulo superior de ptas.batientes e inferior con cajones

Fondo 60 / 46,5 cm

ⓘ Precios de la combinación entre módulos (superior + inferior) ⓘ Incluye 1 estante con barra ⓘ Reguladores a suelo incluidos ⓘ Indicar mano de apertura (I ó D)

CONFIGURACIÓN D.2.1

indicar ancho y alto total

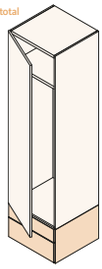

h.39

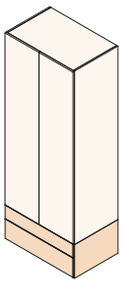

h.39

| | | | | altura total | | | | | | | | |
|---|---|---|---|---|---|---|---|---|---|---|---|---|
| | | | | h.225 cm | | | h. 240 cm | | | h. 255 cm | | |
| Ancho | Versión | Ref.inferior | | Ref.superior | Fondo 60 cm | Fondo 46,5 cm | Ref.superior | Fondo 60 cm | Fondo 46,5 cm | Ref.superior | Fondo 60 cm | Fondo 46,5 cm |
| 45,6 cm | A1 | WDC-42 | + | WRP-302 | 439 | -40 | WRP-322 | 452 | -42 | WRP-342 | 473 | -44 |
| | Top | | | | 474 | | | 489 | | | 511 | |
| | Slim | | | | 461 | | | 475 | | | 497 | |
| 53,2 cm | A1 | WDC-47 | + | WRP-307 | 466 | -43 | WRP-327 | 480 | -45 | WRP-347 | 502 | -47 |
| | Top | | | | 503 | | | 519 | | | 542 | |
| | Slim | | | | 488 | | | 503 | | | 526 | |
| 60,8 cm | A1 | WDC-44 | + | WRP-304 | 492 | -46 | WRP-324 | 508 | -48 | WRP-344 | 530 | -50 |
| | Top | | | | 531 | | | 549 | | | 572 | |
| | Slim | | | | 516 | | | 533 | | | 556 | |
| 76 cm | A1 | WDC-45 | + | WRP-305 | 602 | -51 | WRP-325 | 619 | -53 | WRP-345 | 648 | -55 |
| | Top | | | | 674 | | | 695 | | | 726 | |
| | Slim | | | | 642 | | | 661 | | | 692 | |
| 91,2 cm | A1 | WDC-43 | + | WRP-303 | 661 | -57 | WRP-323 | 680 | -59 | WRP-343 | 712 | -61 |
| | Top | | | | 737 | | | 760 | | | 794 | |
| | Slim | | | | 703 | | | 724 | | | 758 | |
| 106,4 cm | A1 | WDC-411 | + | WRP-3011 | 720 | -62 | WRP-3211 | 741 | -64 | WRP-3411 | 775 | -66 |
| | Top | | | | 802 | | | 827 | | | 863 | |
| | Slim | | | | 764 | | | 787 | | | 823 | |

CONFIGURACIÓN D.2.2

indicar ancho y alto total

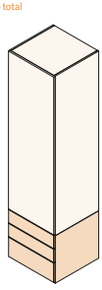

h.55

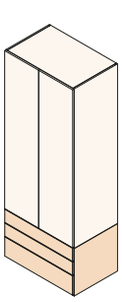

h.55

| | | | | altura total | | | | | | | | |
|---|---|---|---|---|---|---|---|---|---|---|---|---|
| | | | | h.225 cm | | | h. 240 cm | | | h. 255 cm | | |
| Ancho | Versión | Ref.inferior | | Ref.superior | Fondo 60 cm | Fondo 46,5 cm | Ref.superior | Fondo 60 cm | Fondo 46,5 cm | Ref.superior | Fondo 60 cm | Fondo 46,5 cm |
| 45,6 cm | A1 | WDC-52 | + | WRP-252 | 482 | -41 | WRP-292 | 493 | -42 | WRP-312 | 507 | -44 |
| | Top | | | | 518 | | | 532 | | | 547 | |
| | Slim | | | | 506 | | | 519 | | | 534 | |
| 53,2 cm | A1 | WDC-57 | + | WRP-257 | 509 | -43 | WRP-297 | 522 | -44 | WRP-317 | 536 | -47 |
| | Top | | | | 548 | | | 564 | | | 579 | |
| | Slim | | | | 533 | | | 548 | | | 563 | |
| 60,8 cm | A1 | WDC-54 | + | WRP-254 | 535 | -47 | WRP-294 | 550 | -49 | WRP-314 | 564 | -51 |
| | Top | | | | 577 | | | 595 | | | 610 | |
| | Slim | | | | 562 | | | 579 | | | 594 | |
| 76 cm | A1 | WDC-55 | + | WRP-255 | 642 | -53 | WRP-295 | 661 | -54 | WRP-315 | 676 | -56 |
| | Top | | | | 717 | | | 742 | | | 759 | |
| | Slim | | | | 684 | | | 707 | | | 724 | |
| 91,2 cm | A1 | WDC-53 | + | WRP-253 | 705 | -59 | WRP-293 | 725 | -60 | WRP-313 | 743 | -62 |
| | Top | | | | 786 | | | 812 | | | 832 | |
| | Slim | | | | 750 | | | 774 | | | 794 | |
| 106,4 cm | A1 | WDC-511 | + | WRP-2511 | 768 | -65 | WRP-2911 | 789 | -66 | WRP-3111 | 810 | -67 |
| | Top | | | | 858 | | | 885 | | | 908 | |
| | Slim | | | | 816 | | | 841 | | | 864 | |

# Armarios valorados - Singulares

## Módulo superior de ptas.batientes e inferior con cajones

Fondo 60 / 46,5 cm

ⓘ Precios de la combinación entre módulos (superior + inferior) ⓘ Incluye 1 estante con barra ⓘ Reguladores a suelo incluidos ⓘ Indicar mano de apertura (I ó D)

CONFIGURACIÓN **D.2.3**

indicar ancho y alto total

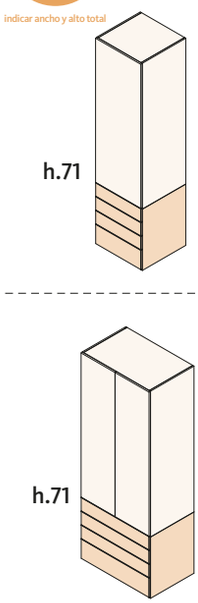


| | | | | altura total | | | | | | | | |
|---|---|---|---|---|---|---|---|---|---|---|---|---|
| | | | | h.225 cm | | | h. 240 cm | | | h. 255 cm | | |
| Ancho | Versión | Ref.inferior | | Ref.superior | Fondo 60 cm | Fondo 46,5 cm | Ref.superior | Fondo 60 cm | Fondo 46,5 cm | Ref.superior | Fondo 60 cm | Fondo 46,5 cm |
| 45,6 cm | A1 | WDC-62 | + | WRP-202 | 515 | -46 | WRP-242 | 535 | -46 | WRP-282 | 547 | -48 |
| | Top | | | | 552 | | | 574 | | | 589 | |
| | Slim | | | | 541 | | | 562 | | | 577 | |
| 53,2 cm | A1 | WDC-67 | + | WRP-207 | 543 | -48 | WRP-247 | 564 | -48 | WRP-287 | 578 | -50 |
| | Top | | | | 584 | | | 607 | | | 624 | |
| | Slim | | | | 569 | | | 591 | | | 608 | |
| 60,8 cm | A1 | WDC-64 | + | WRP-204 | 570 | -51 | WRP-244 | 591 | -52 | WRP-284 | 607 | -54 |
| | Top | | | | 615 | | | 638 | | | 657 | |
| | Slim | | | | 600 | | | 622 | | | 641 | |
| 76 cm | A1 | WDC-65 | + | WRP-205 | 672 | -57 | WRP-245 | 703 | -58 | WRP-285 | 722 | -60 |
| | Top | | | | 750 | | | 785 | | | 810 | |
| | Slim | | | | 716 | | | 749 | | | 774 | |
| 91,2 cm | A1 | WDC-63 | + | WRP-203 | 740 | -64 | WRP-243 | 771 | -64 | WRP-283 | 791 | -66 |
| | Top | | | | 826 | | | 861 | | | 887 | |
| | Slim | | | | 788 | | | 821 | | | 847 | |
| 106,4 cm | A1 | WDC-611 | + | WRP-2011 | 808 | -70 | WRP-2411 | 839 | -70 | WRP-2811 | 860 | -72 |
| | Top | | | | 906 | | | 941 | | | 968 | |
| | Slim | | | | 860 | | | 893 | | | 920 | |

CONFIGURACIÓN **D.2.4**

indicar ancho y alto total

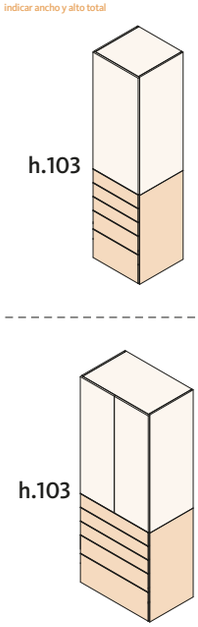


| | | | | altura total | | | | | | | | |
|---|---|---|---|---|---|---|---|---|---|---|---|---|
| | | | | h.225 cm | | | h. 240 cm | | | h. 255 cm | | |
| Ancho | Versión | Ref.inferior | | Ref.superior | Fondo 60 cm | Fondo 46,5 cm | Ref.superior | Fondo 60 cm | Fondo 46,5 cm | Ref.superior | Fondo 60 cm | Fondo 46,5 cm |
| 45,6 cm | A1 | WDS-92 | + | WRP-112 | 556 | -55 | WRP-152 | 577 | -56 | WRP-192 | 590 | -56 |
| | Top | | | | 595 | | | 619 | | | 634 | |
| | Slim | | | | 588 | | | 610 | | | 624 | |
| 53,2 cm | A1 | WDS-97 | + | WRP-117 | 582 | -57 | WRP-157 | 605 | -58 | WRP-197 | 618 | -58 |
| | Top | | | | 627 | | | 653 | | | 668 | |
| | Slim | | | | 614 | | | 638 | | | 652 | |
| 60,8 cm | A1 | WDS-94 | + | WRP-114 | 606 | -59 | WRP-154 | 631 | -60 | WRP-194 | 645 | -60 |
| | Top | | | | 657 | | | 685 | | | 701 | |
| | Slim | | | | 644 | | | 670 | | | 685 | |
| 76 cm | A1 | WDS-95 | + | WRP-115 | 706 | -63 | WRP-155 | 734 | -64 | WRP-195 | 753 | -64 |
| | Top | | | | 790 | | | 824 | | | 847 | |
| | Slim | | | | 758 | | | 788 | | | 809 | |
| 91,2 cm | A1 | WDS-93 | + | WRP-113 | 770 | -69 | WRP-153 | 804 | -70 | WRP-193 | 823 | -70 |
| | Top | | | | 866 | | | 906 | | | 929 | |
| | Slim | | | | 828 | | | 864 | | | 885 | |
| 106,4 cm | A1 | WDC-911 | + | WRP-1111 | 834 | -74 | WRP-1511 | 874 | -75 | WRP-1911 | 893 | -75 |
| | Top | | | | 948 | | | 994 | | | 1017 | |
| | Slim | | | | 898 | | | 940 | | | 961 | |

# Armarios valorados - Singulares

## Módulo superior de ptas.plegables e inferior con cajones

Fondo 60 / 46,5 cm

ⓘ Precios de la combinación entre módulos (superior + inferior) ⓘ Incluye 1 estante con barra ⓘ Reguladores a suelo incluidos ⓘ Indicar mano de apertura (I ó D)

CONFIGURACIÓN D.2.5

indicar ancho y alto total

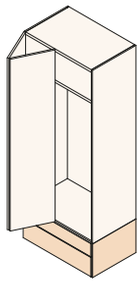

h.39

| Ancho | Versión | Ref.inferior | | altura total: h.225 cm Ref.superior | Fondo 60 cm | Fondo 46,5 cm | h. 240 cm Ref.superior | Fondo 60 cm | Fondo 46,5 cm | h. 255 cm Ref.superior | Fondo 60 cm | Fondo 46,5 cm |
|---|---|---|---|---|---|---|---|---|---|---|---|---|
| 76 cm | A1 | WDC-45 | + | WRL-305 | 637 | -51 | WRL-325 | 655 | -53 | WRL-345 | 680 | -56 |
| | Slim | | | | 663 | | | 682 | | | 708 | |
| 91,2 cm | A1 | WDC-43 | + | WRL-303 | 700 | -57 | WRL-323 | 718 | -59 | WRL-343 | 747 | -61 |
| | Slim | | | | 728 | | | 747 | | | 777 | |
| 106,4 cm | A1 | WDC-411 | + | WRL-3011 | 763 | -62 | WRL-3211 | 781 | -64 | WRL-3411 | 812 | -66 |
| | Slim | | | | 793 | | | 812 | | | 844 | |

CONFIGURACIÓN D.2.6

indicar ancho y alto total

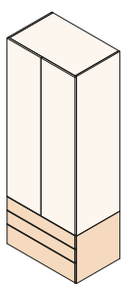

h.55

| Ancho | Versión | Ref.inferior | | altura total: h.225 cm Ref.superior | Fondo 60 cm | Fondo 46,5 cm | h. 240 cm Ref.superior | Fondo 60 cm | Fondo 46,5 cm | h. 255 cm Ref.superior | Fondo 60 cm | Fondo 46,5 cm |
|---|---|---|---|---|---|---|---|---|---|---|---|---|
| 76 cm | A1 | WDC-55 | + | WRL-255 | 677 | -53 | WRL-295 | 696 | -54 | WRL-315 | 712 | -56 |
| | Slim | | | | 689 | | | 728 | | | 745 | |
| 91,2 cm | A1 | WDC-53 | + | WRL-253 | 743 | -59 | WRL-293 | 762 | -60 | WRL-313 | 781 | -62 |
| | Slim | | | | 776 | | | 797 | | | 817 | |
| 106,4 cm | A1 | WDC-511 | + | WRL-2511 | 809 | -65 | WRL-2911 | 828 | -66 | WRL-3111 | 850 | -67 |
| | Slim | | | | 845 | | | 866 | | | 889 | |

CONFIGURACIÓN D.2.7

indicar ancho y alto total

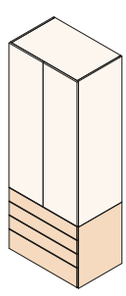

h.71

| Ancho | Versión | Ref.inferior | | altura total: h.225 cm Ref.superior | Fondo 60 cm | Fondo 46,5 cm | h. 240 cm Ref.superior | Fondo 60 cm | Fondo 46,5 cm | h. 255 cm Ref.superior | Fondo 60 cm | Fondo 46,5 cm |
|---|---|---|---|---|---|---|---|---|---|---|---|---|
| 76 cm | A1 | WDC-65 | + | WRL-205 | 697 | -57 | WRL-245 | 738 | -58 | WRL-285 | 757 | -60 |
| | Slim | | | | 731 | | | 773 | | | 795 | |
| 91,2 cm | A1 | WDC-63 | + | WRL-203 | 767 | -64 | WRL-243 | 809 | -64 | WRL-283 | 828 | -66 |
| | Slim | | | | 805 | | | 848 | | | 870 | |
| 106,4 cm | A1 | WDC-611 | + | WRL-2011 | 837 | -70 | WRL-2411 | 880 | -70 | WRL-2811 | 899 | -72 |
| | Slim | | | | 879 | | | 923 | | | 913 | |

CONFIGURACIÓN D.2.8

indicar ancho y alto total

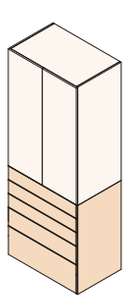

h.103

| Ancho | Versión | Ref.inferior | | altura total: h.225 cm Ref.superior | Fondo 60 cm | Fondo 46,5 cm | h. 240 cm Ref.superior | Fondo 60 cm | Fondo 46,5 cm | h. 255 cm Ref.superior | Fondo 60 cm | Fondo 46,5 cm |
|---|---|---|---|---|---|---|---|---|---|---|---|---|
| 76 cm | A1 | WDS-95 | + | WRL-115 | 730 | -63 | WRL-155 | 759 | -64 | WRL-195 | 778 | -64 |
| | Slim | | | | 768 | | | 798 | | | 818 | |
| 91,2 cm | A1 | WDS-93 | + | WRL-113 | 798 | -69 | WRL-153 | 831 | -70 | WRL-193 | 851 | -70 |
| | Slim | | | | 841 | | | 875 | | | 896 | |
| 106,4 cm | A1 | WDS-911 | + | WRL-1111 | 866 | -74 | WRL-1511 | 903 | -75 | WRL-1911 | 924 | -75 |
| | Slim | | | | 914 | | | 952 | | | 974 | |

# Armarios valorados - Singulares

## Módulo superior de ptas.batientes e inferior de ptas.abatibles

Fondo 60 / 46,5 cm

ⓘ Precios de la combinación entre módulos (superior + inferior) ⓘ Incluye 1 estante con barra ⓘ Reguladores a suelo incluidos ⓘ Indicar mano de apertura (I ó D)

CONFIGURACIÓN D.2.9

indicar ancho y alto total

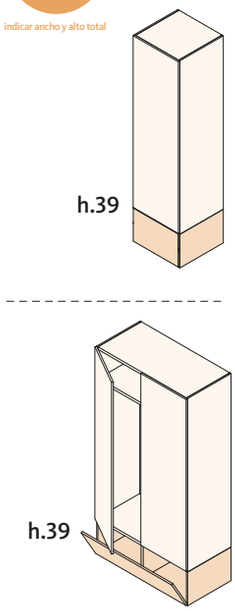


| | | | | altura total | | | | | | | | |
|---|---|---|---|---|---|---|---|---|---|---|---|---|
| | | | | h.225 cm | | | h. 240 cm | | | h. 255 cm | | |
| Ancho | Versión | Ref.inferior | | Ref.superior | Fondo 60 cm | Fondo 46,5 cm | Ref.superior | Fondo 60 cm | Fondo 46,5 cm | Ref.superior | Fondo 60 cm | Fondo 46,5 cm |
| 45,6 cm | A1 | WDA-42 | + | WRP-302 | 391 | -33 | WRP-322 | 404 | -35 | WRP-342 | 425 | -37 |
| | Top | | | | 422 | | | 437 | | | 459 | |
| | Slim | | | | 409 | | | 423 | | | 445 | |
| 53,2 cm | A1 | WDA-47 | + | WRP-307 | 418 | -36 | WRP-327 | 432 | -38 | WRP-347 | 454 | -40 |
| | Top | | | | 450 | | | 466 | | | 489 | |
| | Slim | | | | 436 | | | 451 | | | 474 | |
| 60,8 cm | A1 | WDA-44 | + | WRP-304 | 443 | -39 | WRP-324 | 459 | -41 | WRP-344 | 481 | -43 |
| | Top | | | | 476 | | | 494 | | | 517 | |
| | Slim | | | | 462 | | | 479 | | | 502 | |
| 76 cm | A1 | WDA-45 | + | WRP-305 | 558 | -43 | WRP-325 | 575 | -45 | WRP-345 | 604 | -47 |
| | Top | | | | 621 | | | 642 | | | 673 | |
| | Slim | | | | 592 | | | 611 | | | 642 | |
| 91,2 cm | A1 | WDA-43 | + | WRP-303 | 614 | -48 | WRP-323 | 633 | -50 | WRP-343 | 665 | -52 |
| | Top | | | | 679 | | | 702 | | | 736 | |
| | Slim | | | | 649 | | | 670 | | | 704 | |
| 106,4 cm | A1 | WDA-411 | + | WRP-3011 | 682 | -52 | WRP-3211 | 703 | -54 | WRP-3411 | 737 | -56 |
| | Top | | | | 750 | | | 775 | | | 811 | |
| | Slim | | | | 718 | | | 741 | | | 777 | |
| 121,6 cm | A1 | WDA-46 | + | WRP-306 | 761 | -58 | WRP-326 | 787 | -60 | WRP-346 | 824 | -62 |
| | Top | | | | 832 | | | 862 | | | 901 | |
| | Slim | | | | 798 | | | 826 | | | 865 | |

ⓘ Módulo inferior con divisor interior sólo en ancho 121,6 cm

## Módulo superior de ptas.plegables e inferior de ptas.abatibles

Fondo 60 / 46,5 cm

ⓘ Precios de la combinación entre módulos (superior + inferior) ⓘ Incluye 1 estante con barra ⓘ Indicar mano de apertura (I ó D)

CONFIGURACIÓN D.2.10

indicar ancho y alto total

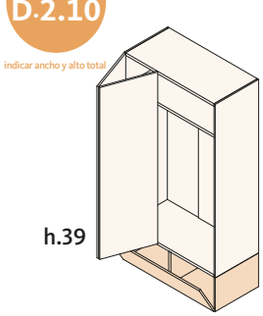


| | | | | altura total | | | | | | | | |
|---|---|---|---|---|---|---|---|---|---|---|---|---|
| | | | | h.225 cm | | | h. 240 cm | | | h. 255 cm | | |
| Ancho | Versión | Ref.inferior | | Ref.superior | Fondo 60 cm | Fondo 46,5 cm | Ref.superior | Fondo 60 cm | Fondo 46,5 cm | Ref.superior | Fondo 60 cm | Fondo 46,5 cm |
| 76 cm | A1 | WDA-45 | + | WRL-305 | 593 | -43 | WRL-325 | 611 | -45 | WRL-345 | 636 | -48 |
| | Slim | | | | 613 | | | 632 | | | 658 | |
| 91,2 cm | A1 | WDA-43 | + | WRL-303 | 653 | -48 | WRL-323 | 671 | -50 | WRL-343 | 700 | -52 |
| | Slim | | | | 674 | | | 693 | | | 723 | |
| 106,4 cm | A1 | WDA-411 | + | WRL-3011 | 725 | -52 | WRL-3211 | 743 | -54 | WRL-3411 | 774 | -56 |
| | Slim | | | | 747 | | | 766 | | | 798 | |
| 121,6 cm | A1 | WDA-46 | + | WRL-306 | 804 | -58 | WRL-326 | 830 | -60 | WRL-346 | 863 | -62 |
| | Slim | | | | 827 | | | 854 | | | 888 | |

ⓘ Módulo inferior con divisor interior sólo en ancho 121,6 cm

# Armarios valorados - Singulares

## Módulo superior de ptas.batientes e inferior de ptas.plegables

Fondo 60 / 46,5 cm

ⓘ Precios de la combinación entre módulos (superior + inferior) ⓘ Incluye 1 estante con barra ⓘ Reguladores a suelo incluidos ⓘ Indicar mano de apertura (I ó D)

CONFIGURACIÓN **D.3.1**

indicar ancho y alto total

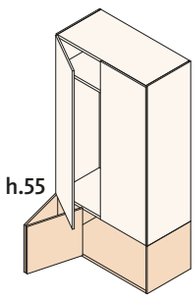


| | | | | altura total | | | | | | | | |
|---|---|---|---|---|---|---|---|---|---|---|---|---|
| | | | | h.225 cm | | | h. 240 cm | | | h. 255 cm | | |
| Ancho | Versión | Ref.inferior | | Ref.superior | Fondo 60 cm | Fondo 46,5 cm | Ref.superior | Fondo 60 cm | Fondo 46,5 cm | Ref.superior | Fondo 60 cm | Fondo 46,5 cm |
| 76 cm | A1 | WDL-55 | + | WRP-255 | 586 | -42 | WRP-295 | 605 | -43 | WRP-315 | 620 | -45 |
| | AV | | | | 789 | | | 814 | | | 838 | |
| | Slim | | | | 614 | | | 637 | | | 654 | |
| 91,2 cm | A1 | WDL-53 | + | WRP-253 | 645 | -47 | WRP-293 | 665 | -48 | WRP-313 | 683 | -50 |
| | AV | | | | 852 | | | 878 | | | 905 | |
| | Slim | | | | 673 | | | 697 | | | 717 | |
| 106,4 cm | A1 | WDL-511 | + | WRP-2511 | 705 | -53 | WRP-2911 | 726 | -54 | WRP-3111 | 747 | -55 |
| | AV | | | | 912 | | | 939 | | | 968 | |
| | Slim | | | | 733 | | | 758 | | | 781 | |
| 121,6 cm | A1 | WDL-56 | + | WRP-256 | 777 | -60 | WRP-296 | 801 | -61 | WRP-316 | 825 | -62 |
| | AV | | | | 983 | | | 1015 | | | 1046 | |
| | Slim | | | | 805 | | | 833 | | | 859 | |

CONFIGURACIÓN **D.3.2**

indicar ancho y alto total

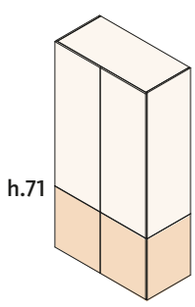


| | | | | altura total | | | | | | | | |
|---|---|---|---|---|---|---|---|---|---|---|---|---|
| | | | | h.225 cm | | | h. 240 cm | | | h. 255 cm | | |
| Ancho | Versión | Ref.inferior | | Ref.superior | Fondo 60 cm | Fondo 46,5 cm | Ref.superior | Fondo 60 cm | Fondo 46,5 cm | Ref.superior | Fondo 60 cm | Fondo 46,5 cm |
| 76 cm | A1 | WDL-65 | + | WRP-205 | 596 | -46 | WRP-245 | 627 | -47 | WRP-285 | 646 | -49 |
| | AV | | | | 798 | | | 835 | | | 860 | |
| | Slim | | | | 621 | | | 654 | | | 679 | |
| 91,2 cm | A1 | WDL-63 | + | WRP-203 | 662 | -53 | WRP-243 | 693 | -53 | WRP-283 | 713 | -55 |
| | AV | | | | 868 | | | 907 | | | 933 | |
| | Slim | | | | 687 | | | 720 | | | 746 | |
| 106,4 cm | A1 | WDL-611 | + | WRP-2011 | 728 | -60 | WRP-2411 | 759 | -60 | WRP-2811 | 780 | -62 |
| | AV | | | | 933 | | | 974 | | | 1001 | |
| | Slim | | | | 753 | | | 786 | | | 813 | |
| 121,6 cm | A1 | WDL-66 | + | WRP-206 | 801 | -68 | WRP-246 | 837 | -68 | WRP-286 | 862 | -70 |
| | AV | | | | 1008 | | | 1052 | | | 1081 | |
| | Slim | | | | 826 | | | 864 | | | 895 | |

CONFIGURACIÓN **D.3.3**

indicar ancho y alto total

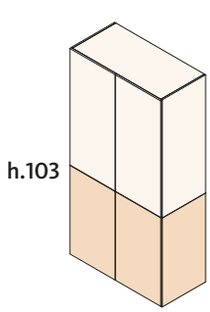


| | | | | altura total | | | | | | | | |
|---|---|---|---|---|---|---|---|---|---|---|---|---|
| | | | | h.225 cm | | | h. 240 cm | | | h. 255 cm | | |
| Ancho | Versión | Ref.inferior | | Ref.superior | Fondo 60 cm | Fondo 46,5 cm | Ref.superior | Fondo 60 cm | Fondo 46,5 cm | Ref.superior | Fondo 60 cm | Fondo 46,5 cm |
| 76 cm | A1 | WDL-95 | + | WRP-115 | 615 | -52 | WRP-155 | 643 | -53 | WRP-195 | 662 | -53 |
| | AV | | | | 810 | | | 847 | | | 870 | |
| | Slim | | | | 638 | | | 668 | | | 689 | |
| 91,2 cm | A1 | WDL-93 | + | WRP-113 | 677 | -61 | WRP-153 | 711 | -62 | WRP-193 | 730 | -62 |
| | AV | | | | 883 | | | 923 | | | 949 | |
| | Slim | | | | 700 | | | 736 | | | 757 | |
| 106,4 cm | A1 | WDL-911 | + | WRP-1111 | 744 | -70 | WRP-1511 | 784 | -71 | WRP-1911 | 803 | -71 |
| | AV | | | | 949 | | | 992 | | | 1021 | |
| | Slim | | | | 767 | | | 809 | | | 830 | |
| 121,6 cm | A1 | WDL-96 | + | WRP-116 | 807 | -79 | WRP-156 | 864 | -80 | WRP-196 | 888 | -80 |
| | AV | | | | 1010 | | | 1075 | | | 1105 | |
| | Slim | | | | 830 | | | 889 | | | 915 | |

# Armarios valorados - Singulares

## Módulo superior de ptas.plegables e inferior de ptas.plegables

Fondo 60 / 46,5 cm

ⓘ Precios de la combinación entre módulos (superior + inferior) ⓘ Incluye 1 estante con barra ⓘ Reguladores a suelo incluidos ⓘ Indicar mano de apertura (I ó D)

CONFIGURACIÓN **D.4.1**

indicar ancho y alto total

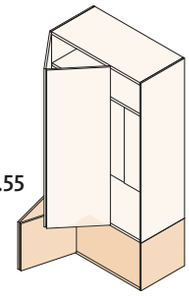

h.55

| Ancho | Versión | Ref.inferior | | altura total: h.225 cm Ref.superior | Fondo 60 cm | Fondo 46,5 cm | h. 240 cm Ref.superior | Fondo 60 cm | Fondo 46,5 cm | h. 255 cm Ref.superior | Fondo 60 cm | Fondo 46,5 cm |
|---|---|---|---|---|---|---|---|---|---|---|---|---|
| 76 cm | A1 | WDL-55 | + | WRL-255 | 621 | -42 | WRL-295 | 640 | -43 | WRL-315 | 656 | -45 |
| | AV | | | | 824 | | | 850 | | | 874 | |
| | Slim | | | | 637 | | | 658 | | | 678 | |
| 91,2 cm | A1 | WDL-53 | + | WRL-253 | 683 | -47 | WRL-293 | 702 | -48 | WRL-313 | 721 | -50 |
| | AV | | | | 890 | | | 916 | | | 943 | |
| | Slim | | | | 699 | | | 720 | | | 740 | |
| 106,4 cm | A1 | WDL-511 | + | WRL-2511 | 746 | -53 | WRL-2911 | 765 | -54 | WRL-3111 | 787 | -55 |
| | AV | | | | 953 | | | 979 | | | 1009 | |
| | Slim | | | | 762 | | | 783 | | | 806 | |
| 121,6 cm | A1 | WDL-56 | + | WRL-256 | 821 | -60 | WRL-296 | 844 | -61 | WRL-316 | 868 | -62 |
| | AV | | | | 1027 | | | 1058 | | | 1089 | |
| | Slim | | | | 837 | | | 862 | | | 887 | |

CONFIGURACIÓN **D.4.2**

indicar ancho y alto total

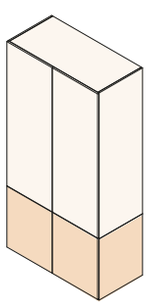

h.71

| Ancho | Versión | Ref.inferior | | altura total: h.225 cm Ref.superior | Fondo 60 cm | Fondo 46,5 cm | h. 240 cm Ref.superior | Fondo 60 cm | Fondo 46,5 cm | h. 255 cm Ref.superior | Fondo 60 cm | Fondo 46,5 cm |
|---|---|---|---|---|---|---|---|---|---|---|---|---|
| 76 cm | A1 | WDL-65 | + | WRL-205 | 621 | -46 | WRL-245 | 662 | -47 | WRL-285 | 681 | -49 |
| | AV | | | | 823 | | | 870 | | | 896 | |
| | Slim | | | | 636 | | | 678 | | | 700 | |
| 91,2 cm | A1 | WDL-63 | + | WRL-203 | 689 | -53 | WRL-243 | 731 | -53 | WRL-283 | 750 | -55 |
| | AV | | | | 895 | | | 945 | | | 971 | |
| | Slim | | | | 704 | | | 747 | | | 769 | |
| 106,4 cm | A1 | WDL-611 | + | WRL-2011 | 757 | -60 | WRL-2411 | 800 | -60 | WRL-2811 | 819 | -62 |
| | AV | | | | 962 | | | 1015 | | | 1041 | |
| | Slim | | | | 772 | | | 816 | | | 838 | |
| 121,6 cm | A1 | WDL-66 | + | WRL-206 | 833 | -68 | WRL-246 | 880 | -68 | WRL-286 | 905 | -70 |
| | AV | | | | 1039 | | | 1095 | | | 1124 | |
| | Slim | | | | 848 | | | 896 | | | 924 | |

CONFIGURACIÓN **D.4.3**

indicar ancho y alto total

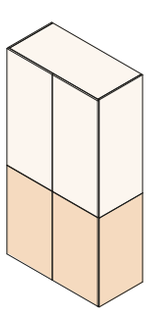

h.103

| Ancho | Versión | Ref.inferior | | altura total: h.225 cm Ref.superior | Fondo 60 cm | Fondo 46,5 cm | h. 240 cm Ref.superior | Fondo 60 cm | Fondo 46,5 cm | h. 255 cm Ref.superior | Fondo 60 cm | Fondo 46,5 cm |
|---|---|---|---|---|---|---|---|---|---|---|---|---|
| 76 cm | A1 | WDL-95 | + | WRL-115 | 639 | -52 | WRL-155 | 688 | -53 | WRL-195 | 687 | -53 |
| | AV | | | | 834 | | | 872 | | | 895 | |
| | Slim | | | | 654 | | | 684 | | | 704 | |
| 91,2 cm | A1 | WDL-93 | + | WRL-113 | 705 | -61 | WRL-153 | 738 | -62 | WRL-193 | 758 | -62 |
| | AV | | | | 911 | | | 951 | | | 977 | |
| | Slim | | | | 720 | | | 754 | | | 775 | |
| 106,4 cm | A1 | WDL-911 | + | WRL-1111 | 776 | -70 | WRL-1511 | 813 | -71 | WRL-1911 | 834 | -71 |
| | AV | | | | 981 | | | 1023 | | | 1052 | |
| | Slim | | | | 791 | | | 829 | | | 851 | |
| 121,6 cm | A1 | WDL-96 | + | WRL-116 | 854 | -79 | WRL-156 | 896 | -80 | WRL-196 | 920 | -80 |
| | AV | | | | 1057 | | | 1108 | | | 1138 | |
| | Slim | | | | 869 | | | 912 | | | 937 | |

# Armarios valorados - Singulares

## Módulo superior de ptas.batientes e inferior con pta.batiente y distanciador Fondo 60 / 46,5 cm

ⓘ Precios de la combinación entre módulos (superior + inferior) ⓘ Incluye 1 estante con barra ⓘ Reguladores a suelo incluidos ⓘ Indicar mano de apertura (I ó D)

CONFIGURACIÓN D.5.1

indicar ancho y alto total

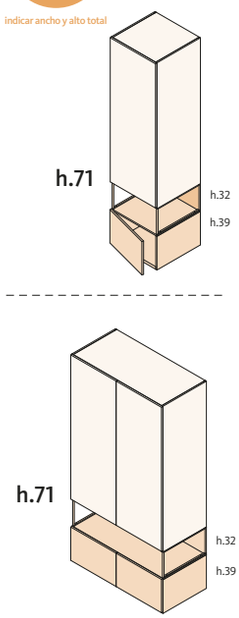


| | | | | altura total | | | | | | | | |
|---|---|---|---|---|---|---|---|---|---|---|---|---|
| | | | | h.225 cm | | | h. 240 cm | | | h. 255 cm | | |
| Ancho | Versión | Ref.inferior | | Ref.superior | Fondo 60 cm | Fondo 46,5 cm | Ref.superior | Fondo 60 cm | Fondo 46,5 cm | Ref.superior | Fondo 60 cm | Fondo 46,5 cm |
| 45,6 cm | A1 | WDP-42+ WAD-32 | + | WRP-202 | 473 | -35 | WRP-242 | 493 | -35 | WRP-282 | 505 | -37 |
| | Top | | | | 497 | | | 519 | | | 534 | |
| | Slim | | | | 486 | | | 507 | | | 522 | |
| 53,2 cm | A1 | WDP-47+ WAD-37 | + | WRP-207 | 498 | -37 | WRP-247 | 519 | -37 | WRP-287 | 533 | -39 |
| | Top | | | | 522 | | | 545 | | | 562 | |
| | Slim | | | | 511 | | | 533 | | | 550 | |
| 60,8 cm | A1 | WDP-44+ WAD-34 | + | WRP-204 | 525 | -39 | WRP-244 | 541 | -40 | WRP-284 | 562 | -42 |
| | Top | | | | 549 | | | 572 | | | 591 | |
| | Slim | | | | 538 | | | 560 | | | 579 | |
| 76 cm | A1 | WDP-45+ WAD-35 | + | WRP-205 | 644 | -45 | WRP-245 | 675 | -46 | WRP-285 | 694 | -48 |
| | Top | | | | 692 | | | 727 | | | 752 | |
| | Slim | | | | 670 | | | 703 | | | 728 | |
| 91,2 cm | A1 | WDP-43+ WAD-33 | + | WRP-203 | 705 | -52 | WRP-243 | 736 | -52 | WRP-283 | 756 | -54 |
| | Top | | | | 753 | | | 788 | | | 814 | |
| | Slim | | | | 731 | | | 764 | | | 790 | |
| 106,4 cm | A1 | WDP-411+ WAD-311 | + | WRP-2011 | 757 | -58 | WRP-2411 | 788 | -58 | WRP-2811 | 809 | -60 |
| | Top | | | | 805 | | | 840 | | | 867 | |
| | Slim | | | | 783 | | | 816 | | | 843 | |

## Módulo superior de ptas.batientes e inferior con pta.abatible y diáfano Fondo 60 / 46,5 cm

ⓘ Precios de la combinación entre módulos (superior + inferior) ⓘ Incluye 1 estante con barra ⓘ Reguladores a suelo incluidos ⓘ Indicar mano de apertura (I ó D)

CONFIGURACIÓN D.5.2

indicar ancho y alto total

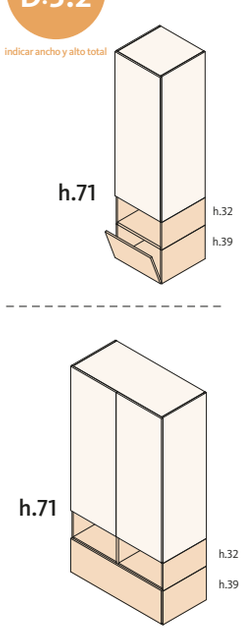


| | | | | altura total | | | | | | | | |
|---|---|---|---|---|---|---|---|---|---|---|---|---|
| | | | | h.225 cm | | | h. 240 cm | | | h. 255 cm | | |
| Ancho | Versión | Ref.inferior | | Ref.superior | Fondo 60 cm | Fondo 46,5 cm | Ref.superior | Fondo 60 cm | Fondo 46,5 cm | Ref.superior | Fondo 60 cm | Fondo 46,5 cm |
| 45,6 cm | A1 | WDA-42+ WDH-32 | + | WRP-202 | 406 | -37 | WRP-242 | 426 | -37 | WRP-282 | 438 | -39 |
| | Top | | | | 431 | | | 453 | | | 468 | |
| | Slim | | | | 420 | | | 441 | | | 456 | |
| 53,2 cm | A1 | WDA-47+ WDH-37 | + | WRP-207 | 434 | -40 | WRP-247 | 455 | -40 | WRP-287 | 469 | -42 |
| | Top | | | | 460 | | | 483 | | | 500 | |
| | Slim | | | | 448 | | | 470 | | | 487 | |
| 60,8 cm | A1 | WDA-44+ WDH-34 | + | WRP-204 | 460 | -43 | WRP-244 | 481 | -44 | WRP-284 | 497 | -46 |
| | Top | | | | 487 | | | 510 | | | 529 | |
| | Slim | | | | 475 | | | 497 | | | 516 | |
| 76 cm | A1 | WDA-45+ WDH-35 | + | WRP-205 | 570 | -50 | WRP-245 | 601 | -51 | WRP-285 | 620 | -53 |
| | Top | | | | 621 | | | 656 | | | 681 | |
| | Slim | | | | 596 | | | 629 | | | 654 | |
| 91,2 cm | A1 | WDA-43+ WDH-33 | + | WRP-203 | 631 | -58 | WRP-243 | 662 | -58 | WRP-283 | 682 | -60 |
| | Top | | | | 684 | | | 719 | | | 745 | |
| | Slim | | | | 658 | | | 691 | | | 717 | |
| 106,4 cm | A1 | WDA-411+ WDH-311 | + | WRP-2011 | 704 | -65 | WRP-2411 | 735 | -65 | WRP-2811 | 756 | -67 |
| | Top | | | | 760 | | | 795 | | | 822 | |
| | Slim | | | | 732 | | | 765 | | | 792 | |
| 121,6 cm | A1 | WDA-46+ WDH-36 | + | WRP-206 | 796 | -74 | WRP-246 | 832 | -74 | WRP-286 | 857 | -76 |
| | Top | | | | 855 | | | 895 | | | 926 | |
| | Slim | | | | 825 | | | 863 | | | 894 | |

# Armarios valorados - Singulares

## Módulo superior de ptas.batientes e inferior diáfano y cajones

Fondo 60 / 46,5 cm

ⓘ Precios de la combinación entre módulos (superior + inferior) ⓘ Incluye 1 estante con barra ⓘ Reguladores a suelo incluidos ⓘ Indicar mano de apertura (I ó D)

CONFIGURACIÓN **D.5.3**

indicar ancho y alto total

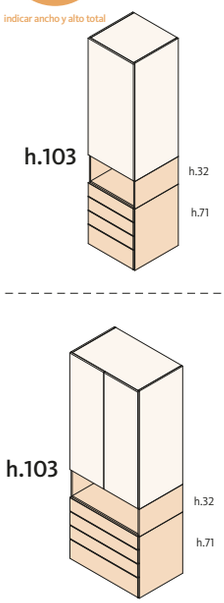


| | | | | altura total | | | | | | | | |
|---|---|---|---|---|---|---|---|---|---|---|---|---|
| | | | | h.225 cm | | | h. 240 cm | | | h. 255 cm | | |
| Ancho | Versión | Ref.inferior | | Ref.superior | Fondo 60 cm | Fondo 46,5 cm | Ref.superior | Fondo 60 cm | Fondo 46,5 cm | Ref.superior | Fondo 60 cm | Fondo 46,5 cm |
| 45,6 cm | A1 | WDH-32+ WDC-62 | + | WRP-112 | 528 | -51 | WRP-152 | 549 | -52 | WRP-192 | 562 | -52 |
| | Top | | | | 559 | | | 583 | | | 598 | |
| | Slim | | | | 552 | | | 574 | | | 588 | |
| 53,2 cm | A1 | WDH-37+ WDC-67 | + | WRP-117 | 558 | -54 | WRP-157 | 581 | -55 | WRP-197 | 594 | -55 |
| | Top | | | | 593 | | | 619 | | | 634 | |
| | Slim | | | | 582 | | | 606 | | | 620 | |
| 60,8 cm | A1 | WDH-34+ WDC-64 | + | WRP-114 | 585 | -58 | WRP-154 | 610 | -59 | WRP-194 | 624 | -59 |
| | Top | | | | 624 | | | 652 | | | 668 | |
| | Slim | | | | 613 | | | 639 | | | 654 | |
| 76 cm | A1 | WDH-35+ WDC-65 | + | WRP-115 | 688 | -66 | WRP-155 | 716 | -67 | WRP-195 | 735 | -67 |
| | Top | | | | 754 | | | 788 | | | 811 | |
| | Slim | | | | 728 | | | 758 | | | 779 | |
| 91,2 cm | A1 | WDH-33+ WDC-63 | + | WRP-113 | 754 | -75 | WRP-153 | 788 | -76 | WRP-193 | 807 | -76 |
| | Top | | | | 828 | | | 868 | | | 891 | |
| | Slim | | | | 798 | | | 834 | | | 855 | |
| 106,4 cm | A1 | WDH-311+ WDC-611 | + | WRP-1111 | 820 | -83 | WRP-1511 | 860 | -84 | WRP-1911 | 879 | -84 |
| | Top | | | | 906 | | | 952 | | | 975 | |
| | Slim | | | | 868 | | | 910 | | | 931 | |

## Módulo superior de ptas.batientes e inferior con juguetero, mesa y diáfano

Fondo 60 / 46,5 cm

ⓘ Precios de la combinación entre módulos (superior + inferior) ⓘ Incluye 1 estante con barra ⓘ Reguladores a suelo incluidos ⓘ Indicar mano de apertura (I ó D)

CONFIGURACIÓN **D.5.4**

indicar ancho y alto total

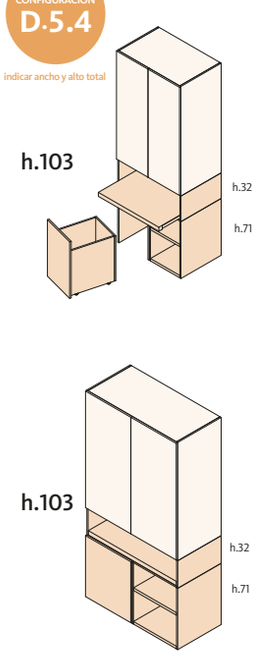


| | | | | altura total | | | | | | | | |
|---|---|---|---|---|---|---|---|---|---|---|---|---|
| | | | | h.225 cm | | | h. 240 cm | | | h. 255 cm | | |
| Ancho | Versión | Ref.inferior | | Ref.superior | Fondo 60 cm | Fondo 46,5 cm | Ref.superior | Fondo 60 cm | Fondo 46,5 cm | Ref.superior | Fondo 60 cm | Fondo 46,5 cm |
| 91,2 cm | A1 | WDM-33+ WDH-62+ WDJ-62 | + | WRP-113 | 801 | -80 | WRP-153 | 835 | -81 | WRP-193 | 854 | -81 |
| | Top | | | | 835 | | | 875 | | | 898 | |
| | Slim | | | | 821 | | | 857 | | | 878 | |
| 106,4 cm | A1 | WDM-311+ WDH-67+ WDJ-67 | + | WRP-1111 | 864 | -87 | WRP-1511 | 904 | -88 | WRP-1911 | 923 | -88 |
| | Top | | | | 899 | | | 945 | | | 968 | |
| | Slim | | | | 884 | | | 926 | | | 947 | |
| 121,6 cm | A1 | WDM-36+ WDH-64+ WDJ-64 | + | WRP-116 | 916 | -97 | WRP-156 | 973 | -98 | WRP-196 | 997 | -98 |
| | Top | | | | 952 | | | 1015 | | | 1043 | |
| | Slim | | | | 937 | | | 996 | | | 1022 | |

# Armarios valorados - Singulares

## Armario con mesa extraible, cajones, puertas y distanciador metálico

Fondo 60 / 46,5 cm

ⓘ Precios de la combinación entre módulos (superior + inferior) ⓘ Incluye 2 estantes con barra ⓘ Reguladores a suelo incluidos ⓘ Indicar mano de apertura (I ó D)

CONFIGURACIÓN D.5.5

indicar ancho y alto total

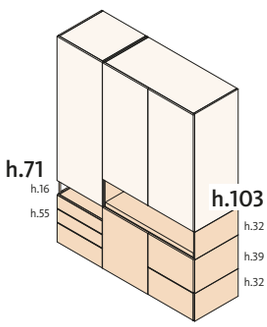


| | | | | altura total | | | | | | | | |
|---|---|---|---|---|---|---|---|---|---|---|---|---|
| | | | | h.225 cm | | | h. 240 cm | | | h. 255 cm | | |
| Ancho total | Versión | Ref.inferior | | Ref.superior | Fondo 60 cm | Fondo 46,5 cm | Ref.superior | Fondo 60 cm | Fondo 46,5 cm | Ref.superior | Fondo 60 cm | Fondo 46,5 cm |
| 136,8 cm ptas. 45,3 cm | A1 | WDC-52+ WAD-12+ WDP-62+ WDA-42+ WDC-32+ WDM-33 | + | WRP-202+ WRP-113 | 1488 | -127 | WRP-242+ WRP-153 | 1542 | -128 | WRP-282+ WRP-193 | 1573 | -130 |
| | Top | | | | 1567 | | | 1629 | | | 1667 | |
| | Slim | | | | 1539 | | | 1596 | | | 1632 | |
| 159,6 cm ptas. 52,9 cm | A1 | WDC-57+ WAD-17+ WDP-67+ WDA-47+ WDC-37+ WDM-311 | + | WRP-207+ WRP-1111 | 1584 | -138 | WRP-247+ WRP-1511 | 1645 | -139 | WRP-287+ WRP-1911 | 1678 | -141 |
| | Top | | | | 1668 | | | 1737 | | | 1777 | |
| | Slim | | | | 1635 | | | 1699 | | | 1737 | |
| 182,4 cm ptas. 60,8 cm | A1 | WDC-54+ WAD-14+ WDP-64+ WDA-44+ WDC-34+ WDM-36 | + | WRP-204+ WRP-116 | 1670 | -152 | WRP-244+ WRP-156 | 1748 | -154 | WRP-284+ WRP-196 | 1788 | -156 |
| | Top | | | | 1759 | | | 1845 | | | 1892 | |
| | Slim | | | | 1726 | | | 1807 | | | 1852 | |

## Armario con pta.abatible y cajonera

Fondo 60 / 46,5 cm

ⓘ Precios de la combinación entre módulos (superior + inferior) ⓘ Incluye 2 estantes con barra ⓘ Reguladores a suelo incluidos ⓘ Indicar mano de apertura (I ó D)

CONFIGURACIÓN D.5.6

indicar ancho y alto total

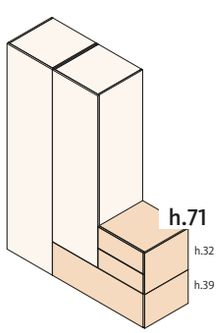


| | | | | altura total | | | | | | | | |
|---|---|---|---|---|---|---|---|---|---|---|---|---|
| | | | | h.225 cm | | | h. 240 cm | | | h. 255 cm | | |
| Ancho total | Versión | Ref.inferior | | Ref.superior | Fondo 60 cm | Fondo 46,5 cm | Ref.superior | Fondo 60 cm | Fondo 46,5 cm | Ref.superior | Fondo 60 cm | Fondo 46,5 cm |
| 136,8 cm ptas. 45,3 cm | A1 | WDA-43+ WDS-32 | + | WRP-362+ WRP-302 | 923 | -87 | WRP-382+ WRP-322 | 951 | -91 | WRP-392+ WRP-342 | 986 | -94 |
| | Top | | | | 1001 | | | 1034 | | | 1072 | |
| | Slim | | | | 969 | | | 999 | | | 1037 | |
| 159,6 cm ptas. 52,9 cm | A1 | WDA-411+ WDS-37 | + | WRP-367+ WRP-307 | 999 | -93 | WRP-387+ WRP-327 | 1030 | -97 | WRP-397+ WRP-347 | 1066 | -100 |
| | Top | | | | 1077 | | | 1113 | | | 1152 | |
| | Slim | | | | 1042 | | | 1075 | | | 1114 | |
| 182,4 cm ptas. 60,8 cm | A1 | WDA-46+ WDS-34 | + | WRP-364+ WRP-304 | 1078 | -101 | WRP-384+ WRP-324 | 1112 | -104 | WRP-394+ WRP-344 | 1149 | -107 |
| | Top | | | | 1166 | | | 1205 | | | 1245 | |
| | Slim | | | | 1128 | | | 1164 | | | 1204 | |

# Armarios valorados - Singulares

## Armario con módulos diáfanos

Fondo 60 / 46,5 cm

ⓘ Precios de la combinación entre módulos (superior + inferior) ⓘ Incluye 3 estantes con barra ⓘ Reguladores a suelo incluidos ⓘ Indicar mano de apertura (I ó D)

CONFIGURACIÓN **D.5.7**

indicar ancho y alto total

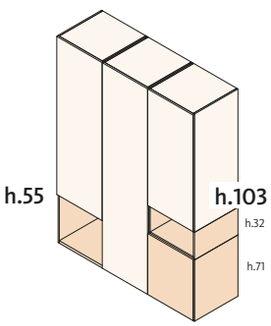


| Ancho total | Versión | Ref.inferior | | altura total: h.225 cm Ref.superior | Fondo 60 cm | Fondo 46,5 cm | h. 240 cm Ref.superior | Fondo 60 cm | Fondo 46,5 cm | h. 255 cm Ref.superior | Fondo 60 cm | Fondo 46,5 cm |
|---|---|---|---|---|---|---|---|---|---|---|---|---|
| 136,8 cm ptas. 45,3 cm | A1 | WDH-52+ WDP-62+ WDH-32+ | + | WRP-252+ WRP-362+ WRP-112 | 1068 | -103 | WRP-292+ WRP-382+ WRP-152 | 1115 | -107 | WRP-312+ WRP-392+ WRP-192 | 1156 | -110 |
| | Top | | | | 1147 | | | 1203 | | | 1249 | |
| | Slim | | | | 1110 | | | 1161 | | | 1206 | |
| 159,6 cm ptas. 52,9 cm | A1 | WDH-57+ WDP-67+ WDH-37+ | + | WRP-257+ WRP-367+ WRP-117 | 1140 | -109 | WRP-297+ WRP-387+ WRP-157 | 1193 | -113 | WRP-317+ WRP-397+ WRP-197 | 1234 | -117 |
| | Top | | | | 1219 | | | 1281 | | | 1327 | |
| | Slim | | | | 1182 | | | 1239 | | | 1284 | |
| 182,4 cm ptas. 60,8 cm | A1 | WDH-54+ WDP-64+ WDH-34+ | + | WRP-254+ WRP-364+ WRP-114 | 1211 | -118 | WRP-294+ WRP-384+ WRP-154 | 1269 | -122 | WRP-314+ WRP-394+ WRP-194 | 1312 | -125 |
| | Top | | | | 1290 | | | 1357 | | | 1405 | |
| | Slim | | | | 1253 | | | 1315 | | | 1362 | |

## Armario con ptas.plegables y módulo diáfano

Fondo 60 / 46,5 cm

ⓘ Precios de la combinación entre módulos (superior + inferior) ⓘ Incluye 2 estantes con barra ⓘ Reguladores a suelo incluidos ⓘ Indicar mano de apertura (I ó D)

CONFIGURACIÓN **D.5.8**

indicar ancho y alto total

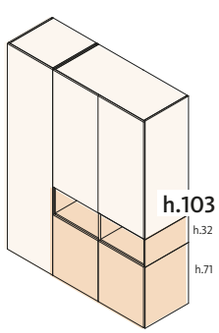


| Ancho total | Versión | Ref.inferior | | altura total: h.225 cm Ref.superior | Fondo 60 cm | Fondo 46,5 cm | h. 240 cm Ref.superior | Fondo 60 cm | Fondo 46,5 cm | h. 255 cm Ref.superior | Fondo 60 cm | Fondo 46,5 cm |
|---|---|---|---|---|---|---|---|---|---|---|---|---|
| 136,8 cm ptas. 45,3 cm | A1 | WDL-63+ WDH-33 | + | WRP-362+ WRL-113 | 1035 | -95 | WRP-382+ WRL-153 | 1083 | -98 | WRP-392+ WRL-193 | 1117 | -99 |
| | AV | | | | 1314 | | | 1371 | | | 1414 | |
| | Slim | | | | 1065 | | | 1115 | | | 1152 | |
| 159,6 cm ptas. 52,9 cm | A1 | WDL-611+ WDH-311 | + | WRP-367+ WRL-1111 | 1125 | -105 | WRP-387+ WRL-1511 | 1179 | -108 | WRP-397+ WRL-1911 | 1214 | -109 |
| | AV | | | | 1405 | | | 1465 | | | 1512 | |
| | Slim | | | | 1155 | | | 1211 | | | 1249 | |
| 182,4 cm ptas. 60,8 cm | A1 | WDL-66+ WDH-36 | + | WRP-364+ WRL-116 | 1236 | -118 | WRP-384+ WRL-156 | 1296 | -120 | WRP-394+ WRL-196 | 1335 | -121 |
| | AV | | | | 1513 | | | 1584 | | | 1633 | |
| | Slim | | | | 1266 | | | 1328 | | | 1370 | |

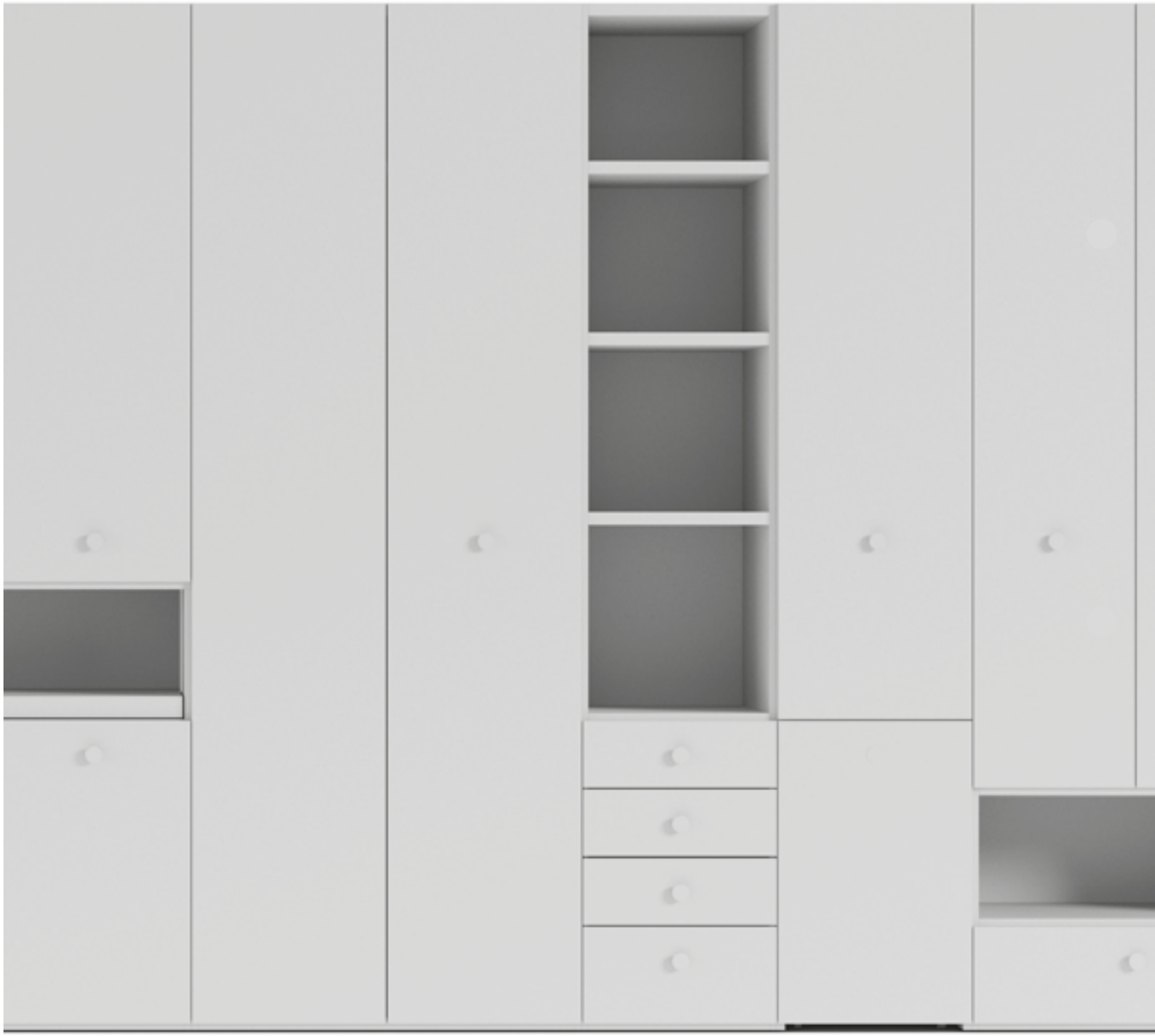

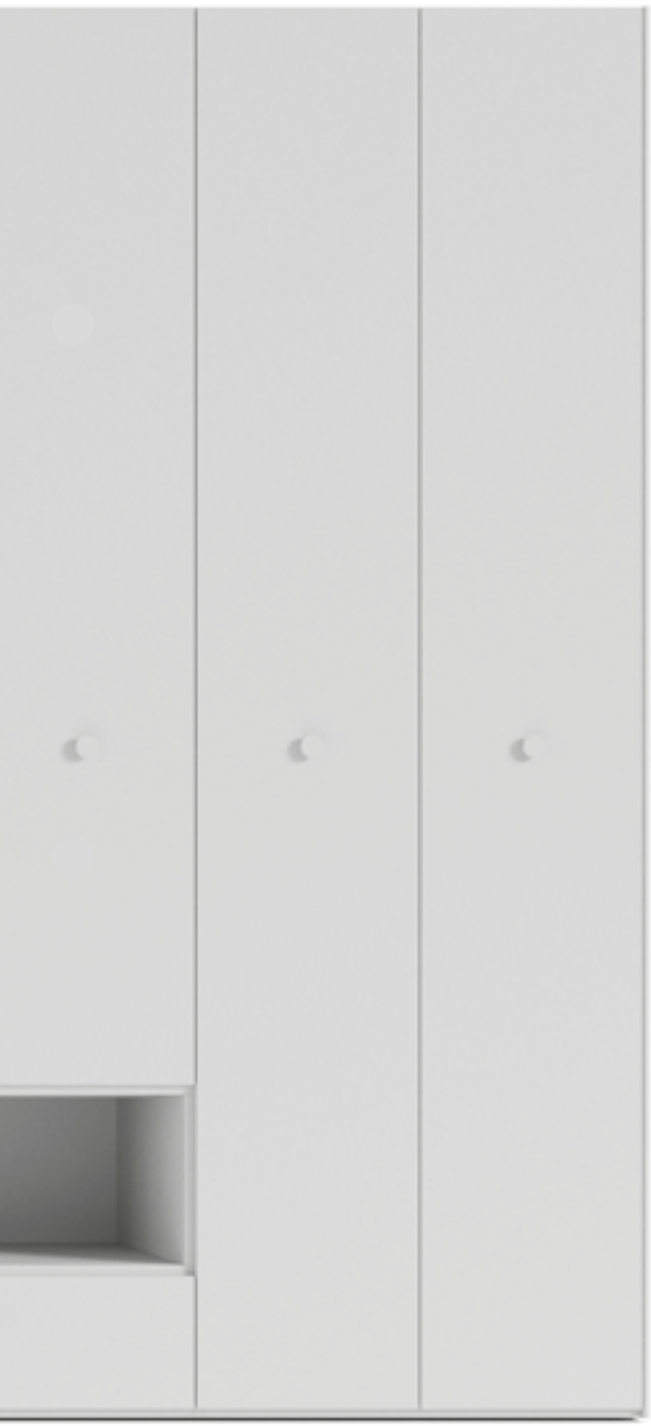

# MÓDULOS SUPERIORES

Módulos para apilar sobre módulos bajos y alcanzar la altura total del armario.

Alturas para tapa fuelle: **162 y 178 cm.**
Alturas con tapa: **202, 225, 240 y 255 cm.**

## Módulos superiores tapa fuelle. Para armarios de alto 162 y 178 cm

**52** Modulación
**54** Módulos de pta.batiente h.162 cm
**56** Módulos de pta.plegable h.162 cm
**58** Módulos de pta.batiente h.178 cm
**60** Módulos de pta.plegable h.178 cm

## Módulos superiores para armarios de alto 202, 225, 240 y 255 cm

**62** Modulación
**64** Módulos de pta.batiente h.202 cm
**66** Módulos de pta.plegable h.202 cm
**68** Módulos diáfanos y rincón apilable h.202 cm
**70** Módulos de pta.batiente h.225 cm
**72** Módulos de pta.plegable h.225 cm
**76** Módulos de rincón y terminales h.225 cm
**80** Módulos de pta.batiente h.240 cm
**82** Módulos de pta.plegable h.240 cm
**86** Módulos de rincón y terminales h.240 cm
**90** Módulos de pta.batiente h.255 cm
**92** Módulos de pta.plegable h.255 cm
**96** Módulos de rincón y terminales h.255 cm

# Módulos superiores

## Grupos de alturas.

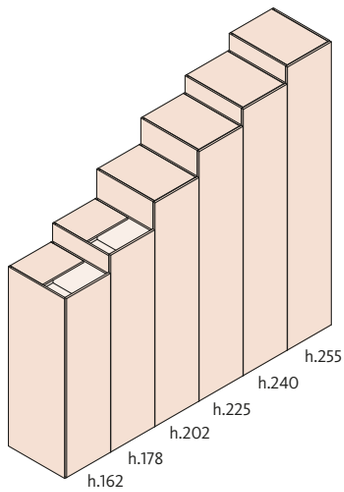


### Módulos superiores. Grupos de alturas: 162, 178, 202, 225, 240 y 255 cm

Los módulos superiores se presentan agrupados según la altura del armario: 162, 178, 202, 225, 240 y 255 cm.

Los módulos de los grupos **h.162 / 178** necesitan una tapa fuelle (no incluida)
Los módulos de los grupos **h.202 / 225 / 240 / 255** incluyen tapa.

En todos los módulos superiores es imprescindible añadir **reguladores a suelo** si no va apilado sobre un módulo inferior.

Se pueden combinar módulos superiores del mismo grupo. Si se combinan módulos de diferentes grupos el tirador queda desalineado respecto al resto de módulos. Ver pág.siguiente.

MÓDULOS CON TAPA FUELLE: **h.162 y 178 cm**

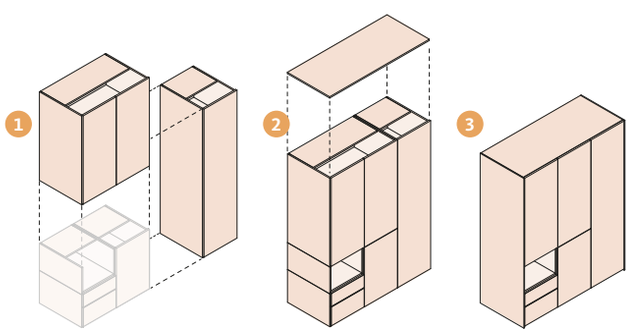


### Configuración de módulos superiores con tapa fuelle. Grupo de altura: 162 y 178 cm

Para configurar armarios con tapa fuelle se deben anexionar 2 o más cuerpos del ancho que se desee [1] y rematar el armario con una **tapa fuelle** [2] que cubre todo el ancho del armario. (ancho de la tapa máx.270 cm / tapa no incluida).

Es imprescindible añadir **reguladores a suelo** si no va apilado sobre un módulo inferior.

Los módulos superiores incluyen 1 estante con barra.

Se propone un **lateral de remate** [3] de grueso 1 cm para ocultar juntas entre módulos apilados. Opcional.

Para salvar zócalo el armario se debe adelantar y cubrir lateralmente con un **lateral de remate con rebaje salvazócalo** y por arriba con una **tapa fuelle salvazócalo**.

MÓDULOS CON TAPA: **h.202 / 225 / 240 y 255 cm**

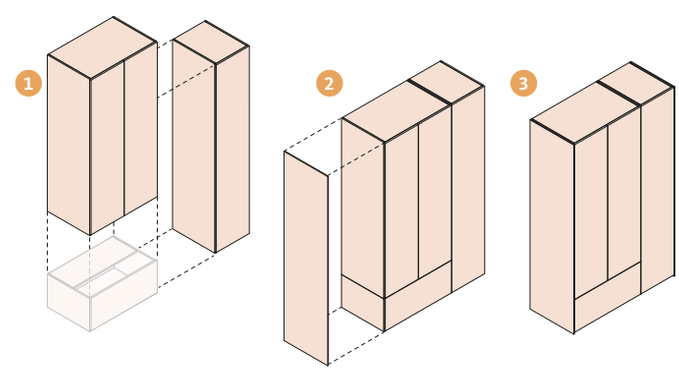


### Configuración de módulos superiores con tapa. Grupo de altura: 202, 225, 240 y 255 cm

Para configurar armarios con tapa se deben anexionar 2 o más cuerpos del ancho [1] que se desee. No es necesario añadir ninguna tapa extra.

Es imprescindible añadir **reguladores a suelo** si no va apilado sobre un módulo inferior.

Los módulos superiores incluyen 1 estante con barra.

Se propone un **lateral de remate** [2][3] de grueso 1 cm para ocultar juntas entre módulos apilados. Opcional.

Para salvar zócalo el armario se debe adelantar y cubrir lateralmente con un **lateral de remate con rebaje salvazócalo**

# Módulos superiores

## Módulación y alineación de tiradores.

### Módulación:
### Desarrollo y altura del tirador.

Los módulos superiores pueden ir directamente a suelo o apilados sobre módulos inferiores.
Para cada grupo de alturas se desarrollan los módulos superiores necesarios para apilar sobre estas 5 alturas: **23, 39, 55, 71 y 103 cm** y alcanzar la altura total.

En el caso de que se necesite un módulo superior apilado sobre una altura que no está contemplada en el desarollo, el módulo superior se adaptará en altura con un cargo del 15%

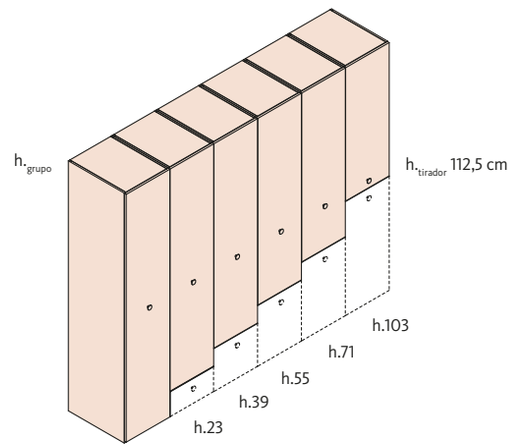


## IMPORTANTE:

La **altura del tirador** queda fijada a **112,5 cm**
Excepto en armarios de h.162 ($h._{tirador}$ = 80,5 cm ) y h.178 ($h._{tirador}$ = 96,5 cm)

Para evitar que el tirador quede desalineado es imprescindible configurar el armario con módulos del mismo grupo de alturas.

Ver aclaraciones y advertencias.

### Aclaraciones y advertencias:

Módulo de altura especial.
Módulo de altura estándar.

MANTENIENDO GRUPO DE ALTURAS
MEZCLANDO GRUPOS DE ALTURAS

***En configuraciones que se alcanzan alturas estándar:***

Ejemplo (ver dibujo): se requiere un armario de altura 225 cm y 2 módulos inferiores de altura 55 y 32 cm.

Como la altura total de los módulos inferiores (87 cm) no està contemplada en el desarrollo, el módulo superior tiene que ajustarse en altura. Si se escoge un módulo de un grupo distinto al de partida para ajustarse en altura el resultado es una desalineación de los tiradores.

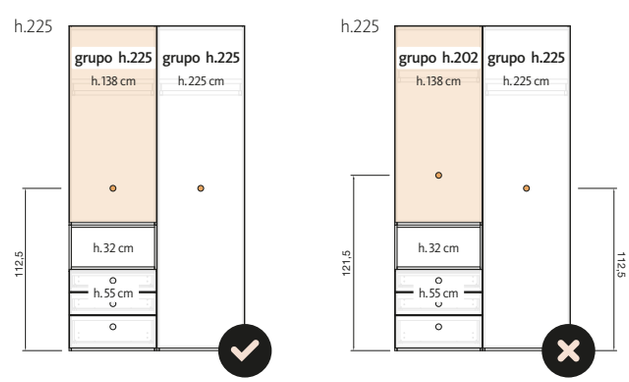


***En configuraciones que se alcanzan alturas a medida:***

Ejemplo (ver dibujo): se requiere un armario de altura total 234 cm y 1 módulo inferior de altura 55 cm.

En este caso la altura de los 2 módulos superiores tiene que ser especial de alto y se debe partir de armarios del mismo grupo. Si se escogen módulos de grupos distintos el tirador quedará desalineado tal como se puede observar en el dibujo.

En el ejemplo se puede ver que el armario de altura 179 cm que pertenece al grupo h.202 no se puede configurar junto a un armario de altura 234 cm que pertenece al grupo h.240.

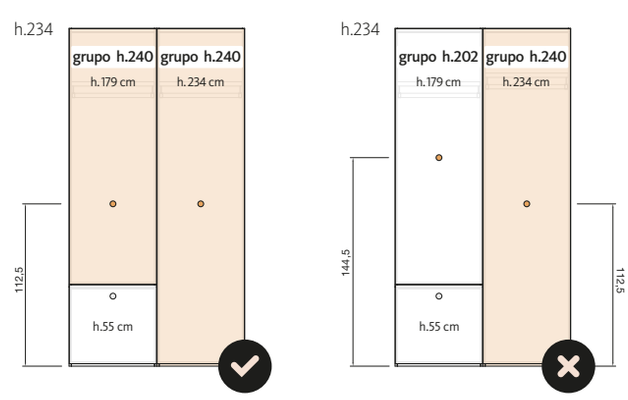

# Módulos superiores para tapa fuelle

## h.162 y 178 cm. Mecanizados para estantes / Altura tirador

ⓘ Posición de los estantes y del tirador según altura del módulo superior.

ⓘ Distribución para módulos de ptas. batientes, plegables y diáfanos.

ⓘ Estantes fijos.

Distribución de taladros para estantes. Grupo h.162 cm.

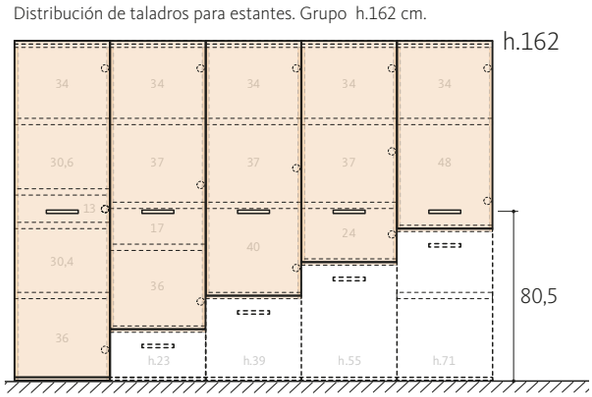


Distribución de taladros para estantes. Grupo h.178 cm.

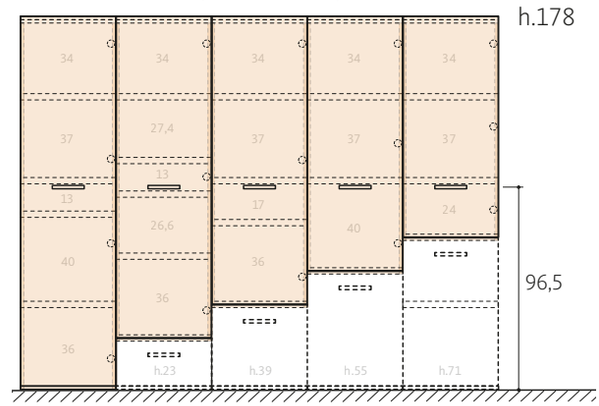

# Módulos superiores con tapa

## h.202/225/240/255 cm. Mecanizados para estantes / Altura tirador

ⓘ Posición de los estantes y del tirador según altura del módulo superior.

ⓘ Distribución para módulos de ptas. batientes, plegables y diáfanos.

ⓘ Estantes fijos.

Distribución de taladros para estantes. Grupo h.202 cm.

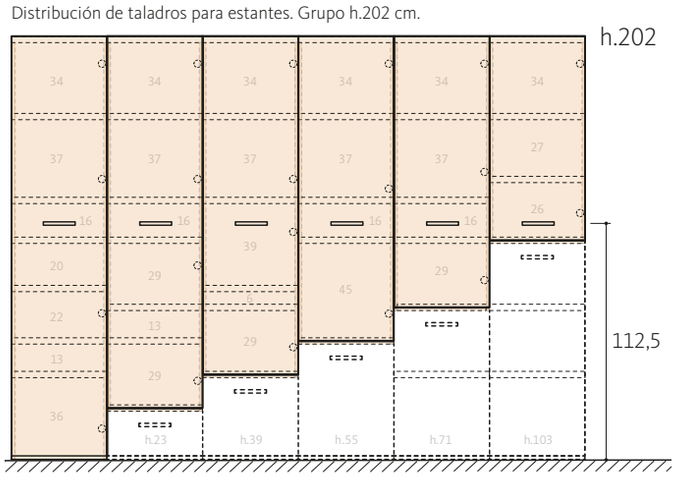


Distribución de taladros para estantes. Grupo h.225 cm.

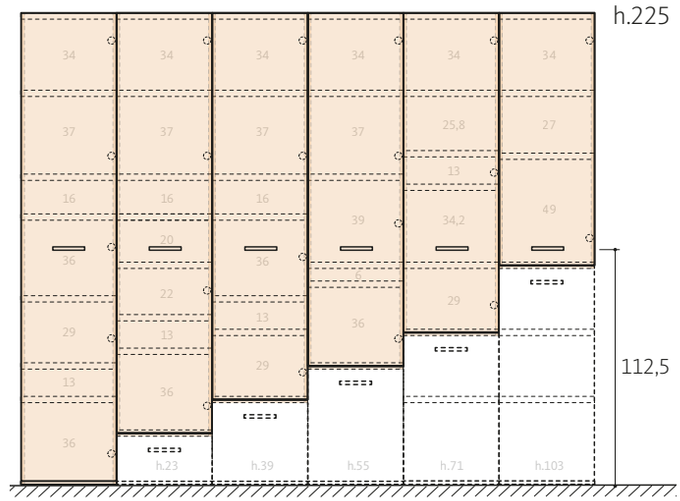


Distribución de taladros para estantes. Grupo h.240 cm.

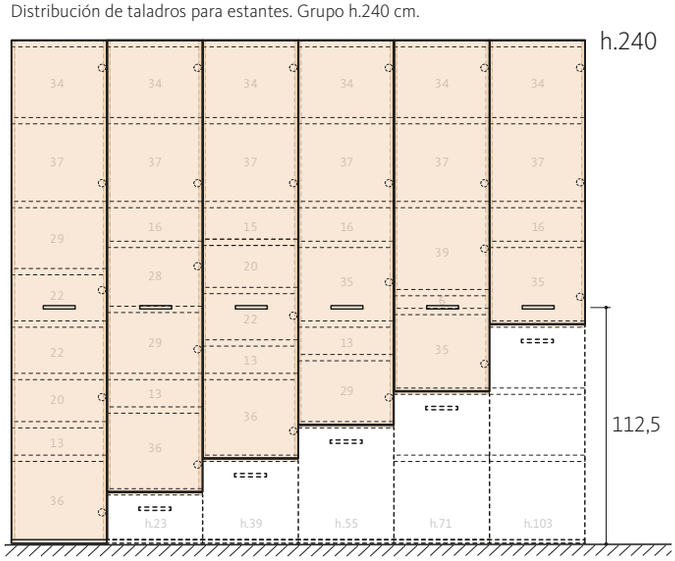


Distribución de taladros para estantes. Grupo h.255 cm.

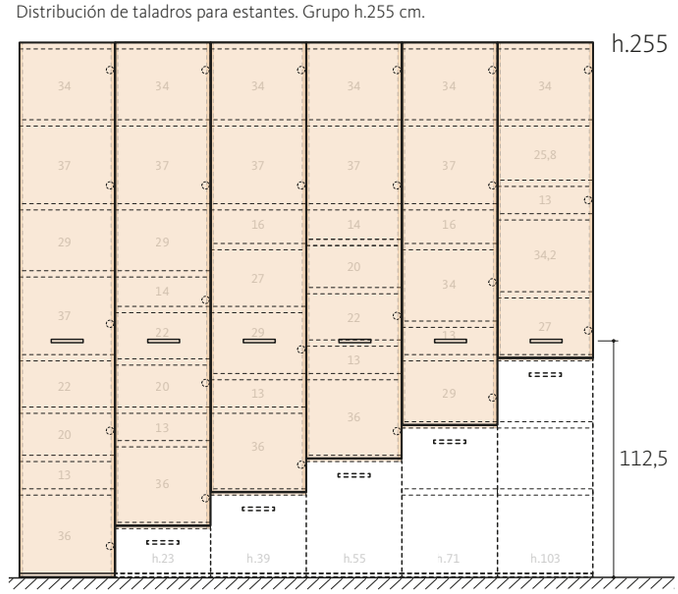

# Módulos superiores para tapa fuelle

## Módulos para ir a suelo o para apilar sobre módulos inferiores. Con tapa fuelle

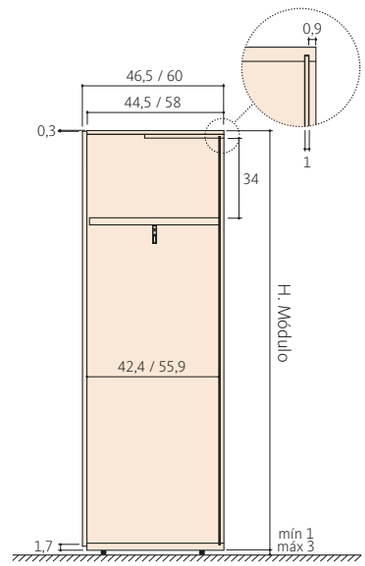


## Módulos con tapa fuelle. Grupo h.162 y 178 cm

ⓘ Advertencia: La tapa fuelle es imprescindible en módulos del grupo h.162 y h.178 cm.

Es imprescindible añadir una **tapa fuelle** se deben rematar el armario con una tapa fuelle que cubre todo el ancho del armario. (ancho de la tapa máx.270 cm)

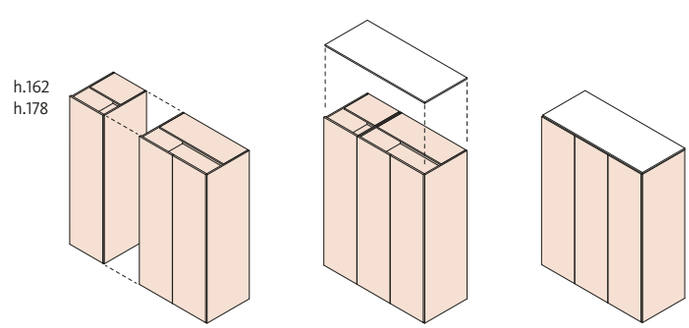

# Módulos superiores para tapa fuelle

## Módulos superiores con puertas batientes. Con tapa fuelle

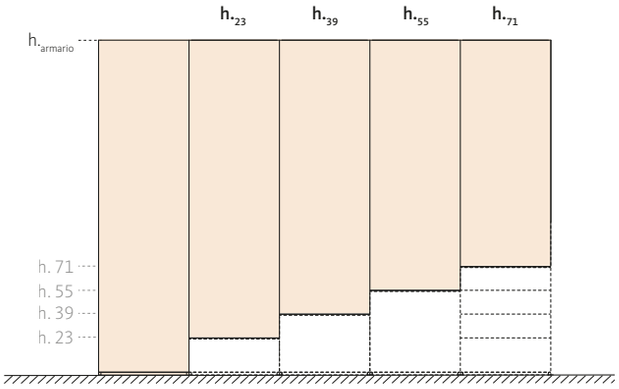


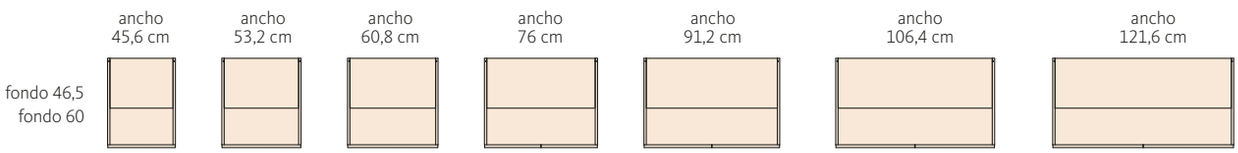


## Módulos superiores con puertas plegables. Con tapa fuelle

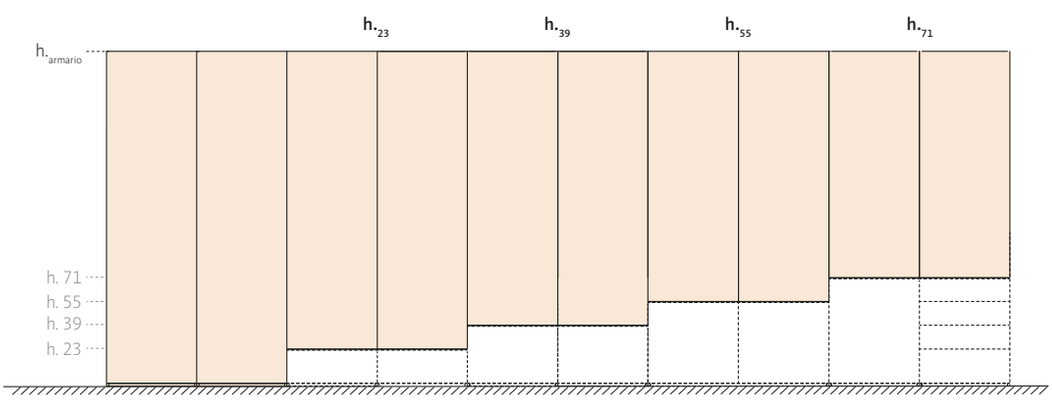


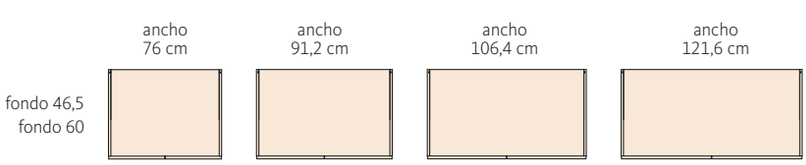

# h.162 / Módulos superiores batientes

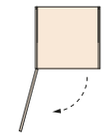

## Módulos de puertas batientes para h.162 cm

Fondo 60 / 46,5 cm

⚠ **Reguladores a suelo +12 ptos. Reguladores a suelo (ancho 121,6 cm) +18 ptos.**

*Alto del módulo con tapa (1,6cm)

ⓘ Indicar mano de apertura

ⓘ Incluye 1 estante con barra

ⓘ Se sirven desmontados

⚠ Imprescindible añadir tapa fuelle

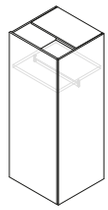


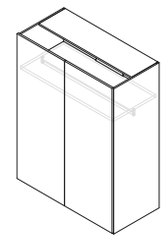


alto*
**162** cm

| | | ancho 45,6 | ancho 53,2 | ancho 60,8 | ancho 76 | ancho 91,2 | ancho 106,4 | ancho 121,6 |
|---|---|---|---|---|---|---|---|---|
| Referencia | | WDP-222 | WDP-227 | WDP-224 | WDP-225 | WDP-223 | WDP-2211 | WDP-226 |
| Fondo 60 | A1 | 243 | 260 | 276 | 356 | 395 | 434 | 476 |
| | AV | 314 | 331 | 348 | 482 | 538 | 594 | 619 |
| | Top | 266 | 283 | 299 | 402 | 441 | 480 | 522 |
| | Slim | 254 | 271 | 287 | 378 | 417 | 456 | 498 |
| | Vitrina | 452 *(+50)* | 476 *(+58)* | 500 *(+67)* | 759 *(+82)* | 813 *(+100)* | 868 *(+116)* | 923 *(+134)* |
| Fondo 46,5 | | -23 | -24 | -25 | -28 | -31 | -33 | -34 |

*Incremento por cristal Flutes, Krizet o Glaseado: (+xx ptos.)*

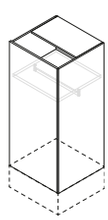


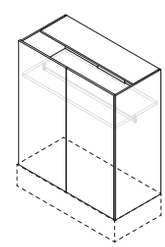


alto*
**139** cm

| | | ancho 45,6 | ancho 53,2 | ancho 60,8 | ancho 76 | ancho 91,2 | ancho 106,4 | ancho 121,6 |
|---|---|---|---|---|---|---|---|---|
| Referencia | | WDP-162 | WDP-167 | WDP-164 | WDP-165 | WDP-163 | WDP-1611 | WDP-166 |
| Fondo 60 | A1 | 212 | 228 | 244 | 310 | 335 | 360 | 420 |
| | AV | 259 | 275 | 290 | 390 | 430 | 470 | 512 |
| | Top | 230 | 246 | 262 | 346 | 371 | 396 | 456 |
| | Slim | 221 | 237 | 253 | 328 | 353 | 378 | 438 |
| | Vitrina | 416 *(+43)* | 438 *(+50)* | 459 *(+57)* | 703 *(+72)* | 742 *(+86)* | 797 *(+100)* | 851 *(+114)* |
| Fondo 46,5 | | -20 | -21 | -23 | -25 | -27 | -29 | -31 |

*Incremento por cristal Flutes, Krizet o Glaseado: (+xx ptos.)*

ⓘ Se sirven montados

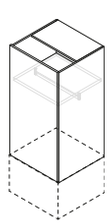


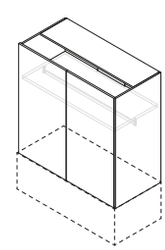


alto*
**123** cm

| | | ancho 45,6 | ancho 53,2 | ancho 60,8 | ancho 76 | ancho 91,2 | ancho 106,4 | ancho 121,6 |
|---|---|---|---|---|---|---|---|---|
| Referencia | | WDP-122 | WDP-127 | WDP-124 | WDP-125 | WDP-123 | WDP-1211 | WDP-126 |
| Fondo 60 | A1 | 192 | 205 | 218 | 278 | 311 | 344 | 376 |
| | AV | 235 | 249 | 262 | 354 | 397 | 440 | 462 |
| | Top | 208 | 221 | 234 | 310 | 343 | 376 | 408 |
| | Slim | 200 | 213 | 226 | 294 | 327 | 360 | 392 |
| | Vitrina | 392 *(+37)* | 411 *(+45)* | 429 *(+50)* | 664 *(+62)* | 710 *(+74)* | 754 *(+90)* | 798 *(+100)* |
| Fondo 46,5 | | -19 | -21 | -23 | -24 | -26 | -28 | -30 |

*Incremento por cristal Flutes, Krizet o Glaseado: (+xx ptos.)*

# h.162 / Módulos superiores batientes

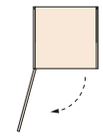

## Módulos de puertas batientes para h.162 cm

Fondo 60 / 46,5 cm

ⓘ Indicar mano de apertura

ⓘ Incluye 1 estante con barra

ⓘ Se sirven montados

*Alto del módulo con tapa (1,6cm)

⚠ Imprescindible añadir tapa fuelle

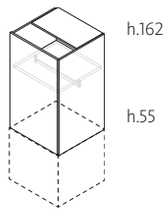


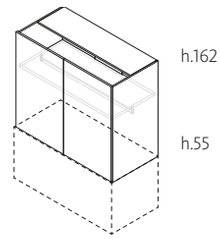


alto*
**107** cm

| | | ancho 45,6 | ancho 53,2 | ancho 60,8 | ancho 76 | ancho 91,2 | ancho 106,4 | ancho 121,6 |
|---|---|---|---|---|---|---|---|---|
| Referencia | | **WDP-102** | **WDP-107** | **WDP-104** | **WDP-105** | **WDP-103** | **WDP-1011** | **WDP-106** |
| Fondo 60 | A1 | 179 | 192 | 204 | 262 | 291 | 320 | 351 |
| | AV | 220 | 232 | 244 | 333 | 373 | 413 | 431 |
| | Top | 193 | 206 | 218 | 290 | 319 | 348 | 379 |
| | Slim | 187 | 200 | 212 | 278 | 307 | 336 | 367 |
| | Vitrina | 358 *(+33)* | 376 *(+38)* | 393 *(+43)* | 606 *(+56)* | 648 *(+66)* | 689 *(+76)* | 729 *(+86)* |
| **Fondo 46,5** | | -18 | -20 | -22 | -23 | -25 | -27 | -29 |

*Incremento por cristal Flutes, Krizet o Glaseado: (+xx ptos.)*

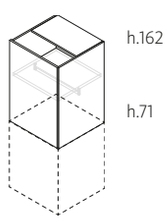


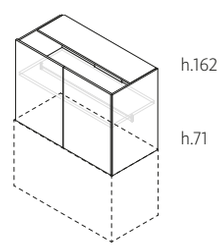


alto*
**91** cm

| | | ancho 45,6 | ancho 53,2 | ancho 60,8 | ancho 76 | ancho 91,2 | ancho 106,4 | ancho 121,6 |
|---|---|---|---|---|---|---|---|---|
| Referencia | | **WDP-72** | **WDP-77** | **WDP-74** | **WDP-75** | **WDP-73** | **WDP-711** | **WDP-76** |
| Fondo 60 | A1 | 158 | 170 | 182 | 231 | 258 | 285 | 314 |
| | AV | 195 | 207 | 218 | 296 | 334 | 372 | 388 |
| | Top | 168 | 180 | 192 | 251 | 278 | 305 | 334 |
| | Slim | 164 | 176 | 188 | 243 | 270 | 297 | 326 |
| | Vitrina | 291 *(+27)* | 308 *(+33)* | 324 *(+37)* | 487 *(+46)* | 525 *(+54)* | 562 *(+66)* | 598 *(+74)* |
| **Fondo 46,5** | | -17 | -18 | -20 | -22 | -25 | -27 | -29 |

*Incremento por cristal Flutes, Krizet o Glaseado: (+xx ptos.)*

## Tapa fuelle Dressbox

Fondo 60 / 46,5 cm

⚠ Tapa para módulos inferiores (sin módulos superiores apilados) o para módulos superiores del grupo h.162 y h.178 cm.

ⓘ Mín. 18 ptos.

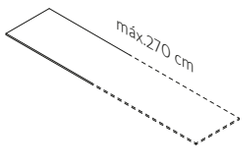


grueso
**1,6** cm

| | fondo 58,1 cm / 44,6 cm | fondo 59,6 cm / 46,1 cm (para salvar zócalo) |
|---|---|---|
| Referencia | **WDT-1** | **WDT-1R** |
| **Fondo 60** | 28 m.l | 28 m.l |
| **Fondo 46,5** | 23 m.l | 23 m.l |

# h.162 / Módulos superiores plegables

## Módulos de puertas plegables para h.162 cm

Fondo 60 / 46,5 cm

⚠ **Reguladores a suelo +12 ptos. Reguladores a suelo (ancho 121,6 cm) +18 ptos.**

*Alto del módulo con tapa (1,6cm)

ⓘ Indicar mano de apertura

⚠ Imprescindible añadir tapa fuelle

ⓘ Incluye 1 estante con barra

ⓘ Se sirven desmontados

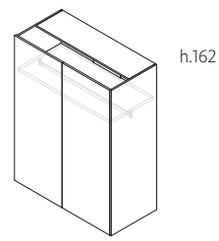


alto*
**162** cm

| | | ancho 76 | ancho 91,2 | ancho 106,4 | ancho 121,6 |
|---|---|---|---|---|---|
| Referencia | | **WDL-225** | **WDL-223** | **WDL-2211** | **WDL-226** |
| Fondo 60 | A1 | 381 | 423 | 465 | 511 |
| | AV | 507 | 566 | 625 | 654 |
| | Slim | 392 | 434 | 476 | 522 |
| | Vitrina | 760 *(+82)* | 818 *(+100)* | 876 *(+116)* | 934 *(+134)* |
| **Fondo 46,5** | | -28 | -31 | -32 | -34 |

*Incremento por cristal Flutes, Krizet o Glaseado: (+xx ptos.)*

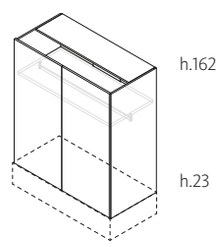


alto*
**139** cm

| | | ancho 76 | ancho 91,2 | ancho 106,4 | ancho 121,6 |
|---|---|---|---|---|---|
| Referencia | | **WDL-165** | **WDL-163** | **WDL-1611** | **WDL-166** |
| Fondo 60 | A1 | 335 | 374 | 413 | 457 |
| | AV | 415 | 468 | 521 | 549 |
| | Slim | 344 | 383 | 422 | 466 |
| | Vitrina | 704 *(+72)* | 757 *(+86)* | 810 *(+100)* | 863 *(+114)* |
| **Fondo 46,5** | | -25 | -27 | -29 | -31 |

*Incremento por cristal Flutes, Krizet o Glaseado: (+xx ptos.)*

ⓘ Se sirven montados

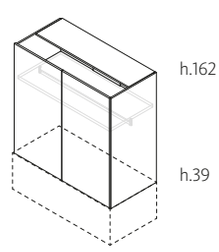


alto*
**123** cm

| | | ancho 76 | ancho 91,2 | ancho 106,4 | ancho 121,6 |
|---|---|---|---|---|---|
| Referencia | | **WDL-125** | **WDL-123** | **WDL-1211** | **WDL-126** |
| Fondo 60 | A1 | 330 | 370 | 410 | 451 |
| | AV | 405 | 456 | 507 | 537 |
| | Slim | 338 | 378 | 418 | 459 |
| | Vitrina | 692 *(+62)* | 745 *(+74)* | 797 *(+90)* | 849 *(+100)* |
| **Fondo 46,5** | | -24 | -26 | -28 | -30 |

*Incremento por cristal Flutes, Krizet o Glaseado: (+xx ptos.)*

# h.162 / Módulos superiores plegables

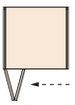

## Módulos de puertas plegables para h.162 cm

Fondo 60 / 46,5 cm

ⓘ Indicar mano de apertura

ⓘ Incluye 1 estante con barra

ⓘ Se sirven montados

*Alto del módulo con tapa (1,6cm)

⚠ Imprescindible añadir tapa fuelle

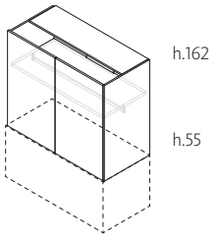


alto*
**107** cm

| | | ancho 76 | ancho 91,2 | ancho 106,4 | ancho 121,6 |
|---|---|---|---|---|---|
| Referencia | | **WDL-105** | **WDL-103** | **WDL-1011** | **WDL-106** |
| Fondo 60 | A1 | 312 | 350 | 388 | 426 |
| | AV | 383 | 432 | 481 | 506 |
| | Slim | 320 | 358 | 396 | 434 |
| | Vitrina | 633 *(+56)* | 683 *(+66)* | 732 *(+76)* | 780 *(+86)* |
| **Fondo 46,5** | | -23 | -25 | -27 | -29 |

*Incremento por cristal Flutes, Krizet o Glaseado: (+xx ptos.)*

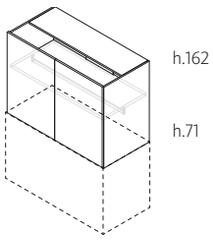


alto*
**91** cm

| | | ancho 76 | ancho 91,2 | ancho 106,4 | ancho 121,6 |
|---|---|---|---|---|---|
| Referencia | | **WDL-75** | **WDL-73** | **WDL-711** | **WDL-76** |
| Fondo 60 | A1 | 264 | 295 | 326 | 367 |
| | AV | 329 | 371 | 413 | 440 |
| | Slim | 270 | 301 | 332 | 373 |
| | Vitrina | 496 *(+46)* | 538 *(+54)* | 583 *(+66)* | 627 *(+74)* |
| **Fondo 46,5** | | -22 | -25 | -27 | -29 |

*Incremento por cristal Flutes, Krizet o Glaseado: (+xx ptos.)*

## Tapa fuelle Dressbox

Fondo 60 / 46,5 cm

⚠ Tapa para módulos inferiores (sin módulos superiores apilados) o para módulos superiores del grupo h.162 y h.178 cm.

ⓘ Mín. 18 ptos.

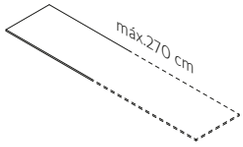


grueso
**1,6** cm

| | fondo 58,1 cm / 44,6 cm | fondo 59,6 cm / 46,1 cm (para salvar zócalo) |
|---|---|---|
| Referencia | **WDT-1** | **WDT-1R** |
| **Fondo 60** | 28 m.l | 28 m.l |
| **Fondo 46,5** | 23 m.l | 23 m.l |

# h.178 / Módulos superiores batientes

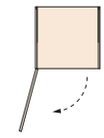

## Módulos de puertas batientes para h.178 cm

Fondo 60 / 46,5 cm

⚠ **Reguladores a suelo +12 ptos. Reguladores a suelo (ancho 121,6 cm) +18 ptos.**

*Alto del módulo con tapa (1,6cm)

ⓘ Indicar mano de apertura

ⓘ Incluye 1 estante con barra

ⓘ Se sirven desmontados

⚠ Imprescindible añadir tapa fuelle

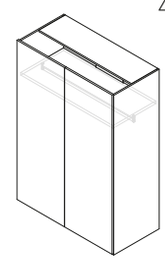


alto*
**178** cm

| | | ancho 45,6 | ancho 53,2 | ancho 60,8 | ancho 76 | ancho 91,2 | ancho 106,4 | ancho 121,6 |
|---|---|---|---|---|---|---|---|---|
| Referencia | | WDP-262 | WDP-267 | WDP-264 | WDP-265 | WDP-263 | WDP-2611 | WDP-266 |
| Fondo 60 | A1 | 262 | 280 | 298 | 386 | 425 | 464 | 514 |
| | AV | 337 | 355 | 373 | 519 | 577 | 635 | 663 |
| | Top | 287 | 305 | 323 | 436 | 475 | 514 | 564 |
| | Slim | 275 | 293 | 311 | 412 | 451 | 490 | 540 |
| | Vitrina | 483 *(+55)* | 508 *(+65)* | 533 *(+73)* | 808 *(+92)* | 866 *(+110)* | 925 *(+130)* | 984 *(+146)* |
| Fondo 46,5 | | -25 | -26 | -27 | -30 | -32 | -33 | -35 |

*Incremento por cristal Flutes, Krizet o Glaseado: (+xx ptos.)*

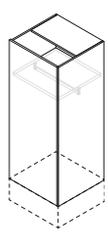


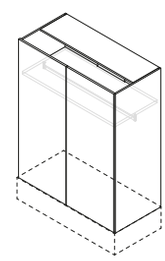


alto*
**155** cm

| | | ancho 45,6 | ancho 53,2 | ancho 60,8 | ancho 76 | ancho 91,2 | ancho 106,4 | ancho 121,6 |
|---|---|---|---|---|---|---|---|---|
| Referencia | | WDP-212 | WDP-217 | WDP-214 | WDP-215 | WDP-213 | WDP-2111 | WDP-216 |
| Fondo 60 | A1 | 227 | 244 | 260 | 311 | 368 | 425 | 442 |
| | AV | 277 | 294 | 310 | 397 | 468 | 539 | 541 |
| | Top | 248 | 265 | 281 | 353 | 410 | 467 | 484 |
| | Slim | 237 | 254 | 270 | 331 | 388 | 445 | 462 |
| | Vitrina | 443 *(+47)* | 466 *(+56)* | 489 *(+64)* | 729 *(+78)* | 801 *(+94)* | 851 *(+112)* | 900 *(+128)* |
| Fondo 46,5 | | -22 | -23 | -24 | -27 | -29 | -31 | -34 |

*Incremento por cristal Flutes, Krizet o Glaseado: (+xx ptos.)*

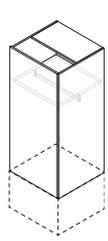


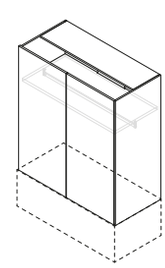


alto*
**139** cm

| | | ancho 45,6 | ancho 53,2 | ancho 60,8 | ancho 76 | ancho 91,2 | ancho 106,4 | ancho 121,6 |
|---|---|---|---|---|---|---|---|---|
| Referencia | | WDP-162 | WDP-167 | WDP-164 | WDP-165 | WDP-163 | WDP-1611 | WDP-166 |
| Fondo 60 | A1 | 212 | 228 | 244 | 310 | 335 | 360 | 420 |
| | AV | 259 | 275 | 290 | 390 | 430 | 470 | 512 |
| | Top | 230 | 246 | 262 | 346 | 371 | 396 | 456 |
| | Slim | 221 | 237 | 253 | 328 | 353 | 378 | 438 |
| | Vitrina | 416 *(+43)* | 438 *(+50)* | 459 *(+57)* | 703 *(+72)* | 742 *(+86)* | 797 *(+100)* | 851 *(+114)* |
| Fondo 46,5 | | -20 | -21 | -23 | -25 | -27 | -29 | -31 |

*Incremento por cristal Flutes, Krizet o Glaseado: (+xx ptos.)*

# h.178 / Módulos superiores batientes

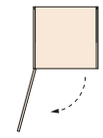

## Módulos de puertas batientes para h.178 cm

Fondo 60 / 46,5 cm

ⓘ Indicar mano de apertura

ⓘ Incluye 1 estante con barra

ⓘ Se sirven montados

*Alto del módulo con tapa (1,6cm)

⚠ Imprescindible añadir tapa fuelle

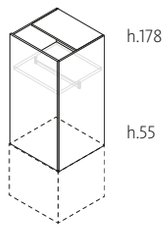


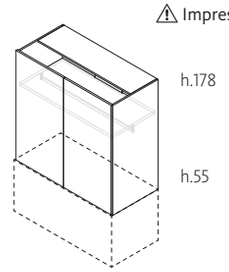


alto*
**123** cm

| | | ancho 45,6 | ancho 53,2 | ancho 60,8 | ancho 76 | ancho 91,2 | ancho 106,4 | ancho 121,6 |
|---|---|---|---|---|---|---|---|---|
| Referencia | | **WDP-122** | **WDP-127** | **WDP-124** | **WDP-125** | **WDP-123** | **WDP-1211** | **WDP-126** |
| Fondo 60 | A1 | 192 | 205 | 218 | 278 | 311 | 344 | 376 |
| | AV | 235 | 249 | 262 | 354 | 397 | 440 | 462 |
| | Top | 208 | 221 | 234 | 310 | 343 | 376 | 408 |
| | Slim | 200 | 213 | 226 | 294 | 327 | 360 | 392 |
| | Vitrina | 392 *(+37)* | 411 *(+45)* | 429 *(+50)* | 664 *(+62)* | 710 *(+74)* | 754 *(+90)* | 798 *(+100)* |
| Fondo 46,5 | | -19 | -21 | -23 | -24 | -26 | -28 | -30 |

*Incremento por cristal Flutes, Krizet o Glaseado: (+xx ptos.)*

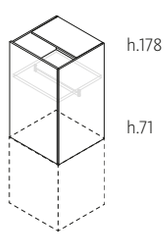


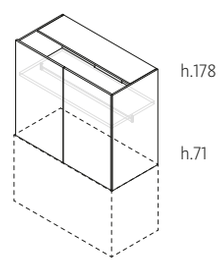


alto*
**107** cm

| | | ancho 45,6 | ancho 53,2 | ancho 60,8 | ancho 76 | ancho 91,2 | ancho 106,4 | ancho 121,6 |
|---|---|---|---|---|---|---|---|---|
| Referencia | | **WDP-102** | **WDP-107** | **WDP-104** | **WDP-105** | **WDP-103** | **WDP-1011** | **WDP-106** |
| Fondo 60 | A1 | 179 | 192 | 204 | 262 | 291 | 320 | 351 |
| | AV | 220 | 232 | 244 | 333 | 373 | 413 | 431 |
| | Top | 193 | 206 | 218 | 290 | 319 | 348 | 379 |
| | Slim | 187 | 200 | 212 | 278 | 307 | 336 | 367 |
| | Vitrina | 358 *(+33)* | 376 *(+38)* | 393 *(+43)* | 606 *(+56)* | 648 *(+66)* | 689 *(+76)* | 729 *(+86)* |
| Fondo 46,5 | | -18 | -20 | -22 | -23 | -25 | -27 | -29 |

*Incremento por cristal Flutes, Krizet o Glaseado: (+xx ptos.)*

## Tapa fuelle Dressbox

Fondo 60 / 46,5 cm

⚠ Tapa para módulos inferiores (sin módulos superiores apilados) o para módulos superiores del grupo h.162 y h.178 cm.

ⓘ Mín. 18 ptos.

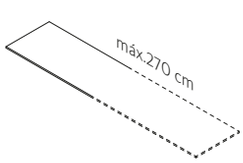


grueso
**1,6** cm

| | fondo 58,1 cm / 44,6 cm | fondo 59,6 cm / 46,1 cm (para salvar zócalo) |
|---|---|---|
| Referencia | **WDT-1** | **WDT-1R** |
| Fondo 60 | 28 m.l | 28 m.l |
| Fondo 46,5 | 23 m.l | 23 m.l |

# h.178 / Módulos superiores plegables

## Módulos de puertas plegables para h.178 cm

Fondo 60 / 46,5 cm

⚠ **Reguladores a suelo +12 ptos. Reguladores a suelo (ancho 121,6 cm) +18 ptos.**

*Alto del módulo con tapa (1,6cm)

ⓘ Indicar mano de apertura

⚠ Imprescindible añadir tapa fuelle

ⓘ Incluye 1 estante con barra

ⓘ Se sirven desmontados

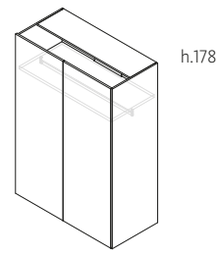


alto*
**178** cm

| | | ancho 76 | ancho 91,2 | ancho 106,4 | ancho 121,6 |
|---|---|---|---|---|---|
| Referencia | | **WDL-265** | **WDL-263** | **WDL-2611** | **WDL-266** |
| Fondo 60 | A1 | 423 | 466 | 509 | 562 |
| | AV | 556 | 617 | 678 | 711 |
| | Slim | 436 | 479 | 522 | 575 |
| | Vitrina | 822 *(+92)* | 883 *(+110)* | 946 *(+130)* | 1008 *(+146)* |
| **Fondo 46,5** | | -30 | -32 | -33 | -35 |

*Incremento por cristal Flutes, Krizet o Glaseado: (+xx ptos.)*

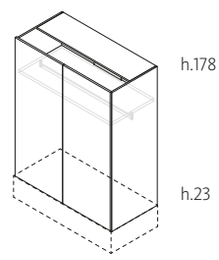


alto*
**155** cm

| | | ancho 76 | ancho 91,2 | ancho 106,4 | ancho 121,6 |
|---|---|---|---|---|---|
| Referencia | | **WDL-215** | **WDL-213** | **WDL-2111** | **WDL-216** |
| Fondo 60 | A1 | 354 | 407 | 460 | 483 |
| | AV | 440 | 508 | 576 | 582 |
| | Slim | 364 | 417 | 470 | 493 |
| | Vitrina | 748 *(+78)* | 815 *(+94)* | 882 *(+112)* | 918 *(+128)* |
| **Fondo 46,5** | | -27 | -29 | -31 | -34 |

*Incremento por cristal Flutes, Krizet o Glaseado: (+xx ptos.)*

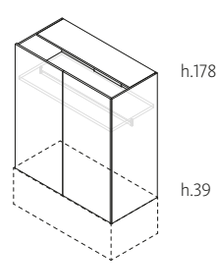


alto*
**139** cm

| | | ancho 76 | ancho 91,2 | ancho 106,4 | ancho 121,6 |
|---|---|---|---|---|---|
| Referencia | | **WDL-165** | **WDL-163** | **WDL-1611** | **WDL-166** |
| Fondo 60 | A1 | 335 | 374 | 413 | 457 |
| | AV | 415 | 468 | 521 | 549 |
| | Slim | 354 | 383 | 422 | 466 |
| | Vitrina | 704 *(+72)* | 757 *(+86)* | 810 *(+100)* | 863 *(+114)* |
| **Fondo 46,5** | | -25 | -27 | -29 | -31 |

*Incremento por cristal Flutes, Krizet o Glaseado: (+xx ptos.)*

# h.178 / Módulos superiores plegables

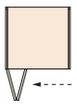

## Módulos de puertas plegables para h.178 cm

Fondo 60 / 46,5 cm

ⓘ Indicar mano de apertura

ⓘ Incluye 1 estante con barra

ⓘ Se sirven montados

*Alto del módulo con tapa (1,6cm)

⚠ Imprescindible añadir tapa fuelle

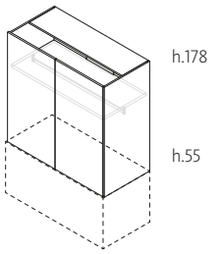


alto*
**123** cm

| | | ancho 76 | ancho 91,2 | ancho 106,4 | ancho 121,6 |
|---|---|---|---|---|---|
| Referencia | | **WDL-125** | **WDL-123** | **WDL-1211** | **WDL-126** |
| Fondo 60 | A1 | 330 | 370 | 410 | 451 |
| | AV | 405 | 456 | 507 | 537 |
| | Slim | 338 | 378 | 418 | 459 |
| | Vitrina | 692 *(+62)* | 745 *(+74)* | 797 *(+90)* | 849 *(+100)* |
| Fondo 46,5 | | -24 | -26 | -28 | -30 |

*Incremento por cristal Flutes, Krizet o Glaseado: (+xx ptos.)*

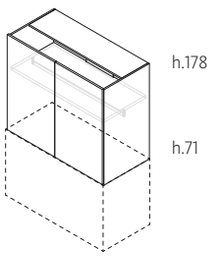


alto*
**107** cm

| | | ancho 76 | ancho 91,2 | ancho 106,4 | ancho 121,6 |
|---|---|---|---|---|---|
| Referencia | | **WDL-105** | **WDL-103** | **WDL-1011** | **WDL-106** |
| Fondo 60 | A1 | 312 | 350 | 388 | 426 |
| | AV | 383 | 432 | 481 | 506 |
| | Slim | 320 | 358 | 396 | 434 |
| | Vitrina | 633 *(+56)* | 683 *(+66)* | 732 *(+76)* | 780 *(+86)* |
| Fondo 46,5 | | -23 | -25 | -27 | -29 |

*Incremento por cristal Flutes, Krizet o Glaseado: (+xx ptos.)*

## Tapa fuelle Dressbox

Fondo 60 / 46,5 cm

⚠ Tapa para módulos inferiores (sin módulos superiores apilados) o para módulos superiores del grupo h.162 y h.178 cm.

ⓘ Mín. 18 ptos.

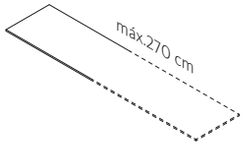


grueso
**1,6** cm

| | fondo 58,1 cm / 44,6 cm | fondo 59,6 cm / 46,1 cm (para salvar zócalo) |
|---|---|---|
| Referencia | **WDT-1** | **WDT-1R** |
| Fondo 60 | 28 m.l | 28 m.l |
| Fondo 46,5 | 23 m.l | 23 m.l |

# Módulos superiores con tapa

## Módulos para ir a suelo o para apilar sobre módulos inferiores

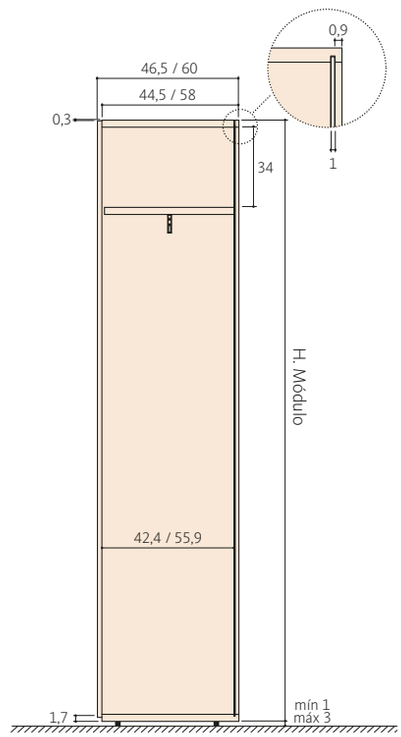


## Advertencia

ⓘ Advertencia: Combinación de módulos de varios grupos de alturas. Ejemplo: módulo del grupo h.202 cm en un armario de altura 225 cm.

ⓘ No se pueden combinar módulos superiores de distintos grupos de alturas porque la altura del tirador está fijada para mantener la alineación.

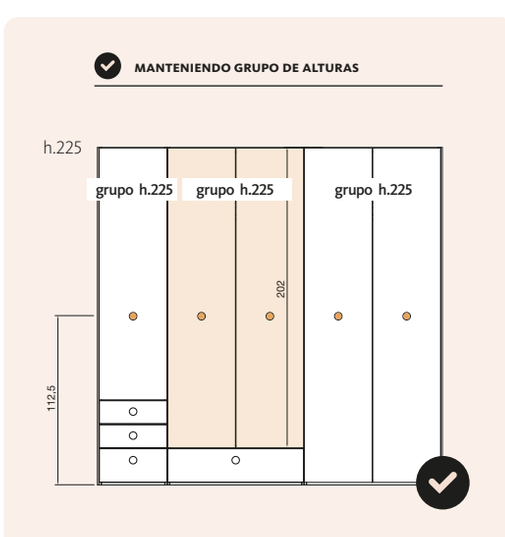

# Módulos superiores con tapa

## Módulos superiores con puertas batientes

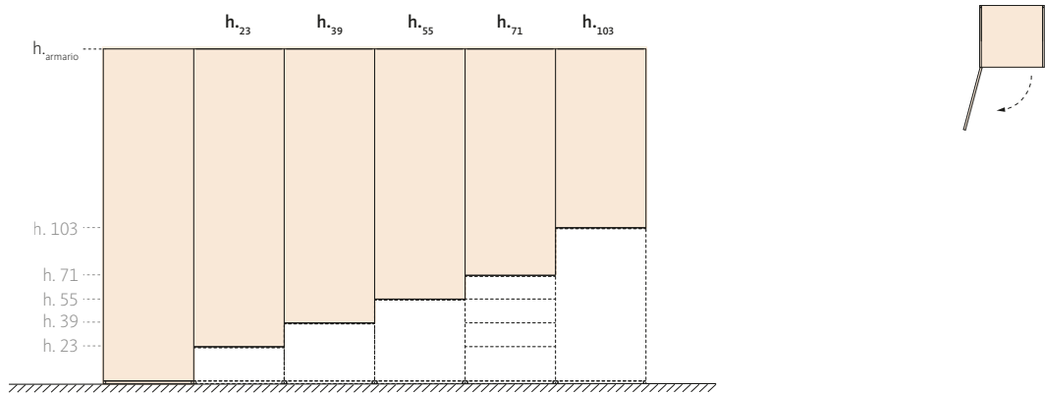


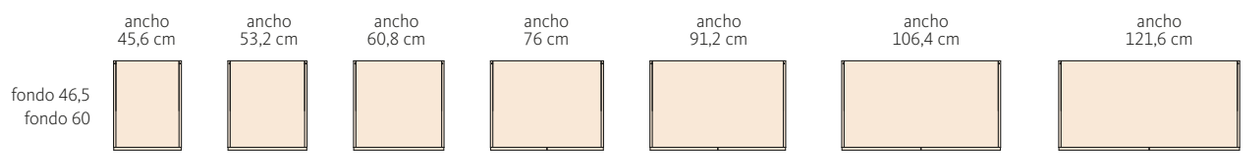


## Módulos superiores con puertas plegables

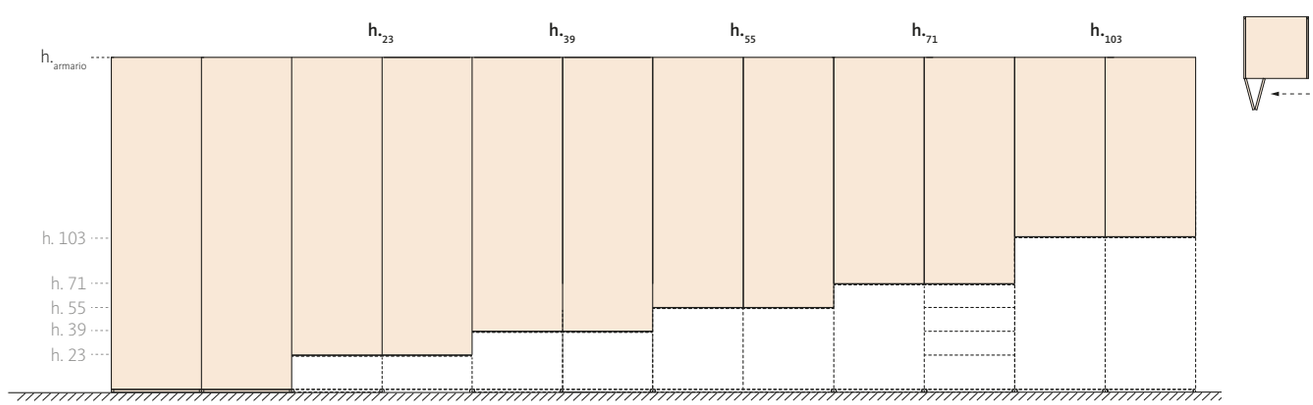


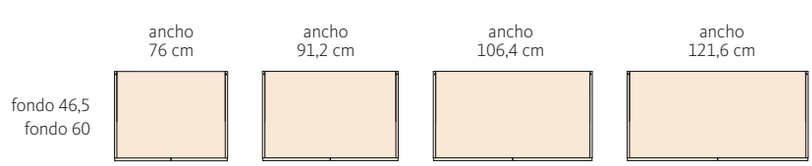


## Módulos superiores de rincón

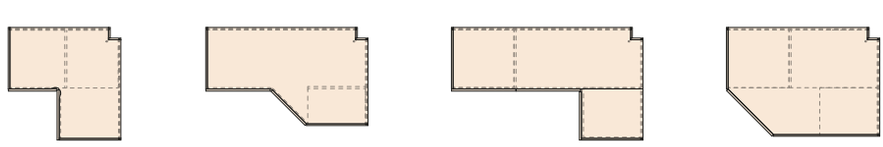

Rincón angular
106 x 106 cm

Rincón chaflán
152 x 92,3 cm

Rincón ptas. plegables
180,3 x 106 cm

Rincón cabina
144,3 x 103 cm

Ancho fuelle: mín.119,5 - máx.180,3 cm

# h.202 / Módulos superiores batientes

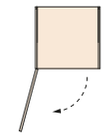

## Módulos de puertas batientes para h.202 cm

Fondo 60 / 46,5 cm

⚠ **Reguladores a suelo +12 ptos. Reguladores a suelo (ancho 121,6 cm) +18 ptos.**

ⓘ Indicar mano de apertura

ⓘ Incluye 1 estante con barra

ⓘ Se sirven desmontados

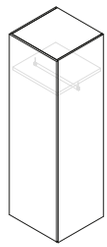


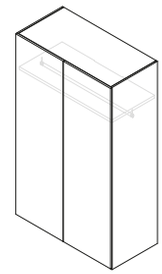


alto **202** cm

| | | ancho 45,6 | ancho 53,2 | ancho 60,8 | ancho 76 | ancho 91,2 | ancho 106,4 | ancho 121,6 |
|---|---|---|---|---|---|---|---|---|
| Referencia | | **WRP-432** | **WRP-437** | **WRP-434** | **WRP-435** | **WRP-433** | **WRP-4311** | **WRP-436** |
| Fondo 60 | A1 | 292 | 313 | 334 | 429 | 486 | 543 | 596 |
| | AV | 373 | 394 | 414 | 590 | 648 | 706 | 762 |
| | Top | 321 | 342 | 363 | 487 | 544 | 601 | 654 |
| | Slim | 307 | 328 | 349 | 459 | 516 | 573 | 626 |
| | Vitrina | 518 *(+63)* | 548 *(+73)* | 577 *(+84)* | 862 *(+104)* | 938 *(+126)* | 1010 *(+146)* | 1081 *(+168)* |
| Fondo 46,5 | | -28 | -30 | -32 | -34 | -37 | -39 | -42 |

*Incremento por cristal Flutes, Krizet o Glaseado: (+xx ptos.)*

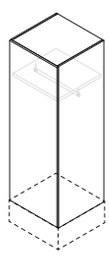


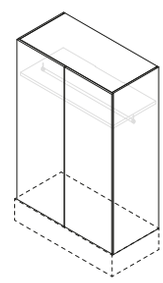


alto **179** cm

| | | ancho 45,6 | ancho 53,2 | ancho 60,8 | ancho 76 | ancho 91,2 | ancho 106,4 | ancho 121,6 |
|---|---|---|---|---|---|---|---|---|
| Referencia | | **WRP-272** | **WRP-277** | **WRP-274** | **WRP-275** | **WRP-273** | **WRP-2711** | **WRP-276** |
| Fondo 60 | A1 | 272 | 291 | 310 | 400 | 444 | 488 | 535 |
| | AV | 347 | 366 | 384 | 551 | 593 | 635 | 685 |
| | Top | 297 | 316 | 335 | 450 | 494 | 538 | 585 |
| | Slim | 285 | 304 | 323 | 426 | 470 | 514 | 561 |
| | Vitrina | 491 *(+56)* | 599 *(+65)* | 545 *(+74)* | 824 *(+92)* | 883 *(+112)* | 944 *(+130)* | 1005 *(+178)* |
| Fondo 46,5 | | -23 | -24 | -26 | -29 | -32 | -35 | -38 |

*Incremento por cristal Flutes, Krizet o Glaseado: (+xx ptos.)*

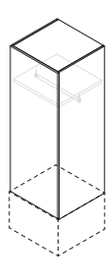


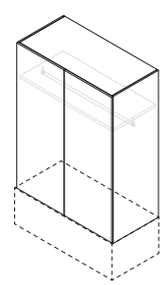


alto **163** cm

| | | ancho 45,6 | ancho 53,2 | ancho 60,8 | ancho 76 | ancho 91,2 | ancho 106,4 | ancho 121,6 |
|---|---|---|---|---|---|---|---|---|
| Referencia | | **WRP-232** | **WRP-237** | **WRP-234** | **WRP-235** | **WRP-233** | **WRP-2311** | **WRP-236** |
| Fondo 60 | A1 | 257 | 276 | 294 | 383 | 422 | 461 | 508 |
| | AV | 330 | 348 | 365 | 526 | 567 | 608 | 651 |
| | Top | 280 | 299 | 317 | 429 | 468 | 507 | 554 |
| | Slim | 268 | 287 | 305 | 405 | 444 | 483 | 530 |
| | Vitrina | 467 *(+50)* | 493 *(+59)* | 518 *(+68)* | 784 *(+84)* | 842 *(+100)* | 899 *(+118)* | 955 *(+136)* |
| Fondo 46,5 | | -22 | -23 | -24 | -27 | -31 | -34 | -37 |

*Incremento por cristal Flutes, Krizet o Glaseado: (+xx ptos.)*

# h.202 / Módulos superiores batientes

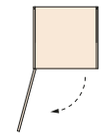

## Módulos de puertas batientes para h.202 cm

Fondo 60 / 46,5 cm

ⓘ Indicar mano de apertura

ⓘ Incluye 1 estante con barra

ⓘ Se sirven desmontados

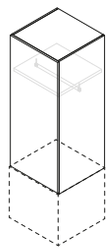


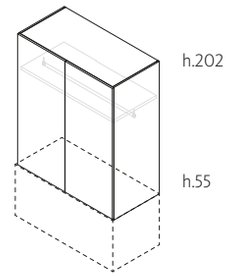


alto **147** cm

| | | ancho 45,6 | ancho 53,2 | ancho 60,8 | ancho 76 | ancho 91,2 | ancho 106,4 | ancho 121,6 |
|---|---|---|---|---|---|---|---|---|
| Referencia | | **WRP-182** | **WRP-187** | **WRP-184** | **WRP-185** | **WRP-183** | **WRP-1811** | **WRP-186** |
| Fondo 60 | A1 | 237 | 254 | 271 | 352 | 391 | 430 | 470 |
| | AV | 306 | 323 | 339 | 488 | 527 | 566 | 607 |
| | Top | 256 | 273 | 290 | 390 | 429 | 468 | 508 |
| | Slim | 247 | 264 | 281 | 372 | 411 | 450 | 490 |
| | Vitrina | 433 *(+45)* | 457 *(+52)* | 481 *(+61)* | 730 *(+74)* | 784 *(+90)* | 837 *(+104)* | 890 *(+122)* |
| Fondo 46,5 | | -21 | -22 | -23 | -26 | -30 | -33 | -36 |

*Incremento por cristal Flutes, Krizet o Glaseado: (+xx ptos.)*

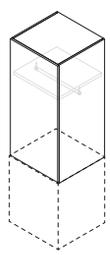


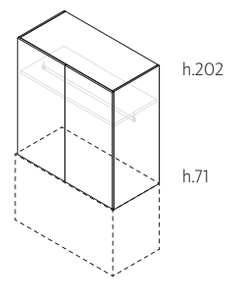


alto **131** cm

| | | ancho 45,6 | ancho 53,2 | ancho 60,8 | ancho 76 | ancho 91,2 | ancho 106,4 | ancho 121,6 |
|---|---|---|---|---|---|---|---|---|
| Referencia | | **WRP-142** | **WRP-147** | **WRP-144** | **WRP-145** | **WRP-143** | **WRP-1411** | **WRP-146** |
| Fondo 60 | A1 | 223 | 239 | 255 | 333 | 369 | 405 | 445 |
| | AV | 288 | 304 | 319 | 463 | 499 | 535 | 573 |
| | Top | 240 | 256 | 272 | 367 | 403 | 439 | 479 |
| | Slim | 232 | 248 | 264 | 351 | 387 | 423 | 463 |
| | Vitrina | 416 *(+40)* | 438 *(+47)* | 460 *(+54)* | 705 *(+66)* | 755 *(+80)* | 805 *(+94)* | 855 *(+108)* |
| Fondo 46,5 | | -20 | -21 | -22 | -25 | -29 | -32 | -35 |

*Incremento por cristal Flutes, Krizet o Glaseado: (+xx ptos.)*

ⓘ Se sirven montados

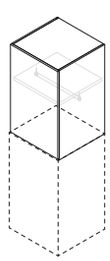


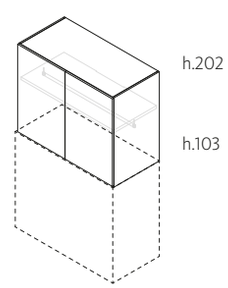


alto **99** cm

| | | ancho 45,6 | ancho 53,2 | ancho 60,8 | ancho 76 | ancho 91,2 | ancho 106,4 | ancho 121,6 |
|---|---|---|---|---|---|---|---|---|
| Referencia | | **WRP-82** | **WRP-87** | **WRP-84** | **WRP-85** | **WRP-83** | **WRP-811** | **WRP-86** |
| Fondo 60 | A1 | 184 | 197 | 210 | 273 | 304 | 335 | 367 |
| | AV | 243 | 256 | 269 | 391 | 421 | 451 | 484 |
| | Top | 196 | 209 | 222 | 297 | 328 | 359 | 391 |
| | Slim | 191 | 204 | 217 | 287 | 318 | 349 | 381 |
| | Vitrina | 321 *(+30)* | 339 *(+35)* | 356 *(+41)* | 531 *(+50)* | 577 *(+60)* | 623 *(+70)* | 659 *(+82)* |
| Fondo 46,5 | | -19 | -20 | -21 | -24 | -28 | -31 | -34 |

*Incremento por cristal Flutes, Krizet o Glaseado: (+xx ptos.)*

# h.202 / Módulos superiores plegables

## Módulos de puertas plegables para h.202 cm

Fondo 60 / 46,5 cm

⚠ **Reguladores a suelo +12 ptos. Reguladores a suelo (ancho 121,6 cm) +18 ptos.**

ⓘ Indicar mano de apertura

ⓘ Incluye 1 estante con barra

ⓘ Se sirven desmontados

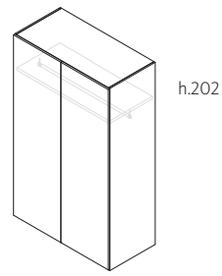


alto
**202** cm

| | | ancho 76 | ancho 91,2 | ancho 106,4 | ancho 121,6 |
|---|---|---|---|---|---|
| Referencia | | **WRL-435** | **WRL-433** | **WRL-4311** | **WRL-436** |
| Fondo 60 | A1 | 465 | 512 | 559 | 616 |
| | AV | 626 | 674 | 722 | 776 |
| | Slim | 480 | 527 | 574 | 631 |
| | Vitrina | 873 *(+104)* | 939 *(+126)* | 1005 *(+146)* | 1078 *(+168)* |
| **Fondo 46,5** | | -34 | -37 | -39 | -42 |

*Incremento por cristal Flutes, Krizet o Glaseado: (+xx ptos.)*

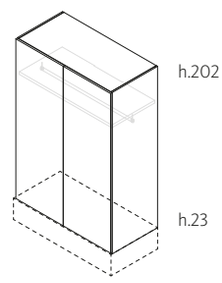


alto
**179** cm

| | | ancho 76 | ancho 91,2 | ancho 106,4 | ancho 121,6 |
|---|---|---|---|---|---|
| Referencia | | **WRL-275** | **WRL-273** | **WRL-2711** | **WRL-276** |
| Fondo 60 | A1 | 437 | 483 | 529 | 578 |
| | AV | 588 | 632 | 676 | 728 |
| | Slim | 450 | 496 | 542 | 591 |
| | Vitrina | 837 *(+92)* | 899 *(+112)* | 961 *(+130)* | 1024 *(+178)* |
| **Fondo 46,5** | | -29 | -32 | -35 | -38 |

*Incremento por cristal Flutes, Krizet o Glaseado: (+xx ptos.)*

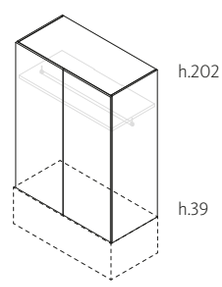


alto
**163** cm

| | | ancho 76 | ancho 91,2 | ancho 106,4 | ancho 121,6 |
|---|---|---|---|---|---|
| Referencia | | **WRL-235** | **WRL-233** | **WRL-2311** | **WRL-236** |
| Fondo 60 | A1 | 419 | 461 | 503 | 552 |
| | AV | 562 | 606 | 650 | 695 |
| | Slim | 430 | 472 | 514 | 563 |
| | Vitrina | 797 *(+84)* | 856 *(+100)* | 915 *(+118)* | 976 *(+136)* |
| **Fondo 46,5** | | -27 | -31 | -34 | -37 |

*Incremento por cristal Flutes, Krizet o Glaseado: (+xx ptos.)*

# h.202 / Módulos superiores plegables

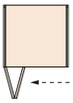

## Módulos de puertas plegables para h.202 cm

Fondo 60 / 46,5 cm

ⓘ Indicar mano de apertura

ⓘ Incluye 1 estante con barra

ⓘ Se sirven desmontados

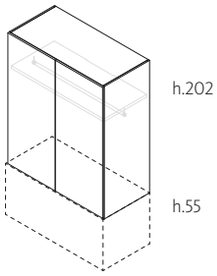


alto
**147** cm

| | | ancho 76 | ancho 91,2 | ancho 106,4 | ancho 121,6 |
|---|---|---|---|---|---|
| Referencia | | **WRL-185** | **WRL-183** | **WRL-1811** | **WRL-186** |
| Fondo 60 | A1 | 377 | 418 | 459 | 502 |
| | AV | 514 | 554 | 594 | 638 |
| | Slim | 387 | 428 | 469 | 512 |
| | Vitrina | 731 *(+74)* | 787 *(+90)* | 843 *(+104)* | 899 *(+122)* |
| Fondo 46,5 | | -26 | -30 | -33 | -36 |

*Incremento por cristal Flutes, Krizet o Glaseado: (+xx ptos.)*

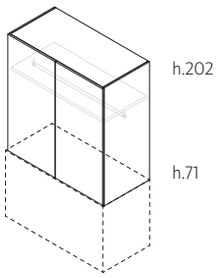


alto
**131** cm

| | | ancho 76 | ancho 91,2 | ancho 106,4 | ancho 121,6 |
|---|---|---|---|---|---|
| Referencia | | **WRL-145** | **WRL-143** | **WRL-1411** | **WRL-146** |
| Fondo 60 | A1 | 358 | 396 | 434 | 478 |
| | AV | 488 | 526 | 564 | 606 |
| | Slim | 367 | 405 | 443 | 487 |
| | Vitrina | 706 *(+66)* | 758 *(+80)* | 810 *(+94)* | 863 *(+108)* |
| Fondo 46,5 | | -25 | -29 | -32 | -35 |

*Incremento por cristal Flutes, Krizet o Glaseado: (+xx ptos.)*

ⓘ Se sirven montados

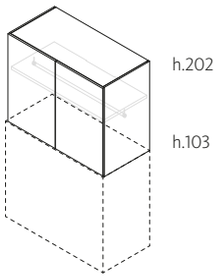


alto
**99** cm

| | | ancho 76 | ancho 91,2 | ancho 106,4 | ancho 121,6 |
|---|---|---|---|---|---|
| Referencia | | **WRL-85** | **WRL-83** | **WRL-811** | **WRL-86** |
| Fondo 60 | A1 | 306 | 338 | 370 | 404 |
| | AV | 423 | 456 | 489 | 522 |
| | Slim | 313 | 345 | 377 | 411 |
| | Vitrina | 541 *(+50)* | 579 *(+60)* | 617 *(+70)* | 673 *(+82)* |
| Fondo 46,5 | | -24 | -28 | -31 | -34 |

*Incremento por cristal Flutes, Krizet o Glaseado: (+xx ptos.)*

# h.202 / Módulos superiores diáfanos

## Módulos diáfanos para h.202 cm

Fondo 44,5 / 58 cm

ⓘ Se sirven desmontados

ⓘ Ver distribución de estantes (pág.51)

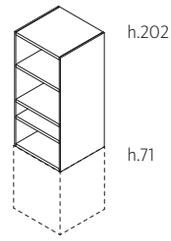


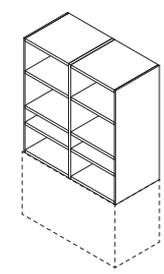

alto
**131** cm

| | ancho 45,6 | ancho 53,2 | ancho 60,8 | ancho 76 | ancho 91,2 | ancho 106,4 | ancho 121,6 |
|---|---|---|---|---|---|---|---|
| Referencia | WRH-142 | WRH-147 | WRH-144 | WRH-145 | WRH-143 | WRH-1411 | WRH-146 |
| **Fondo 58** | 167 | 181 | 195 | 224 | 252 | 280 | 340 |
| **Fondo 44,5** | 142 | 153 | 164 | 186 | 207 | 228 | 279 |

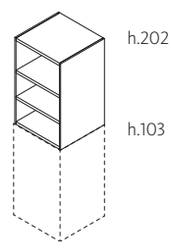


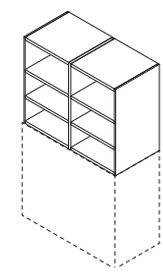

alto
**99** cm

| | ancho 45,6 | ancho 53,2 | ancho 60,8 | ancho 76 | ancho 91,2 | ancho 106,4 | ancho 121,6 |
|---|---|---|---|---|---|---|---|
| Referencia | WRH-82 | WRH-87 | WRH-84 | WRH-85 | WRH-83 | WRH-811 | WRH-86 |
| **Fondo 58** | 126 | 136 | 145 | 165 | 184 | 204 | 259 |
| **Fondo 44,5** | 107 | 115 | 122 | 137 | 151 | 167 | 212 |

# h.202 / Módulos superiores rincón

## Módulos rincón recto apilables para h.202cm

Fondo 60 cm

⚠ Reguladores a suelo +15 ptos.

ⓘ Indicar mano de pta. con tirador

ⓘ Tirador sólo en 1 puerta

ⓘ Módulo superior con estante y 2 barras

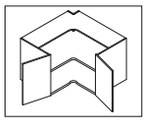

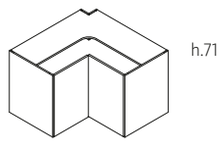


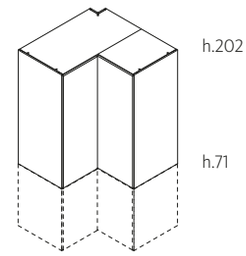


ancho x fondo

**106 x 106** cm

| Referencia | | WDR-62 | WRR-142 |
|---|---|---|---|
| | | alto 71 | alto 131 |
| Fondo 60 | A1 | 352 | 562 |
| | AV | 438 | 693 |
| | Top | 360 | 579 |
| | Slim | 357 | 571 |
| | Vitrina | 569 *(+44)* | 927 *(+83)* |

*Incremento por cristal Flutes, Krizet o Glaseado: (+xx ptos.)*

# h.225 / Módulos superiores batientes

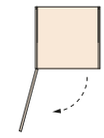

## Módulos de puertas batientes para h.225 cm

Fondo 60 / 46,5 cm

⚠ **Reguladores a suelo +12 ptos. Reguladores a suelo (ancho 121,6 cm) +18 ptos.**

ⓘ Indicar mano de apertura

ⓘ Incluye 1 estante con barra

ⓘ Se sirven desmontados

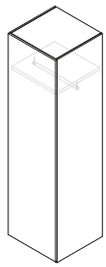


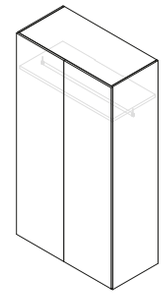


alto **225** cm

| | | ancho 45,6 | ancho 53,2 | ancho 60,8 | ancho 76 | ancho 91,2 | ancho 106,4 | ancho 121,6 |
|---|---|---|---|---|---|---|---|---|
| Referencia | | WRP-362 | WRP-367 | WRP-364 | WRP-365 | WRP-363 | WRP-3611 | WRP-366 |
| Fondo 60 | A1 | 319 | 341 | 363 | 469 | 516 | 563 | 623 |
| | AV | 405 | 427 | 448 | 640 | 688 | 736 | 793 |
| | Top | 351 | 373 | 395 | 533 | 580 | 627 | 687 |
| | Slim | 336 | 358 | 380 | 503 | 550 | 597 | 657 |
| | Vitrina | 558 *(+70)* | 590 *(+82)* | 621 *(+93)* | 925 *(+116)* | 995 *(+140)* | 1065 *(+164)* | 1140 *(+186)* |
| Fondo 46,5 | | -31 | -32 | -34 | -36 | -39 | -41 | -44 |

*Incremento por cristal Flutes, Krizet o Glaseado: (+xx ptos.)*

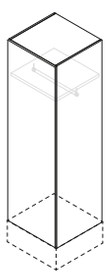


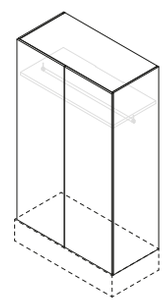


alto **202** cm

| | | ancho 45,6 | ancho 53,2 | ancho 60,8 | ancho 76 | ancho 91,2 | ancho 106,4 | ancho 121,6 |
|---|---|---|---|---|---|---|---|---|
| Referencia | | WRP-332 | WRP-337 | WRP-334 | WRP-335 | WRP-333 | WRP-3311 | WRP-336 |
| Fondo 60 | A1 | 292 | 313 | 334 | 429 | 486 | 543 | 596 |
| | AV | 373 | 394 | 414 | 590 | 648 | 706 | 762 |
| | Top | 321 | 342 | 363 | 487 | 544 | 601 | 654 |
| | Slim | 307 | 328 | 349 | 459 | 516 | 573 | 626 |
| | Vitrina | 518 *(+63)* | 548 *(+73)* | 577 *(+84)* | 862 *(+104)* | 938 *(+126)* | 1014 *(+146)* | 1081 *(+168)* |
| Fondo 46,5 | | -28 | -30 | -32 | -34 | -37 | -39 | -42 |

*Incremento por cristal Flutes, Krizet o Glaseado: (+xx ptos.)*

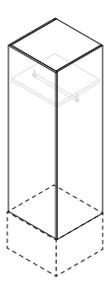


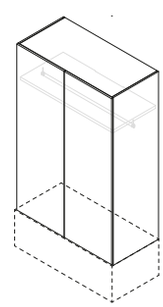


alto **186** cm

| | | ancho 45,6 | ancho 53,2 | ancho 60,8 | ancho 76 | ancho 91,2 | ancho 106,4 | ancho 121,6 |
|---|---|---|---|---|---|---|---|---|
| Referencia | | WRP-302 | WRP-307 | WRP-304 | WRP-305 | WRP-303 | WRP-3011 | WRP-306 |
| Fondo 60 | A1 | 278 | 298 | 317 | 411 | 454 | 497 | 546 |
| | AV | 355 | 375 | 394 | 563 | 607 | 651 | 699 |
| | Top | 305 | 325 | 344 | 465 | 508 | 551 | 600 |
| | Slim | 292 | 312 | 331 | 439 | 482 | 525 | 574 |
| | Vitrina | 500 *(+57)* | 528 *(+67)* | 555 *(+77)* | 837 *(+94)* | 897 *(+114)* | 957 *(+134)* | 1023 *(+154)* |
| Fondo 46,5 | | -25 | -27 | -29 | -31 | -34 | -36 | -39 |

*Incremento por cristal Flutes, Krizet o Glaseado: (+xx ptos.)*

# h.225 / Módulos superiores batientes

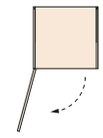

## Módulos de puertas batientes para h.225 cm

Fondo 60 / 46,5 cm

ⓘ Indicar mano de apertura

ⓘ Incluye 1 estante con barra

ⓘ Se sirven desmontados

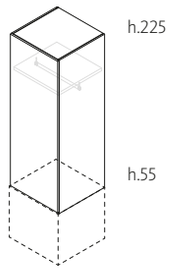


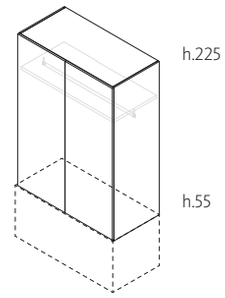


alto **170** cm

| | | ancho 45,6 | ancho 53,2 | ancho 60,8 | ancho 76 | ancho 91,2 | ancho 106,4 | ancho 121,6 |
|---|---|---|---|---|---|---|---|---|
| Referencia | | WRP-252 | WRP-257 | WRP-254 | WRP-255 | WRP-253 | WRP-2511 | WRP-256 |
| Fondo 60 | A1 | 265 | 283 | 301 | 391 | 432 | 473 | 521 |
| | AV | 338 | 356 | 374 | 538 | 579 | 620 | 666 |
| | Top | 289 | 307 | 325 | 439 | 480 | 521 | 569 |
| | Slim | 277 | 295 | 313 | 415 | 456 | 497 | 545 |
| | Vitrina | 476 *(+53)* | 502 *(+61)* | 527 *(+70)* | 796 *(+88)* | 854 *(+106)* | 912 *(+122)* | 973 *(+140)* |
| Fondo 46,5 | | -23 | -24 | -26 | -29 | -32 | -35 | -38 |

*Incremento por cristal Flutes, Krizet o Glaseado: (+xx ptos.)*

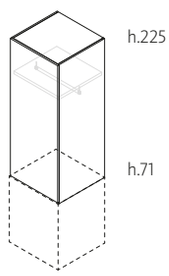


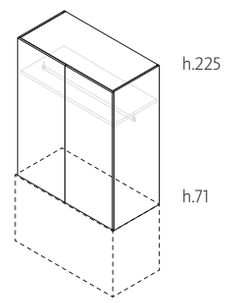


alto **154** cm

| | | ancho 45,6 | ancho 53,2 | ancho 60,8 | ancho 76 | ancho 91,2 | ancho 106,4 | ancho 121,6 |
|---|---|---|---|---|---|---|---|---|
| Referencia | | WRP-202 | WRP-207 | WRP-204 | WRP-205 | WRP-203 | WRP-2011 | WRP-206 |
| Fondo 60 | A1 | 244 | 261 | 278 | 359 | 400 | 441 | 483 |
| | AV | 313 | 331 | 348 | 500 | 539 | 578 | 622 |
| | Top | 265 | 282 | 299 | 401 | 442 | 483 | 525 |
| | Slim | 254 | 271 | 288 | 379 | 420 | 461 | 503 |
| | Vitrina | 451 *(+48)* | 476 *(+56)* | 500 *(+63)* | 758 *(+80)* | 814 *(+96)* | 870 *(+112)* | 926 *(+126)* |
| Fondo 46,5 | | -22 | -23 | -24 | -27 | -31 | -34 | -37 |

*Incremento por cristal Flutes, Krizet o Glaseado: (+xx ptos.)*

ⓘ Se sirven montados

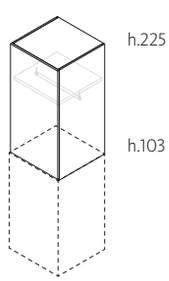


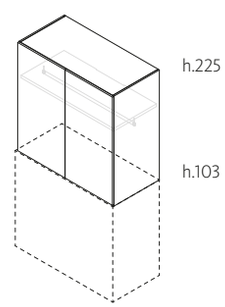


alto **122** cm

| | | ancho 45,6 | ancho 53,2 | ancho 60,8 | ancho 76 | ancho 91,2 | ancho 106,4 | ancho 121,6 |
|---|---|---|---|---|---|---|---|---|
| Referencia | | WRP-112 | WRP-117 | WRP-114 | WRP-115 | WRP-113 | WRP-1111 | WRP-116 |
| Fondo 60 | A1 | 208 | 223 | 237 | 311 | 343 | 375 | 398 |
| | AV | 271 | 285 | 299 | 437 | 469 | 501 | 522 |
| | Top | 223 | 238 | 252 | 341 | 373 | 405 | 428 |
| | Slim | 216 | 231 | 245 | 327 | 359 | 391 | 414 |
| | Vitrina | 398 *(+37)* | 419 *(+44)* | 439 *(+50)* | 679 *(+62)* | 723 *(+74)* | 767 *(+88)* | 801 *(+100)* |
| Fondo 46,5 | | -20 | -21 | -22 | -25 | -29 | -32 | -35 |

*Incremento por cristal Flutes, Krizet o Glaseado: (+xx ptos.)*

# h.225 / Módulos superiores plegables

## Módulos de puertas plegables para h.225 cm

Fondo 60 / 46,5 cm

⚠ **Reguladores a suelo +12 ptos. Reguladores a suelo (ancho 121,6 cm) +18 ptos.**

ⓘ Indicar mano de apertura

ⓘ Incluye 1 estante con barra

ⓘ Se sirven desmontados

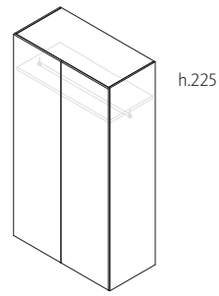


alto
**225** cm

| | | ancho 76 | ancho 91,2 | ancho 106,4 | ancho 121,6 |
|---|---|---|---|---|---|
| Referencia | | **WRL-365** | **WRL-363** | **WRL-3611** | **WRL-366** |
| Fondo 60 | A1 | 502 | 550 | 598 | 662 |
| | AV | 672 | 722 | 772 | 832 |
| | Slim | 519 | 567 | 615 | 679 |
| | Vitrina | 935 *(+116)* | 1006 *(+140)* | 1077 *(+164)* | 1154 *(+186)* |
| **Fondo 46,5** | | -36 | -39 | -41 | -44 |

*Incremento por cristal Flutes, Krizet o Glaseado: (+xx ptos.)*

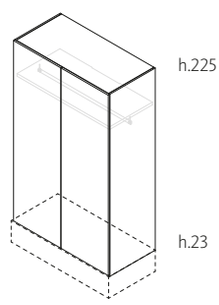


alto
**202** cm

| | | ancho 76 | ancho 91,2 | ancho 106,4 | ancho 121,6 |
|---|---|---|---|---|---|
| Referencia | | **WRL-335** | **WRL-333** | **WRL-3311** | **WRL-336** |
| Fondo 60 | A1 | 465 | 512 | 559 | 616 |
| | AV | 626 | 674 | 722 | 776 |
| | Slim | 480 | 527 | 574 | 631 |
| | Vitrina | 873 *(+104)* | 939 *(+126)* | 1005 *(+146)* | 1078 *(+168)* |
| **Fondo 46,5** | | -34 | -37 | -39 | -42 |

*Incremento por cristal Flutes, Krizet o Glaseado: (+xx ptos.)*

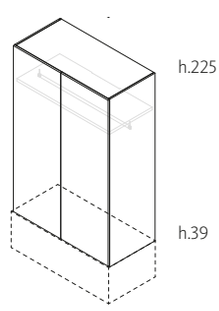


alto
**186** cm

| | | ancho 76 | ancho 91,2 | ancho 106,4 | ancho 121,6 |
|---|---|---|---|---|---|
| Referencia | | **WRL-305** | **WRL-303** | **WRL-3011** | **WRL-306** |
| Fondo 60 | A1 | 446 | 493 | 540 | 589 |
| | AV | 600 | 646 | 692 | 742 |
| | Slim | 460 | 507 | 554 | 603 |
| | Vitrina | 848 *(+94)* | 912 *(+114)* | 976 *(+134)* | 1042 *(+154)* |
| **Fondo 46,5** | | -31 | -34 | -36 | -39 |

*Incremento por cristal Flutes, Krizet o Glaseado: (+xx ptos.)*

# h.225 / Módulos superiores plegables

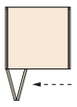

## Módulos de puertas plegables para h.225 cm

Fondo 60 / 46,5 cm

ⓘ Indicar mano de apertura

ⓘ Incluye 1 estante con barra

ⓘ Se sirven desmontados

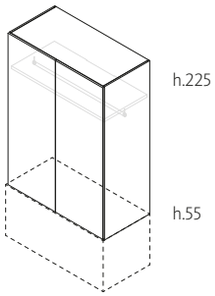


alto
**170** cm

| | | ancho 76 | ancho 91,2 | ancho 106,4 | ancho 121,6 |
|---|---|---|---|---|---|
| Referencia | | **WRL-255** | **WRL-253** | **WRL-2511** | **WRL-256** |
| Fondo 60 | A1 | 426 | 470 | 514 | 565 |
| | AV | 573 | 617 | 661 | 710 |
| | Slim | 438 | 482 | 526 | 577 |
| | Vitrina | 808 *(+88)* | 868 *(+106)* | 928 *(+122)* | 992 *(+140)* |
| Fondo 46,5 | | -29 | -32 | -35 | -38 |

*Incremento por cristal Flutes, Krizet o Glaseado: (+xx ptos.)*

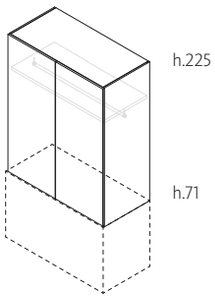


alto
**154** cm

| | | ancho 76 | ancho 91,2 | ancho 106,4 | ancho 121,6 |
|---|---|---|---|---|---|
| Referencia | | **WRL-205** | **WRL-203** | **WRL-2011** | **WRL-206** |
| Fondo 60 | A1 | 384 | 427 | 470 | 515 |
| | AV | 525 | 566 | 607 | 653 |
| | Slim | 394 | 437 | 480 | 525 |
| | Vitrina | 760 *(+80)* | 816 *(+96)* | 872 *(+112)* | 934 *(+126)* |
| Fondo 46,5 | | -27 | -31 | -34 | -37 |

*Incremento por cristal Flutes, Krizet o Glaseado: (+xx ptos.)*

ⓘ Se sirven montados

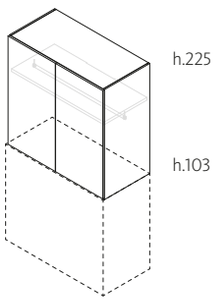


alto
**122** cm

| | | ancho 76 | ancho 91,2 | ancho 106,4 | ancho 121,6 |
|---|---|---|---|---|---|
| Referencia | | **WRL-115** | **WRL-113** | **WRL-1111** | **WRL-116** |
| Fondo 60 | A1 | 335 | 371 | 407 | 445 |
| | AV | 461 | 497 | 533 | 569 |
| | Slim | 343 | 379 | 415 | 453 |
| | Vitrina | 643 *(+62)* | 693 *(+74)* | 743 *(+88)* | 790 *(+100)* |
| Fondo 46,5 | | -25 | -29 | -32 | -35 |

*Incremento por cristal Flutes, Krizet o Glaseado: (+xx ptos.)*

# h.225 / divisores para ptas.batientes

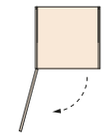

## Divisor para ancho de 45,6 a 106,4 cm

⚠ Estantes no incluidos. Estantes de fondo 54,9 / 41,4 cm

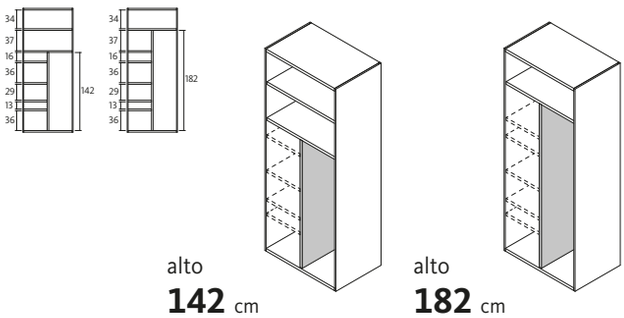


alto **142** cm

alto **182** cm

| Referencia | WID-362 | WID-361 |
|---|---|---|
| **Fondo 60** | 51 | 63 |
| **Fondo 46,5** | 40 | 49 |

## Divisor para ancho 121,6 cm

⚠ Estantes no incluidos. Estantes de fondo 54,4 / 40,9 cm

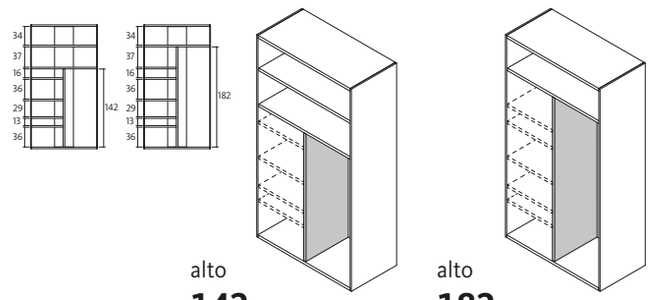


alto **142** cm

alto **182** cm

| | para ancho 121,6 cm | para ancho 121,6 cm |
|---|---|---|
| Referencia | WIV-362 | WIV-361 |
| **Fondo 60** | 51 | 63 |
| **Fondo 46,5** | 40 | 49 |

## Estante fuelle

ⓘ Fondo 54,9 cm / 41,4 cm

grueso **3** cm

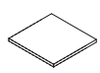

| ancho | Fuelle. Para armario de ancho < 106,5 cm |
|---|---|
| Referencia | WIE-F |
| **Fondo 60** | 36 m.l |
| **Fondo 46,5** | 29 m.l |

## Estante fuelle para ancho 121,6 cm

ⓘ Fondo 54,4 cm / 40,9 cm

grueso **3** cm

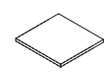

| ancho | Fuelle. Para armario de ancho > 106,5 cm |
|---|---|
| Referencia | WIE-VF |
| **Fondo 60** | 36 m.l |
| **Fondo 46,5** | 29 m.l |

## Barra para colgar

ⓘ Barra de sección rectangular 1 x 3 cm

ⓘ Barra fuelle con soporte central

| ancho | 42,3 cm | 49,9 cm | 57,5 cm | 72,7 cm | 87,9 cm | 103,1 cm | 118,3 cm | Fuelle |
|---|---|---|---|---|---|---|---|---|
| Referencia | WIB-2 | WIB-7 | WIB-4 | WIB-5 | WIB-3 | WIB-11 | WIB-6 | WIB-F |
| **Para fondo 60** | 14 | 15 | 16 | 18 | 23 | 26 | 29 | 12+14 m.l |

## Cajoneras interiores

Ver más opciones en sección: "Estantes y accesorios"

ⓘ Fondo 49 cm / 35,5 cm ⓘ Indicar tirador: Ring o Coma

ⓘ Indicar en el pedido si va colgada

ⓘ Extracción total opcional +13 ptos./cajón

alto **22** cm

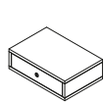

| | ancho 42,3 | ancho 49,9 | ancho 57,5 | ancho 72,7 |
|---|---|---|---|---|
| Referencia | WIC-12 | WIC-17 | WIC-14 | WIC-15 |
| **Fondo 60** | 76 | 84 | 87 | 97 |
| **Fondo 46,5** | 66 | 71 | 76 | 84 |

alto **38** cm

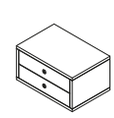

| | ancho 42,3 | ancho 49,9 | ancho 57,5 | ancho 72,7 |
|---|---|---|---|---|
| Referencia | WIC-22 | WIC-27 | WIC-24 | WIC-25 |
| **Fondo 60** | 119 | 129 | 133 | 146 |
| **Fondo 46,5** | 107 | 113 | 119 | 129 |

# h.225 / divisores para ptas.plegables

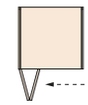

## Divisor para ancho de 45,6 a 106,4 cm

⚠ Estantes no incluidos. Estantes de fondo 54,9 / 41,4 cm

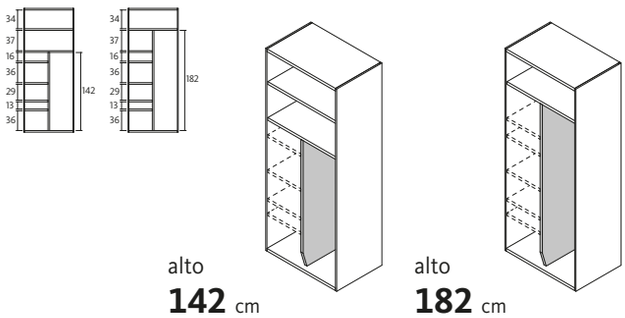


alto **142** cm

alto **182** cm

| Referencia | WIL-362 | WIL-361 |
|---|---|---|
| Fondo 60 | 51 | 63 |
| Fondo 46,5 | 40 | 49 |

## Divisor para ancho 121,6 cm

⚠ Estantes no incluidos. Estantes de fondo 54,4 / 40,9 cm

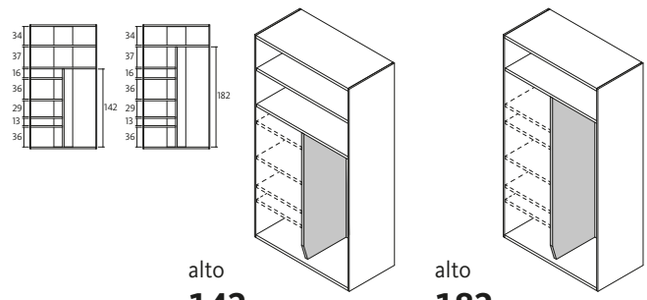


alto **142** cm

alto **182** cm

| | para ancho 121,6 cm | para ancho 121,6 cm |
|---|---|---|
| Referencia | WIG-362 | WIG-361 |
| Fondo 60 | 51 | 63 |
| Fondo 46,5 | 40 | 49 |

## Estante fuelle

ⓘ Fondo 54,9 cm / 41,4 cm

grueso **3** cm

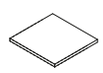

| ancho | Fuelle. Para armario de ancho < 106,5 cm |
|---|---|
| Referencia | WIE-F |
| Fondo 60 | 36 m.l |
| Fondo 46,5 | 29 m.l |

## Estante fuelle para ancho 121,6 cm

ⓘ Fondo 54,4 cm / 40,9 cm

grueso **3** cm

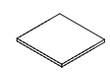

| ancho | Fuelle. Para armario de ancho > 106,5 cm |
|---|---|
| Referencia | WIE-VF |
| Fondo 60 | 36 m.l |
| Fondo 46,5 | 29 m.l |

## Barra para colgar

ⓘ Barra de sección rectangular 1 x 3 cm

ⓘ Barra fuelle con soporte central

| ancho | 42,3 cm | 49,9 cm | 57,5 cm | 72,7 cm | 87,9 cm | 103,1 cm | 118,3 cm | Fuelle |
|---|---|---|---|---|---|---|---|---|
| Referencia | WIB-2 | WIB-7 | WIB-4 | WIB-5 | WIB-3 | WIB-11 | WIB-6 | WIB-F |
| Para fondo 60 | 14 | 15 | 16 | 18 | 23 | 26 | 29 | 12+14 m.l |

## Cajoneras interiores

Ver más opciones en sección: "Estantes y accesorios"

ⓘ Fondo 49 cm / 35,5 cm ⓘ Indicar tirador: Ring o Coma

ⓘ Indicar en el pedido si va colgada

ⓘ Extracción total opcional +13 ptos./cajón

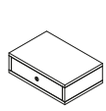

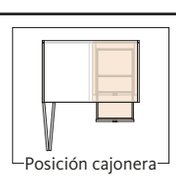


alto **22** cm

| | ancho 42,3 | ancho 49,9 | ancho 57,5 | ancho 72,7 |
|---|---|---|---|---|
| Referencia | WIC-12 | WIC-17 | WIC-14 | WIC-15 |
| Fondo 60 | 76 | 84 | 87 | 97 |
| Fondo 46,5 | 66 | 71 | 76 | 84 |

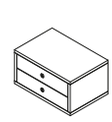

alto **38** cm

| | ancho 42,3 | ancho 49,9 | ancho 57,5 | ancho 72,7 |
|---|---|---|---|---|
| Referencia | WIC-22 | WIC-27 | WIC-24 | WIC-25 |
| Fondo 60 | 119 | 129 | 133 | 146 |
| Fondo 46,5 | 107 | 113 | 119 | 129 |

# h.225 / Módulos superiores rincón

## Módulos de rincón para h.225 cm

Fondo 60 cm

⚠ Reguladores a suelo incluidos

ⓘ Incluye estante superior con 2 barras

ⓘ Columna trasera 10 x 10 cm

ⓘ Indicar mano

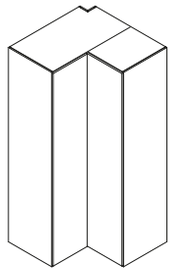

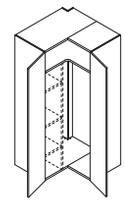

ⓘ Rincón angular.
Ptas. 45,3 cm

| | | 106 x 106 x 225 |
|---|---|---|
| Referencia | | WRR-362 |
| Fondo 60 | A1 | 792 |
| | AV | 963 |
| | Top | 824 |
| | Slim | 809 |
| | Vitrina | 1250 *(+143)* |

*Incremento por cristal Flutes, Krizet o Glaseado: (+xx ptos.)*

ⓘ Con divisor interior y 3 estantes (grueso 3 cm): +102 ptos.

⚠ Tirador sólo en una puerta. Indicar izquierda o derecha.

ⓘ Divisor interior: alto 181,9 x fondo 41,6 cm. Estantes: ancho 44,8 x fondo 41,6 cm

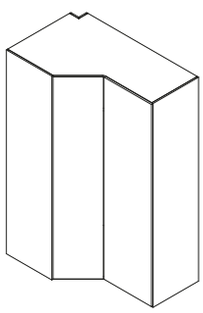

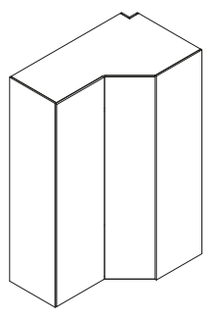

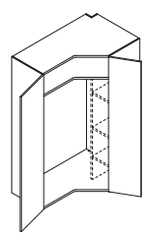

ⓘ Rincón chaflán Izq.
Ptas. 45,3 + 60,5 cm

ⓘ Rincón chaflán Dch.
Ptas. 60,5 + 45,3 cm

| | | ancho 152 x fondo 92,3 |
|---|---|---|
| Referencia | | WRF-362 |
| Fondo 60 | A1 | 831 |
| | AV | 1002 |
| | Top | no disponible |
| | Slim | 848 |
| | Vitrina | 1305 *(+163)* |

*Incremento por cristal Flutes, Krizet o Glaseado: (+xx ptos.)*

ⓘ Con divisor interior y 3 estantes (grueso 3 cm): +98 ptos.

ⓘ Tirador en las dos puertas, siempre que no impidan la apertura.

ⓘ Divisor interior: alto 181,9 x fondo 54,4 cm. Estantes: ancho 31,1 x fondo 54,4 cm

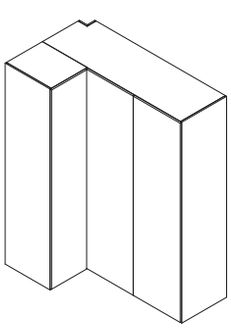

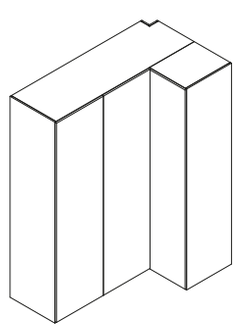

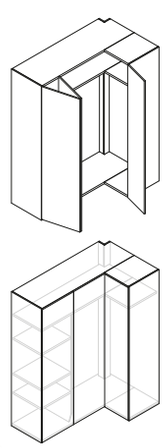

ⓘ Rincón ptas plegables Izq.
Ptas. 45,3 + 60,5 (x2) cm

ⓘ Rincón puertas plegables Dch.
Ptas. 60,5 (x2) + 45,3 cm

| | | ancho 180,3 x fondo 106<br>ancho fuelle: mín.119,5 - máx.180,3 cm |
|---|---|---|
| Referencia | | WRM-362 |
| Fondo 60 | A1 | 1176 |
| | AV | 1432 |
| | Top | no disponible |
| | Slim | 1210 |
| | Vitrina | 1908 *(+256)* |

*Incremento por cristal Flutes, Krizet o Glaseado: (+xx ptos.)*

ⓘ Siempre con divisor interior y 3 estantes (grueso 3 cm). Divisor obligatorio.

ⓘ Divisor interior: alto 181,9 x fondo 54,4 cm. Estantes: ancho 57,4 x fondo 54,4 cm

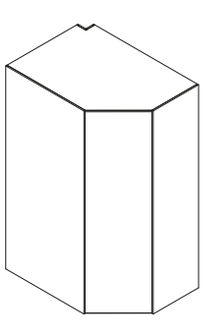

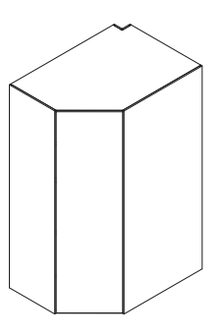

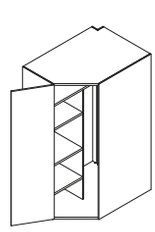

ⓘ Rincón cabina Izq.
Pta. 60,5 cm

ⓘ Rincón cabina Dch.
Pta. 60,5 cm

| | | ancho 144,3 x fondo 103 |
|---|---|---|
| Referencia | | WRB-362 |
| Fondo 60 | A1 | 863 |
| | AV | 948 |
| | Top | 895 |
| | Slim | 880 |
| | Vitrina | 1122 *(+93)* |

*Incremento por cristal Flutes, Krizet o Glaseado: (+xx ptos.)*

ⓘ Siempre con divisor interior y 3 estantes (grueso 3 cm). Divisor obligatorio.

ⓘ Divisor interior: alto 181,9 x fondo 54,4 cm. Estantes: ancho 42,3 x fondo 54,4 cm

# Estantes y barras para armarios de rincón

## Estantes para armario de rincón angular

Grueso 3 cm

ⓘ Indicar la mano del estante intermedio: izquierda (I) - derecha (D)

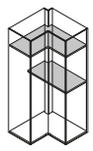

| | e. superior - 102,3 x 102,3 cm | e. intermedio - 102,3 x 54,4 cm | e. intermedio con barra | 2 barras - 46,7 cm / 102,3 cm |
|---|---|---|---|---|
| Referencia | WIE-2FR | WIE-2RR | WIE-2BR | WIB-2R |
| Fondo 60 | 69 | 37 | 62 | 36 |

## Estantes para armario de rincón chaflán

Grueso 3 cm

ⓘ Indicar la mano del armario

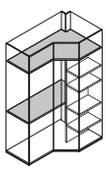

| | estante superior 148,3 x 88,6 cm | e.intermedio - 148,3 x 54,4 cm | estante intermedio con barra | barra - 148,3 cm |
|---|---|---|---|---|
| Referencia | WIE-2FF | WIE-2RF | WIE-2BF | WIB-2F |
| Fondo 60 | 58 | 50 | 81 | 31 |

## Estantes para armario de rincón plegables

Grueso 3 cm

ⓘ Indicar la mano de los estante: izquierda (I) - derecha (D)

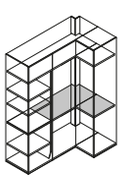

| | ancho 116,2 x fondo 102,3 | |
|---|---|---|
| | estante intermedio. ancho fuelle: mín.55,4 - máx.116,2 cm | 2 barras - 116,2 cm / 46,7 cm |
| Referencia | WIE-2FM | WIB-2M |
| Fondo 60 | 60 | 40 |

## Estantes para armario de rincón cabina

Grueso 3 cm

ⓘ Indicar la mano del armario

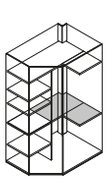

| | estante intermedio - 95,4 x 98,7 cm | 2 barras - 95,4 cm / 44,9 cm |
|---|---|---|
| Referencia | WIE-2FB | WIB-2B |
| Fondo 60 | 53 | 35 |

# h.225 / Módulos superiores terminales

## Módulos terminales para h.225 cm

Fondo 60 cm

⚠ Reguladores a suelo incluidos

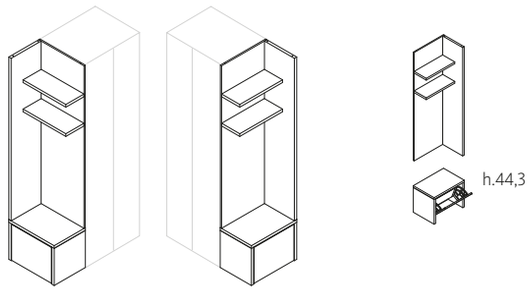


ⓘ Terminal banco zapatero Izq. / Dch.

| | | ancho 40 x fondo 58 |
|---|---|---|
| Referencia | | WRS-360 |
| Fondo 60 | A1 | 236 |
| | AV | no disponible |
| | Top | 241 |
| | Slim | 240 |

ⓘ Zapatero sin expositor: 112 ptos (A1)

ⓘ Con cojín: +109 ptos (tejido Fil) / +139 ptos (tejido Natura)

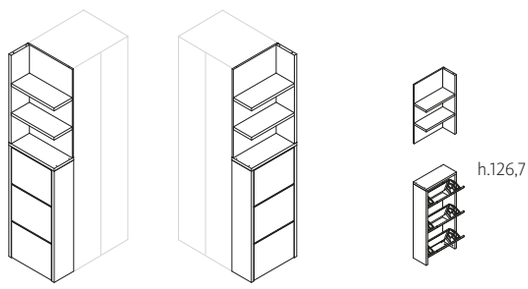


ⓘ Terminal zapatero expositor Izq. / Dch.

| | | ancho 25 x fondo 58 |
|---|---|---|
| Referencia | | WRN-360 |
| Fondo 60 | A1 | 298 |
| | AV | no disponible |
| | Top | 313 |
| | Slim | 310 |

ⓘ Zapatero sin expositor: 224 ptos (A1)

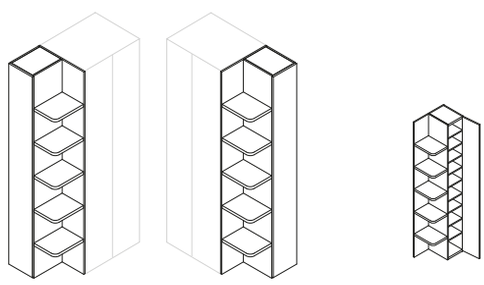

ⓘ Terminal armario expositor Izq. / Dch. Pta. 30,1 cm

| | | ancho 39,9 x fondo 58 |
|---|---|---|
| Referencia | | WRA-360 |
| Fondo 60 | A1 | 341 |
| | AV | 414 |
| | Top | 373 |
| | Slim | 358 |
| | Vitrina | 561 *(+46)* |

*Incremento por cristal Flutes, Krizet o Glaseado: (+xx ptos.)*

ⓘ Indicar mano

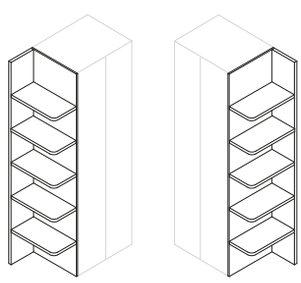

ⓘ Terminal expositor Izq. / Dch.

| | | ancho 30,4 x fondo 58 |
|---|---|---|
| Referencia | | WRX-360 |
| Fondo 60 | | 186 |

ⓘ Indicar mano

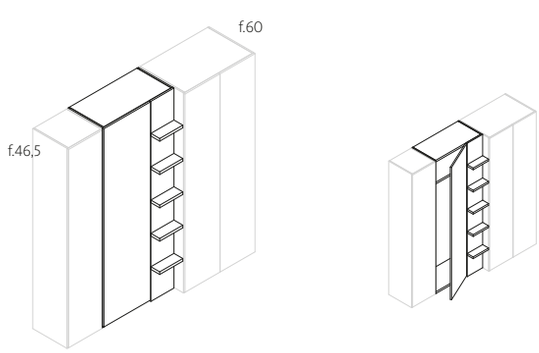


ⓘ Cambio de fondo Dch. Pta. 60,5 cm

| | | ancho 91,2 x fondo 46,5 - 60 |
|---|---|---|
| Referencia | | WRT-363 |
| Fondo 60 - 46,5 | A1 | 475 |
| | AV | 560 |
| | Top | 507 |
| | Slim | 492 |
| | Vitrina | 733 *(+93)* |

*Incremento por cristal Flutes, Krizet o Glaseado: (+xx ptos.)*

ⓘ Indicar mano

ⓘ Estantes de grueso 3 cm: ancho 30 x fondo 13 cm

# h.225 / Módulos superiores singulares

## Módulos diáfanos para h.225 cm

Fondo 44,5 / 58 cm

ⓘ Se sirven desmontados

ⓘ Ver distribución de estantes (pág.51)

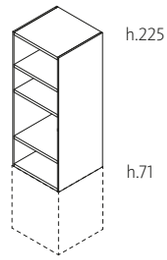


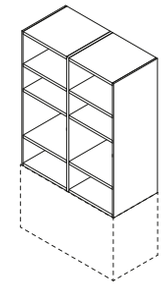

alto
**154** cm

| | ancho 45,6 | ancho 53,2 | ancho 60,8 | ancho 76 | ancho 91,2 | ancho 106,4 | ancho 121,6 |
|---|---|---|---|---|---|---|---|
| Referencia | WRH-202 | WRH-207 | WRH-204 | WRH-205 | WRH-203 | WRH-2011 | WRH-206 |
| **Fondo 58** | 180 | 195 | 209 | 239 | 269 | 299 | 366 |
| **Fondo 44,5** | 153 | 165 | 176 | 198 | 218 | 238 | 300 |

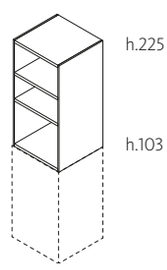


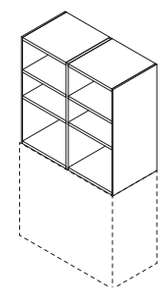

alto
**122** cm

| | ancho 45,6 | ancho 53,2 | ancho 60,8 | ancho 76 | ancho 91,2 | ancho 106,4 | ancho 121,6 |
|---|---|---|---|---|---|---|---|
| Referencia | WRH-112 | WRH-117 | WRH-114 | WRH-115 | WRH-113 | WRH-1111 | WRH-116 |
| **Fondo 58** | 139 | 149 | 159 | 179 | 200 | 220 | 283 |
| **Fondo 44,5** | 118 | 126 | 134 | 149 | 164 | 180 | 232 |

## Módulos rincón recto apilables para h.225 cm

Fondo 60 cm

⚠ **Reguladores a suelo +15 ptos.**

ⓘ Indicar mano de pta. con tirador

ⓘ Tirador sólo en 1 puerta

ⓘ Módulo superior con estante y 2 barras

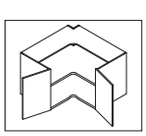

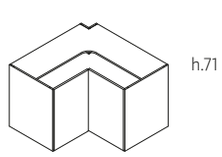


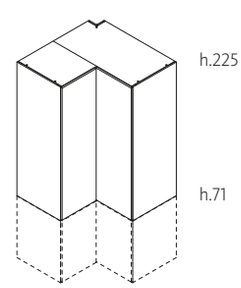


ancho x fondo
**106 x 106** cm

| | | alto 71 | alto 154 |
|---|---|---|---|
| Referencia | | WDR-62 | WRR-202 |
| Fondo 60 | A1 | 352 | 603 |
| | AV | 438 | 742 |
| | Top | 360 | 624 |
| | Slim | 357 | 613 |
| | Vitrina | 569 *(+44)* | 997 *(+97)* |

*Incremento por cristal Flutes, Krizet o Glaseado: (+xx ptos.)*

# h.240 / Módulos superiores batientes

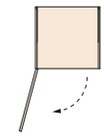

## Módulos de puertas batientes para h.240 cm

Fondo 60 / 46,5 cm

⚠ **Reguladores a suelo +12 ptos. Reguladores a suelo (ancho 121,6 cm) +18 ptos.**

ⓘ Indicar mano de apertura

ⓘ Incluye 1 estante con barra

ⓘ Se sirven desmontados

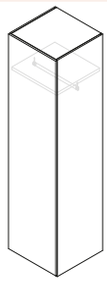


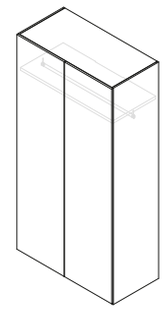


alto **240** cm

| | | ancho 45,6 | ancho 53,2 | ancho 60,8 | ancho 76 | ancho 91,2 | ancho 106,4 | ancho 121,6 |
|---|---|---|---|---|---|---|---|---|
| Referencia | | **WRP-382** | **WRP-387** | **WRP-384** | **WRP-385** | **WRP-383** | **WRP-3811** | **WRP-386** |
| Fondo 60 | A1 | 334 | 358 | 381 | 487 | 539 | 591 | 650 |
| | AV | 422 | 445 | 468 | 666 | 715 | 764 | 824 |
| | Top | 369 | 393 | 416 | 557 | 609 | 661 | 720 |
| | Slim | 352 | 376 | 399 | 523 | 575 | 627 | 686 |
| | Vitrina | 577 *(+74)* | 610 *(+87)* | 642 *(+100)* | 951 *(+124)* | 1024 *(+148)* | 1097 *(+174)* | 1173 *(+200)* |
| Fondo 46,5 | | -33 | -34 | -35 | -38 | -40 | -42 | -46 |

*Incremento por cristal Flutes, Krizet o Glaseado: (+xx ptos.)*

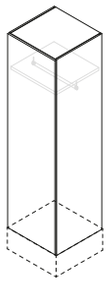


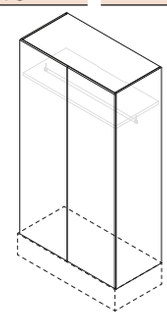


alto **217** cm

| | | ancho 45,6 | ancho 53,2 | ancho 60,8 | ancho 76 | ancho 91,2 | ancho 106,4 | ancho 121,6 |
|---|---|---|---|---|---|---|---|---|
| Referencia | | **WRP-352** | **WRP-357** | **WRP-354** | **WRP-355** | **WRP-353** | **WRP-3511** | **WRP-356** |
| Fondo 60 | A1 | 313 | 335 | 356 | 460 | 506 | 553 | 610 |
| | AV | 396 | 418 | 439 | 626 | 674 | 722 | 776 |
| | Top | 344 | 366 | 387 | 522 | 568 | 614 | 672 |
| | Slim | 329 | 351 | 372 | 492 | 538 | 584 | 642 |
| | Vitrina | 550 *(+67)* | 581 *(+78)* | 611 *(+90)* | 914 *(+112)* | 981 *(+134)* | 1048 *(+156)* | 1120 *(+180)* |
| Fondo 46,5 | | -29 | -31 | -33 | -35 | -38 | -40 | -43 |

*Incremento por cristal Flutes, Krizet o Glaseado: (+xx ptos.)*

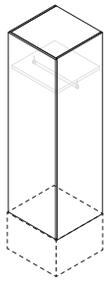


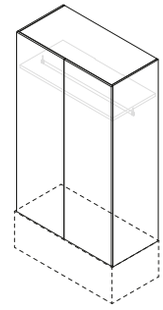


alto **201** cm

| | | ancho 45,6 | ancho 53,2 | ancho 60,8 | ancho 76 | ancho 91,2 | ancho 106,4 | ancho 121,6 |
|---|---|---|---|---|---|---|---|---|
| Referencia | | **WRP-322** | **WRP-327** | **WRP-324** | **WRP-325** | **WRP-323** | **WRP-3211** | **WRP-326** |
| Fondo 60 | A1 | 291 | 312 | 333 | 428 | 473 | 518 | 572 |
| | AV | 371 | 392 | 413 | 588 | 632 | 677 | 732 |
| | Top | 320 | 341 | 362 | 486 | 531 | 576 | 630 |
| | Slim | 306 | 327 | 348 | 458 | 503 | 548 | 602 |
| | Vitrina | 517 *(+62)* | 547 *(+72)* | 576 *(+83)* | 859 *(+104)* | 925 *(+124)* | 991 *(+144)* | 1057 *(+166)* |
| Fondo 46,5 | | -27 | -29 | -31 | -33 | -36 | -38 | -41 |

*Incremento por cristal Flutes, Krizet o Glaseado: (+xx ptos.)*

# h.240 / Módulos superiores batientes

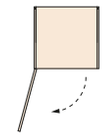

## Módulos de puertas batientes para h.240 cm

Fondo 60 / 46,5 cm

ⓘ Indicar mano de apertura

ⓘ Incluye 1 estante con barra

ⓘ Se sirven desmontados

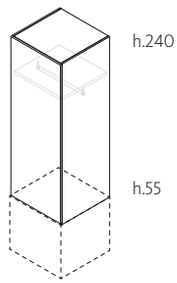


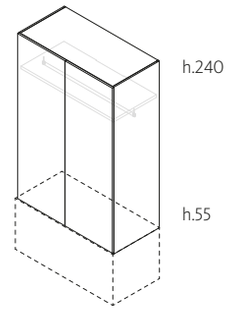


alto **185** cm

| | | ancho 45,6 | ancho 53,2 | ancho 60,8 | ancho 76 | ancho 91,2 | ancho 106,4 | ancho 121,6 |
|---|---|---|---|---|---|---|---|---|
| Referencia | | WRP-292 | WRP-297 | WRP-294 | WRP-295 | WRP-293 | WRP-2911 | WRP-296 |
| Fondo 60 | A1 | 276 | 296 | 316 | 410 | 452 | 494 | 545 |
| | AV | 353 | 373 | 393 | 563 | 605 | 647 | 698 |
| | Top | 303 | 323 | 343 | 464 | 506 | 548 | 599 |
| | Slim | 290 | 310 | 330 | 438 | 480 | 522 | 573 |
| | Vitrina | 498 *(+58)* | 526 *(+66)* | 553 *(+77)* | 834 *(+96)* | 895 *(+116)* | 956 *(+132)* | 1020 *(+154)* |
| Fondo 46,5 | | -24 | -25 | -28 | -30 | -33 | -36 | -39 |

*Incremento por cristal Flutes, Krizet o Glaseado: (+xx ptos.)*

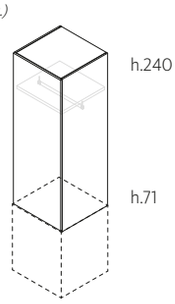


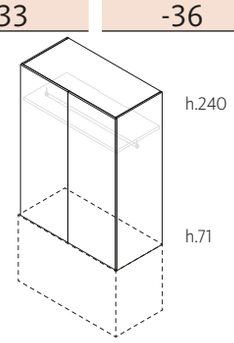


alto **169** cm

| | | ancho 45,6 | ancho 53,2 | ancho 60,8 | ancho 76 | ancho 91,2 | ancho 106,4 | ancho 121,6 |
|---|---|---|---|---|---|---|---|---|
| Referencia | | WRP-242 | WRP-247 | WRP-244 | WRP-245 | WRP-243 | WRP-2411 | WRP-246 |
| Fondo 60 | A1 | 264 | 282 | 299 | 390 | 431 | 472 | 519 |
| | AV | 337 | 355 | 373 | 537 | 578 | 619 | 666 |
| | Top | 287 | 305 | 322 | 436 | 477 | 518 | 565 |
| | Slim | 275 | 293 | 310 | 412 | 453 | 494 | 541 |
| | Vitrina | 475 *(+52)* | 500 *(+61)* | 525 *(+70)* | 795 *(+86)* | 853 *(+104)* | 911 *(+122)* | 971 *(+140)* |
| Fondo 46,5 | | -22 | -23 | -25 | -28 | -31 | -34 | -37 |

*Incremento por cristal Flutes, Krizet o Glaseado: (+xx ptos.)*

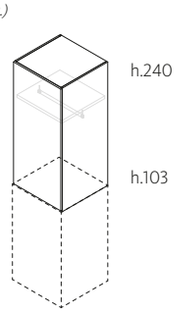


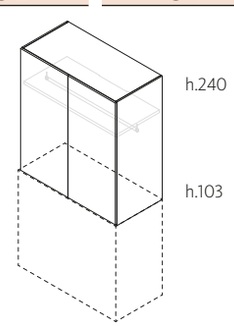


alto **137** cm

| | | ancho 45,6 | ancho 53,2 | ancho 60,8 | ancho 76 | ancho 91,2 | ancho 106,4 | ancho 121,6 |
|---|---|---|---|---|---|---|---|---|
| Referencia | | WRP-152 | WRP-157 | WRP-154 | WRP-155 | WRP-153 | WRP-1511 | WRP-156 |
| Fondo 60 | A1 | 229 | 246 | 262 | 339 | 377 | 415 | 455 |
| | AV | 295 | 312 | 328 | 474 | 509 | 544 | 587 |
| | Top | 247 | 264 | 280 | 375 | 413 | 451 | 491 |
| | Slim | 238 | 255 | 271 | 357 | 395 | 433 | 473 |
| | Vitrina | 429 *(+42)* | 449 *(+49)* | 469 *(+56)* | 723 *(+70)* | 776 *(+84)* | 829 *(+98)* | 869 *(+112)* |
| Fondo 46,5 | | -21 | -22 | -23 | -26 | -30 | -33 | -36 |

*Incremento por cristal Flutes, Krizet o Glaseado: (+xx ptos.)*

# h.240 / Módulos superiores plegables

## Módulos de puertas plegables para h.240 cm

Fondo 60 / 46,5 cm

⚠ **Reguladores a suelo +12 ptos. Reguladores a suelo (ancho 121,6 cm) +18 ptos.**

ⓘ Indicar mano de apertura

ⓘ Incluye 1 estante con barra

ⓘ Se sirven desmontados

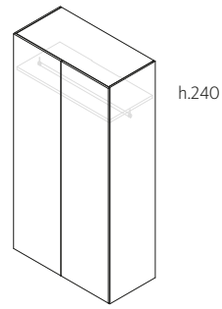


alto
**240** cm

| | | ancho 76 | ancho 91,2 | ancho 106,4 | ancho 121,6 |
|---|---|---|---|---|---|
| Referencia | | **WRL-385** | **WRL-383** | **WRL-3811** | **WRL-386** |
| Fondo 60 | A1 | 519 | 572 | 625 | 689 |
| | AV | 697 | 749 | 801 | 863 |
| | Slim | 537 | 590 | 643 | 707 |
| | Vitrina | 959 *(+124)* | 1033 *(+148)* | 1107 *(+174)* | 1189 *(+200)* |
| **Fondo 46,5** | | -38 | -40 | -43 | -46 |

*Incremento por cristal Flutes, Krizet o Glaseado: (+xx ptos.)*

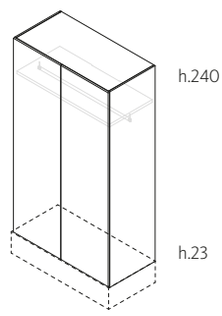


alto
**217** cm

| | | ancho 76 | ancho 91,2 | ancho 106,4 | ancho 121,6 |
|---|---|---|---|---|---|
| Referencia | | **WRL-355** | **WRL-353** | **WRL-3511** | **WRL-356** |
| Fondo 60 | A1 | 493 | 541 | 591 | 649 |
| | AV | 658 | 709 | 760 | 817 |
| | Slim | 509 | 557 | 605 | 665 |
| | Vitrina | 922 *(+112)* | 991 *(+134)* | 1060 *(+156)* | 1136 *(+180)* |
| **Fondo 46,5** | | -35 | -38 | -40 | -43 |

*Incremento por cristal Flutes, Krizet o Glaseado: (+xx ptos.)*

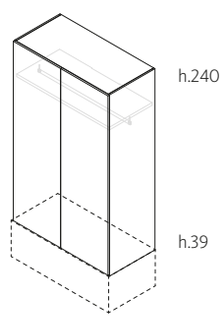


alto
**201** cm

| | | ancho 76 | ancho 91,2 | ancho 106,4 | ancho 121,6 |
|---|---|---|---|---|---|
| Referencia | | **WRL-325** | **WRL-323** | **WRL-3211** | **WRL-326** |
| Fondo 60 | A1 | 464 | 511 | 558 | 615 |
| | AV | 624 | 671 | 718 | 775 |
| | Slim | 479 | 526 | 573 | 630 |
| | Vitrina | 871 *(+104)* | 938 *(+124)* | 1005 *(+144)* | 1076 *(+166)* |
| **Fondo 46,5** | | -33 | -36 | -38 | -41 |

*Incremento por cristal Flutes, Krizet o Glaseado: (+xx ptos.)*

# h.240 / Módulos superiores plegables

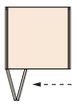

## Módulos de puertas plegables para h.240 cm

Fondo 60 / 46,5 cm

ⓘ Indicar mano de apertura

ⓘ Incluye 1 estante con barra

ⓘ Se sirven desmontados

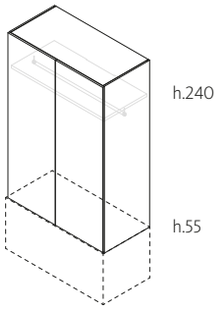


alto
**185** cm

| | | ancho 76 | ancho 91,2 | ancho 106,4 | ancho 121,6 |
|---|---|---|---|---|---|
| Referencia | | **WRL-295** | **WRL-293** | **WRL-2911** | **WRL-296** |
| Fondo 60 | A1 | 445 | 489 | 533 | 588 |
| | AV | 599 | 643 | 687 | 741 |
| | Slim | 459 | 503 | 547 | 602 |
| | Vitrina | 846 *(+96)* | 909 *(+116)* | 972 *(+132)* | 1038 *(+154)* |
| Fondo 46,5 | | -30 | -33 | -36 | -39 |

*Incremento por cristal Flutes, Krizet o Glaseado: (+xx ptos.)*

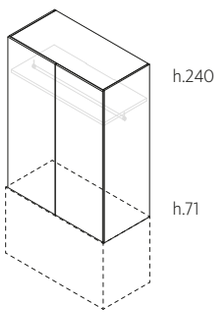


alto
**169** cm

| | | ancho 76 | ancho 91,2 | ancho 106,4 | ancho 121,6 |
|---|---|---|---|---|---|
| Referencia | | **WRL-245** | **WRL-243** | **WRL-2411** | **WRL-246** |
| Fondo 60 | A1 | 425 | 469 | 513 | 562 |
| | AV | 572 | 616 | 660 | 709 |
| | Slim | 436 | 480 | 524 | 573 |
| | Vitrina | 806 *(+86)* | 866 *(+104)* | 926 *(+122)* | 990 *(+140)* |
| Fondo 46,5 | | -28 | -31 | -34 | -37 |

*Incremento por cristal Flutes, Krizet o Glaseado: (+xx ptos.)*

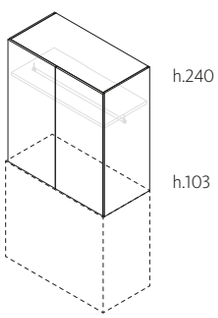


alto
**137** cm

| | | ancho 76 | ancho 91,2 | ancho 106,4 | ancho 121,6 |
|---|---|---|---|---|---|
| Referencia | | **WRL-155** | **WRL-153** | **WRL-1511** | **WRL-156** |
| Fondo 60 | A1 | 364 | 404 | 444 | 487 |
| | AV | 499 | 537 | 575 | 620 |
| | Slim | 373 | 413 | 453 | 496 |
| | Vitrina | 715 *(+70)* | 768 *(+84)* | 821 *(+98)* | 877 *(+112)* |
| Fondo 46,5 | | -26 | -30 | -33 | -36 |

*Incremento por cristal Flutes, Krizet o Glaseado: (+xx ptos.)*

# h.240 / interiores ptas.batientes

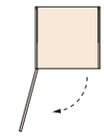

## Divisor para ancho de 45,6 a 106,4 cm

⚠ Estantes no incluidos. Estantes de fondo 54,9 / 41,4 cm

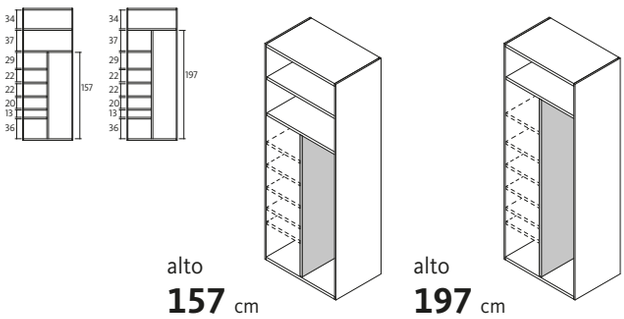


| Referencia | WID-382 | WID-381 |
|---|---|---|
| Fondo 60 | 52 | 67 |
| Fondo 46,5 | 43 | 52 |

## Divisor para ancho 121,6 cm

⚠ Estantes no incluidos. Estantes de fondo 54,4 / 40,9 cm

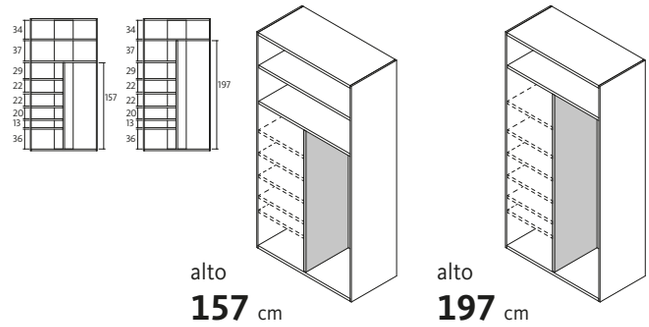


| | para ancho 121,6 cm | para ancho 121,6 cm |
|---|---|---|
| Referencia | WIV-382 | WIV-381 |
| Fondo 60 | 52 | 67 |
| Fondo 46,5 | 43 | 52 |

## Estante fuelle

ⓘ Fondo 54,9 cm / 41,4 cm

grueso
**3** cm

| ancho | Fuelle. Para armario de ancho < 106,5 cm |
|---|---|
| Referencia | WIE-F |
| Fondo 60 | 36 m.l |
| Fondo 46,5 | 29 m.l |

## Estante fuelle para ancho 121,6 cm

ⓘ Fondo 54,4 cm / 40,9 cm

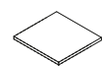

grueso
**3** cm

| ancho | Fuelle. Para armario de ancho > 106,5 cm |
|---|---|
| Referencia | WIE-VF |
| Fondo 60 | 36 m.l |
| Fondo 46,5 | 29 m.l |

## Barra para colgar

ⓘ Barra de sección rectangular 1 x 3 cm

ⓘ Barra fuelle con soporte central

| ancho | 42,3 cm | 49,9 cm | 57,5 cm | 72,7 cm | 87,9 cm | 103,1 cm | 118,3 cm | Fuelle |
|---|---|---|---|---|---|---|---|---|
| Referencia | WIB-2 | WIB-7 | WIB-4 | WIB-5 | WIB-3 | WIB-11 | WIB-6 | WIB-F |
| Para fondo 60 | 14 | 15 | 16 | 18 | 23 | 26 | 29 | 12+14 m.l |

## Cajoneras interiores

Ver más opciones en sección: "Estantes y accesorios"

ⓘ Fondo 49 cm / 35,5 cm ⓘ Indicar tirador: Ring o Coma

ⓘ Indicar en el pedido si va colgada

ⓘ Extracción total opcional +13 ptos./cajón

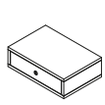

alto
**22** cm

| | ancho 42,3 | ancho 49,9 | ancho 57,5 | ancho 72,7 |
|---|---|---|---|---|
| Referencia | WIC-12 | WIC-17 | WIC-14 | WIC-15 |
| Fondo 60 | 76 | 84 | 87 | 97 |
| Fondo 46,5 | 66 | 71 | 76 | 84 |

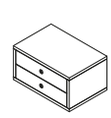

alto
**38** cm

| | ancho 42,3 | ancho 49,9 | ancho 57,5 | ancho 72,7 |
|---|---|---|---|---|
| Referencia | WIC-22 | WIC-27 | WIC-24 | WIC-25 |
| Fondo 60 | 119 | 129 | 133 | 146 |
| Fondo 46,5 | 107 | 113 | 119 | 129 |

# h.240 / interiores ptas.plegables

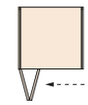

## Divisor para ancho de 45,6 a 106,4 cm

⚠ Estantes no incluidos. Estantes de fondo 54,9 / 41,4 cm

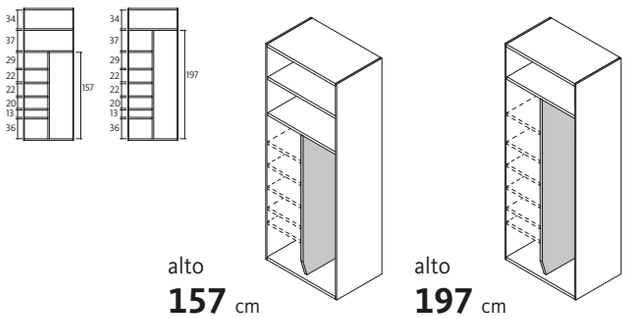


alto **157** cm

alto **197** cm

| Referencia | WIL-382 | WIL-381 |
|---|---|---|
| Fondo 60 | 52 | 67 |
| Fondo 46,5 | 43 | 52 |

## Divisor para ancho 121,6 cm

⚠ Estantes no incluidos. Estantes de fondo 54,4 / 40,9 cm

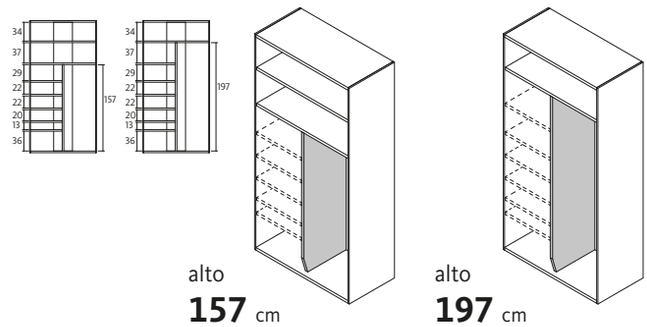


alto **157** cm

alto **197** cm

| | para ancho 121,6 cm | para ancho 121,6 cm |
|---|---|---|
| Referencia | WIG-382 | WIG-381 |
| Fondo 60 | 52 | 67 |
| Fondo 46,5 | 43 | 52 |

## Estante fuelle

ⓘ Fondo 54,9 cm / 41,4 cm

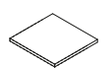

grueso **3** cm

| ancho | Fuelle. Para armario de ancho < 106,5 cm |
|---|---|
| Referencia | WIE-F |
| Fondo 60 | 36 m.l |
| Fondo 46,5 | 29 m.l |

## Estante fuelle para ancho 121,6 cm

ⓘ Fondo 54,4 cm / 40,9 cm

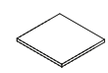

grueso **3** cm

| ancho | Fuelle. Para armario de ancho > 106,5 cm |
|---|---|
| Referencia | WIE-VF |
| Fondo 60 | 36 m.l |
| Fondo 46,5 | 29 m.l |

## Barra para colgar

ⓘ Barra de sección rectangular 1 x 3 cm

ⓘ Barra fuelle con soporte central

| ancho | 42,3 cm | 49,9 cm | 57,5 cm | 72,7 cm | 87,9 cm | 103,1 cm | 118,3 cm | Fuelle |
|---|---|---|---|---|---|---|---|---|
| Referencia | WIB-2 | WIB-7 | WIB-4 | WIB-5 | WIB-3 | WIB-11 | WIB-6 | WIB-F |
| Para fondo 60 | 14 | 15 | 16 | 18 | 23 | 26 | 29 | 12+14 m.l |

## Cajoneras interiores

Ver más opciones en sección: "Estantes y accesorios"

ⓘ Fondo 49 cm / 35,5 cm ⓘ Indicar tirador: Ring o Coma

ⓘ Indicar en el pedido si va colgada

ⓘ Extracción total opcional +13 ptos./cajón

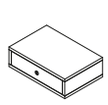

alto **22** cm

| | ancho 42,3 | ancho 49,9 | ancho 57,5 | ancho 72,7 |
|---|---|---|---|---|
| Referencia | WIC-12 | WIC-17 | WIC-14 | WIC-15 |
| Fondo 60 | 76 | 84 | 87 | 97 |
| Fondo 46,5 | 66 | 71 | 76 | 84 |

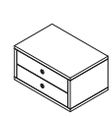

alto **38** cm

| | ancho 42,3 | ancho 49,9 | ancho 57,5 | ancho 72,7 |
|---|---|---|---|---|
| Referencia | WIC-22 | WIC-27 | WIC-24 | WIC-25 |
| Fondo 60 | 119 | 129 | 133 | 146 |
| Fondo 46,5 | 107 | 113 | 119 | 129 |

# h.240 / Módulos superiores rincón

## Módulos de rincón para h.240 cm

Fondo 60 cm

⚠ Reguladores a suelo incluidos

ⓘ Incluye estante superior con 2 barras

ⓘ Columna trasera 10 x 10 cm

ⓘ Indicar mano

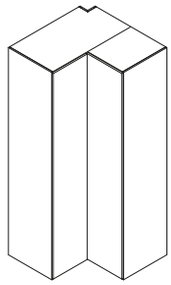

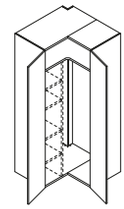

ⓘ Rincón angular.
Ptas. 45,3 cm

| | | 106 x 106 x 240 |
|---|---|---|
| Referencia | | WRR-382 |
| Fondo 60 | A1 | 820 |
| | AV | 997 |
| | Top | 855 |
| | Slim | 838 |
| | Vitrina | 1285 *(+152)* |

*Incremento por cristal Flutes, Krizet o Glaseado: (+xx ptos.)*

ⓘ Con divisor interior y 4 estantes (grueso 3 cm): +119 ptos.

⚠ Tirador sólo en una puerta. Indicar izquierda o derecha.

ⓘ Divisor interior: alto 196,9 x fondo 41,6 cm. Estantes: ancho 44,8 x fondo 41,6 cm

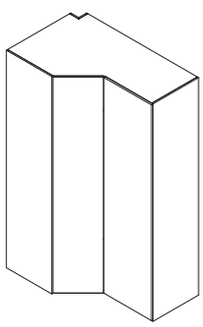

ⓘ Rincón chaflán Izq.
Ptas. 45,3 + 60,5 cm

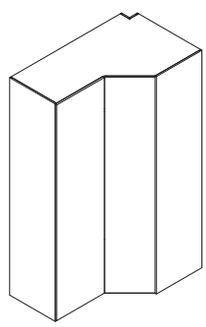

ⓘ Rincón chaflán Dch.
Ptas. 60,5 + 45,3 cm

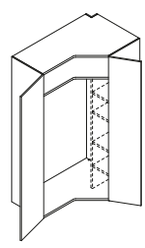

| | | ancho 152 x fondo 92,3 |
|---|---|---|
| Referencia | | WRF-382 |
| Fondo 60 | A1 | 863 |
| | AV | 1039 |
| | Top | no disponible |
| | Slim | 881 |
| | Vitrina | 1343 *(+174)* |

*Incremento por cristal Flutes, Krizet o Glaseado: (+xx ptos.)*

ⓘ Con divisor interior y 4 estantes (grueso 3 cm): +113 ptos.

ⓘ Tirador en las dos puertas, siempre que no impidan la apertura.

ⓘ Divisor interior: alto 196,9 x fondo 54,4 cm. Estantes: ancho 31,1 x fondo 54,4 cm

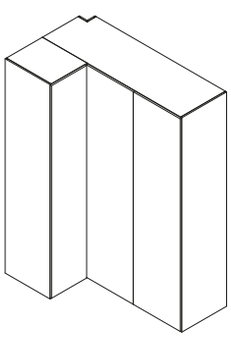

ⓘ Rincón ptas plegables Izq.
Ptas. 45,3 + 60,5 (x2) cm

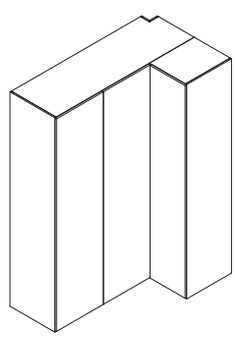

ⓘ Rincón puertas plegables Dch.
Ptas. 60,5 (x2) + 45,3 cm

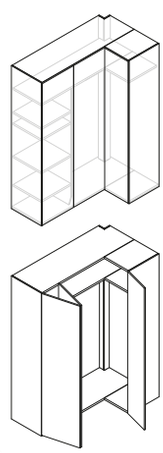

| | | ancho 180,3 x fondo 106<br>ancho fuelle: mín.119,5 - máx.180,3 cm |
|---|---|---|
| Referencia | | WRM-382 |
| Fondo 60 | A1 | 1226 |
| | AV | 1489 |
| | Top | no disponible |
| | Slim | 1262 |
| | Vitrina | 1969 *(+274)* |

*Incremento por cristal Flutes, Krizet o Glaseado: (+xx ptos.)*

ⓘ Siempre con divisor interior y 4 estantes (grueso 3 cm). Divisor obligatorio.

ⓘ Divisor interior: alto 196,9 x fondo 54,4 cm. Estantes: ancho 57,4 x fondo 54,4 cm

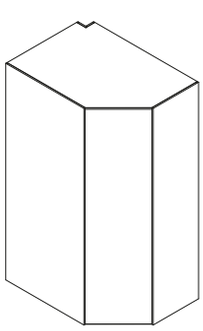

ⓘ Rincón cabina Izq.
Pta. 60,5 cm

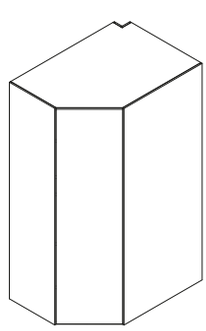

ⓘ Rincón cabina Dch.
Pta. 60,5 cm

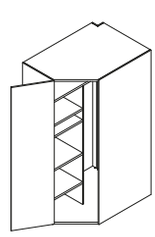

| | | ancho 144,3 x fondo 103 |
|---|---|---|
| Referencia | | WRB-382 |
| Fondo 60 | A1 | 912 |
| | AV | 1000 |
| | Top | 947 |
| | Slim | 930 |
| | Vitrina | 1174 *(+100)* |

*Incremento por cristal Flutes, Krizet o Glaseado: (+xx ptos.)*

ⓘ Siempre con divisor interior y 4 estantes (grueso 3 cm). Divisor obligatorio.

ⓘ Divisor interior: alto 196,9 x fondo 54,4 cm. Estantes: ancho 42,3 x fondo 54,4 cm

# Estantes y barras para armarios de rincón

## Estantes y barras para armario de rincón angular

Grueso 3 cm

ⓘ Indicar la mano del estante intermedio: izquierda (I) - derecha (D)

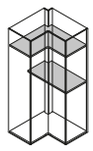

| | e. superior - 102,3 x 102,3 cm | e. intermedio - 102,3 x 54,4 cm | e. intermedio con barra | 2 barras - 46,7 cm / 102,3 cm |
|---|---|---|---|---|
| Referencia | WIE-2FR | WIE-2RR | WIE-2BR | WIB-2R |
| Fondo 60 | 69 | 37 | 62 | 36 |

## Estantes y barras para armario de rincón chaflán

Grueso 3 cm

ⓘ Indicar la mano del armario

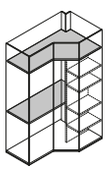

| | estante superior 148,3 x 88,6 cm | e.intermedio - 148,3 x 54,4 cm | estante intermedio con barra | barra - 148,3 cm |
|---|---|---|---|---|
| Referencia | WIE-2FF | WIE-2RF | WIE-2BF | WIB-2F |
| Fondo 60 | 58 | 50 | 81 | 31 |

## Estantes y barras para armario de rincón plegables

Grueso 3 cm

ⓘ Indicar la mano del estante: izquierda (I) - derecha (D)

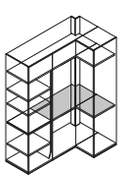

| | ancho 116,2 x fondo 102,3 | |
|---|---|---|
| | estante intermedio. ancho fuelle: mín.55,4 - máx.116,2 cm | 2 barras - 116,2 cm / 46,7 cm |
| Referencia | WIE-2FM | WIB-2M |
| Fondo 60 | 60 | 40 |

## Estantes y barras para armario de rincón cabina

Grueso 3 cm

ⓘ Indicar la mano del armario

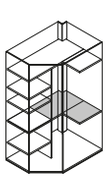

| | estante intermedio - 95,4 x 98,7 cm | 2 barras - 95,4 cm / 44,9 cm |
|---|---|---|
| Referencia | WIE-2FB | WIB-2B |
| Fondo 60 | 53 | 35 |

# h.240 / Módulos superiores terminales

## Módulos terminales para h.240 cm

Fondo 60 cm

⚠ Reguladores a suelo incluidos

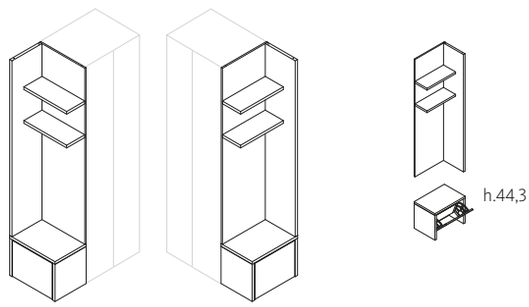


ⓘ Terminal banco zapatero Izq. / Dch.

| | | ancho 40 x fondo 58 |
|---|---|---|
| Referencia | | WRS-380 |
| Fondo 60 | A1 | 243 |
| | AV | no disponible |
| | Top | 248 |
| | Slim | 247 |

ⓘ Zapatero sin expositor: 112 ptos (A1)

ⓘ Con cojín: +109 ptos (tejido Fil) / +139 ptos (tejido Natura)

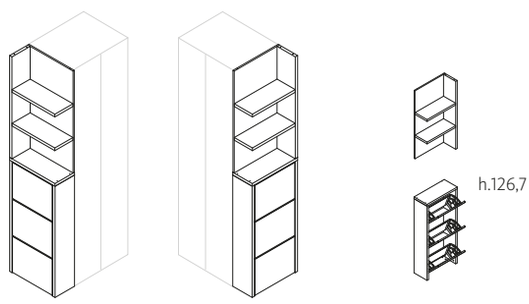


ⓘ Terminal zapatero expositor Izq. / Dch.

| | | ancho 25 x fondo 58 |
|---|---|---|
| Referencia | | WRN-380 |
| Fondo 60 | A1 | 305 |
| | AV | no disponible |
| | Top | 320 |
| | Slim | 317 |

ⓘ Zapatero sin expositor: 224 ptos (A1)

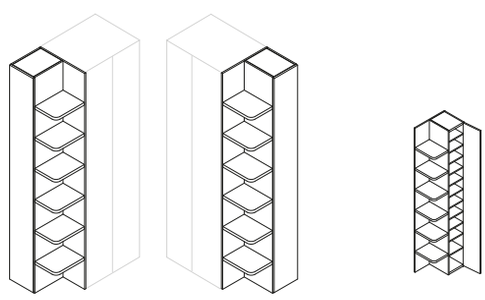

ⓘ Terminal armario expositor Izq. / Dch. Pta. 30,1 cm

| | | ancho 39,9 x fondo 58 |
|---|---|---|
| Referencia | | WRA-380 |
| Fondo 60 | A1 | 371 |
| | AV | 446 |
| | Top | 406 |
| | Slim | 389 |
| | Vitrina | 593 *(+49)* |

*Incremento por cristal Flutes, Krizet o Glaseado: (+xx ptos.)*

ⓘ Indicar mano

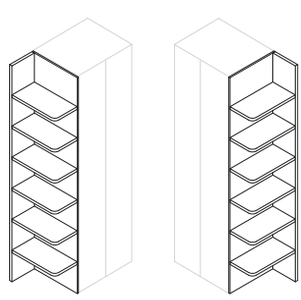

ⓘ Terminal expositor Izq. / Dch.

| | | ancho 30,4 x fondo 58 |
|---|---|---|
| Referencia | | WRX-380 |
| Fondo 60 | | 210 |

ⓘ Indicar mano

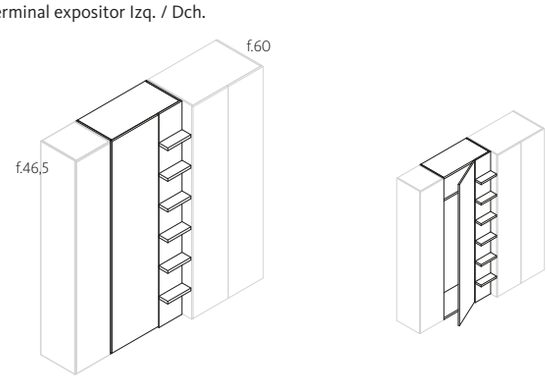


ⓘ Cambio de fondo Dch. Pta. 60,5 cm

| | | ancho 91,2 x fondo 46,5 - 60 |
|---|---|---|
| Referencia | | WRT-383 |
| Fondo 60 - 46,5 | A1 | 499 |
| | AV | 586 |
| | Top | 534 |
| | Slim | 517 |
| | Vitrina | 760 *(+100)* |

*Incremento por cristal Flutes, Krizet o Glaseado: (+xx ptos.)*

ⓘ Indicar mano

ⓘ Estantes de grueso 3 cm: ancho 30 x fondo 13 cm

# h.240 / Módulos superiores singulares

## Módulos diáfanos para h.240 cm

Fondo 44,5 / 58 cm

ⓘ Se sirven desmontados

ⓘ Ver distribución de estantes (pág.51)

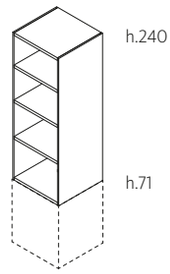


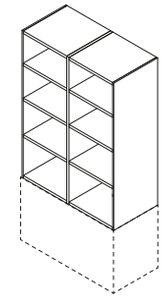

alto
**169** cm

| | ancho 45,6 | ancho 53,2 | ancho 60,8 | ancho 76 | ancho 91,2 | ancho 106,4 | ancho 121,6 |
|---|---|---|---|---|---|---|---|
| Referencia | WRH-242 | WRH-247 | WRH-244 | WRH-245 | WRH-243 | WRH-2411 | WRH-246 |
| **Fondo 58** | 188 | 204 | 219 | 249 | 280 | 311 | 382 |
| **Fondo 44,5** | 160 | 172 | 184 | 207 | 230 | 253 | 313 |

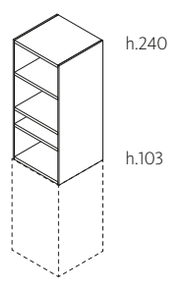


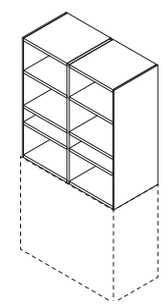

alto
**137** cm

| | ancho 45,6 | ancho 53,2 | ancho 60,8 | ancho 76 | ancho 91,2 | ancho 106,4 | ancho 121,6 |
|---|---|---|---|---|---|---|---|
| Referencia | WRH-152 | WRH-157 | WRH-154 | WRH-155 | WRH-153 | WRH-1511 | WRH-156 |
| **Fondo 58** | 171 | 184 | 198 | 226 | 253 | 281 | 349 |
| **Fondo 44,5** | 145 | 155 | 166 | 188 | 207 | 231 | 286 |

## Módulos rincón recto apilables para h.240cm

Fondo 60 cm

⚠ **Reguladores a suelo +15 ptos.**

ⓘ Indicar mano de pta. con tirador

ⓘ Tirador sólo en 1 puerta

ⓘ Módulo superior con estante y 2 barras

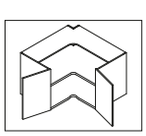

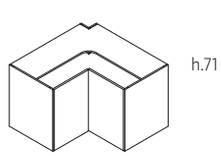


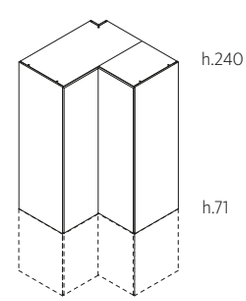


ancho x fondo
**106 x 106** cm

| | | alto 71 | alto 169 |
|---|---|---|---|
| Referencia | | WDR-62 | WRR-242 |
| Fondo 60 | A1 | 352 | 653 |
| | AV | 438 | 800 |
| | Top | 360 | 676 |
| | Slim | 357 | 664 |
| | Vitrina | 569 *(+44)* | 1055 *(+106)* |

*Incremento por cristal Flutes, Krizet o Glaseado: (+xx ptos.)*

# h.255 / Módulos superiores batientes

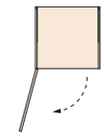

## Módulos de puertas batientes para h.255 cm

Fondo 60 / 46,5 cm

⚠ **Reguladores a suelo +12 ptos. Reguladores a suelo (ancho 121,6 cm) +18 ptos.**

ⓘ Indicar mano de apertura

ⓘ Incluye 1 estante con barra

ⓘ Se sirven desmontados

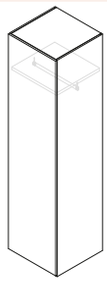


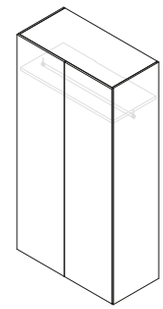


alto **255** cm

| | | ancho 45,6 | ancho 53,2 | ancho 60,8 | ancho 76 | ancho 91,2 | ancho 106,4 | ancho 121,6 |
|---|---|---|---|---|---|---|---|---|
| Referencia | | **WRP-392** | **WRP-397** | **WRP-394** | **WRP-395** | **WRP-393** | **WRP-3911** | **WRP-396** |
| Fondo 60 | A1 | 348 | 372 | 396 | 506 | 558 | 610 | 674 |
| | AV | 439 | 463 | 487 | 689 | 740 | 791 | 857 |
| | Top | 385 | 409 | 433 | 580 | 632 | 684 | 748 |
| | Slim | 368 | 392 | 416 | 546 | 598 | 650 | 714 |
| | Vitrina | 595 *(+79)* | 629 *(+92)* | 663 *(+106)* | 976 *(+130)* | 1052 *(+158)* | 1128 *(+184)* | 1207 *(+212)* |
| Fondo 46,5 | | -34 | -35 | -36 | -39 | -41 | -43 | -47 |

*Incremento por cristal Flutes, Krizet o Glaseado: (+xx ptos.)*

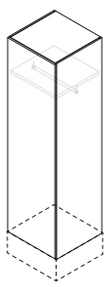


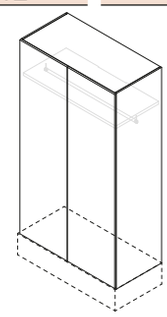


alto **232** cm

| | | ancho 45,6 | ancho 53,2 | ancho 60,8 | ancho 76 | ancho 91,2 | ancho 106,4 | ancho 121,6 |
|---|---|---|---|---|---|---|---|---|
| Referencia | | **WRP-372** | **WRP-377** | **WRP-374** | **WRP-375** | **WRP-373** | **WRP-3711** | **WRP-376** |
| Fondo 60 | A1 | 325 | 349 | 372 | 477 | 525 | 573 | 635 |
| | AV | 413 | 436 | 458 | 651 | 699 | 747 | 808 |
| | Top | 359 | 383 | 406 | 545 | 593 | 641 | 703 |
| | Slim | 343 | 367 | 390 | 513 | 561 | 609 | 671 |
| | Vitrina | 567 *(+72)* | 599 *(+84)* | 631 *(+96)* | 937 *(+120)* | 1008 *(+144)* | 1079 *(+168)* | 1154 *(+192)* |
| Fondo 46,5 | | -32 | -33 | -34 | -36 | -39 | -41 | -44 |

*Incremento por cristal Flutes, Krizet o Glaseado: (+xx ptos.)*

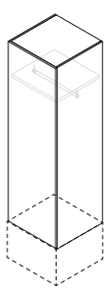


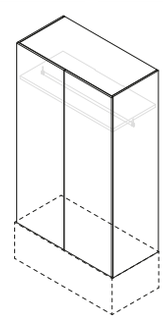


alto **216** cm

| | | ancho 45,6 | ancho 53,2 | ancho 60,8 | ancho 76 | ancho 91,2 | ancho 106,4 | ancho 121,6 |
|---|---|---|---|---|---|---|---|---|
| Referencia | | **WRP-342** | **WRP-347** | **WRP-344** | **WRP-345** | **WRP-343** | **WRP-3411** | **WRP-346** |
| Fondo 60 | A1 | 312 | 334 | 355 | 457 | 505 | 552 | 609 |
| | AV | 395 | 417 | 438 | 625 | 671 | 717 | 775 |
| | Top | 342 | 364 | 385 | 517 | 565 | 612 | 669 |
| | Slim | 328 | 350 | 371 | 489 | 537 | 584 | 641 |
| | Vitrina | 549 *(+66)* | 580 *(+78)* | 610 *(+89)* | 911 *(+112)* | 980 *(+132)* | 1049 *(+156)* | 1119 *(+178)* |
| Fondo 46,5 | | -29 | -31 | -33 | -35 | -38 | -40 | -43 |

*Incremento por cristal Flutes, Krizet o Glaseado: (+xx ptos.)*

# h.255 / Módulos superiores batientes

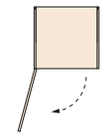

## Módulos de puertas batientes para h.255 cm

Fondo 60 / 46,5 cm

ⓘ Indicar mano de apertura

ⓘ Incluye 1 estante con barra

ⓘ Se sirven desmontados

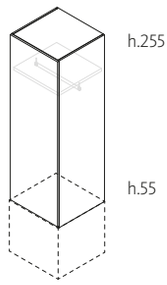


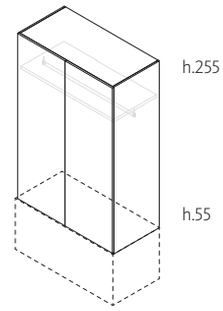


alto **200** cm

| | | ancho 45,6 | ancho 53,2 | ancho 60,8 | ancho 76 | ancho 91,2 | ancho 106,4 | ancho 121,6 |
|---|---|---|---|---|---|---|---|---|
| Referencia | | **WRP-312** | **WRP-317** | **WRP-314** | **WRP-315** | **WRP-313** | **WRP-3111** | **WRP-316** |
| Fondo 60 | A1 | 290 | 310 | 330 | 425 | 470 | 515 | 569 |
| | AV | 371 | 391 | 411 | 587 | 632 | 676 | 729 |
| | Top | 318 | 338 | 358 | 481 | 526 | 571 | 625 |
| | Slim | 305 | 325 | 345 | 455 | 500 | 545 | 599 |
| | Vitrina | 517 *(+62)* | 545 *(+73)* | 573 *(+83)* | 858 *(+102)* | 924 *(+124)* | 990 *(+146)* | 1054 *(+166)* |
| Fondo 46,5 | | -26 | -28 | -30 | -32 | -35 | -37 | -40 |

*Incremento por cristal Flutes, Krizet o Glaseado: (+xx ptos.)*

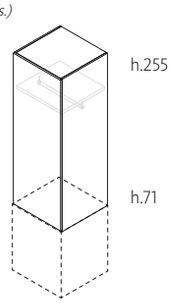


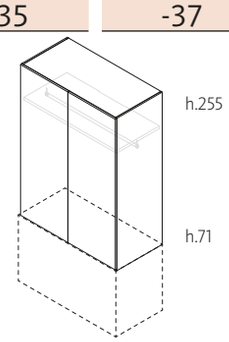


alto **184** cm

| | | ancho 45,6 | ancho 53,2 | ancho 60,8 | ancho 76 | ancho 91,2 | ancho 106,4 | ancho 121,6 |
|---|---|---|---|---|---|---|---|---|
| Referencia | | **WRP-282** | **WRP-287** | **WRP-284** | **WRP-285** | **WRP-283** | **WRP-2811** | **WRP-286** |
| Fondo 60 | A1 | 276 | 296 | 315 | 409 | 451 | 493 | 544 |
| | AV | 353 | 372 | 391 | 562 | 604 | 646 | 695 |
| | Top | 302 | 322 | 341 | 461 | 503 | 545 | 596 |
| | Slim | 290 | 310 | 329 | 437 | 479 | 521 | 572 |
| | Vitrina | 498 *(+57)* | 525 *(+66)* | 551 *(+76)* | 833 *(+94)* | 894 *(+114)* | 955 *(+132)* | 1017 *(+152)* |
| Fondo 46,5 | | -24 | -25 | -27 | -30 | -33 | -36 | -39 |

*Incremento por cristal Flutes, Krizet o Glaseado: (+xx ptos.)*

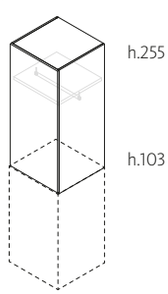


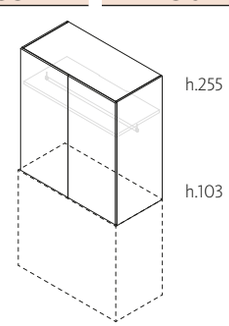


alto **152** cm

| | | ancho 45,6 | ancho 53,2 | ancho 60,8 | ancho 76 | ancho 91,2 | ancho 106,4 | ancho 121,6 |
|---|---|---|---|---|---|---|---|---|
| Referencia | | **WRP-192** | **WRP-197** | **WRP-194** | **WRP-195** | **WRP-193** | **WRP-1911** | **WRP-196** |
| Fondo 60 | A1 | 242 | 259 | 276 | 358 | 396 | 434 | 479 |
| | AV | 311 | 329 | 346 | 497 | 535 | 573 | 617 |
| | Top | 262 | 279 | 296 | 398 | 436 | 474 | 519 |
| | Slim | 252 | 269 | 286 | 378 | 416 | 454 | 499 |
| | Vitrina | 440 *(+46)* | 464 *(+55)* | 488 *(+62)* | 738 *(+78)* | 793 *(+92)* | 848 *(+110)* | 903 *(+124)* |
| Fondo 46,5 | | -21 | -22 | -23 | -26 | -30 | -33 | -36 |

*Incremento por cristal Flutes, Krizet o Glaseado: (+xx ptos.)*

# h.255 / Módulos superiores plegables

## Módulos de puertas plegables para h.255 cm

Fondo 60 / 46,5 cm

⚠ **Reguladores a suelo +12 ptos. Reguladores a suelo (ancho 121,6 cm) +18 ptos.**

ⓘ Indicar mano de apertura

ⓘ Incluye 1 estante con barra

ⓘ Se sirven desmontados

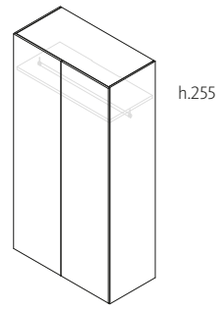


alto
**255** cm

| | | ancho 76 | ancho 91,2 | ancho 106,4 | ancho 121,6 |
|---|---|---|---|---|---|
| Referencia | | **WRL-395** | **WRL-393** | **WRL-3911** | **WRL-396** |
| Fondo 60 | A1 | 538 | 592 | 646 | 713 |
| | AV | 720 | 775 | 830 | 896 |
| | Slim | 558 | 612 | 666 | 733 |
| | Vitrina | 992 *(+130)* | 1069 *(+158)* | 1146 *(+184)* | 1232 *(+212)* |
| **Fondo 46,5** | | -39 | -41 | -44 | -47 |

*Incremento por cristal Flutes, Krizet o Glaseado: (+xx ptos.)*

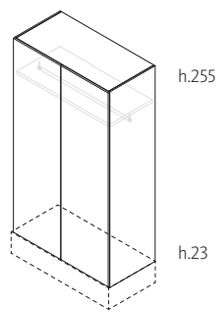


alto
**232** cm

| | | ancho 76 | ancho 91,2 | ancho 106,4 | ancho 121,6 |
|---|---|---|---|---|---|
| Referencia | | **WRL-375** | **WRL-373** | **WRL-3711** | **WRL-376** |
| Fondo 60 | A1 | 508 | 560 | 612 | 675 |
| | AV | 683 | 734 | 785 | 847 |
| | Slim | 526 | 578 | 630 | 693 |
| | Vitrina | 945 *(+120)* | 1019 *(+144)* | 1093 *(+168)* | 1170 *(+192)* |
| **Fondo 46,5** | | -36 | -39 | -41 | -44 |

*Incremento por cristal Flutes, Krizet o Glaseado: (+xx ptos.)*

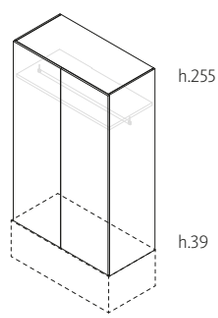


alto
**216** cm

| | | ancho 76 | ancho 91,2 | ancho 106,4 | ancho 121,6 |
|---|---|---|---|---|---|
| Referencia | | **WRL-345** | **WRL-343** | **WRL-3411** | **WRL-346** |
| Fondo 60 | A1 | 489 | 540 | 589 | 648 |
| | AV | 657 | 706 | 755 | 814 |
| | Slim | 505 | 556 | 607 | 664 |
| | Vitrina | 924 *(+112)* | 990 *(+132)* | 1056 *(+156)* | 1134 *(+178)* |
| **Fondo 46,5** | | -35 | -38 | -40 | -43 |

*Incremento por cristal Flutes, Krizet o Glaseado: (+xx ptos.)*

# h.255 / Módulos superiores plegables

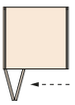

## Módulos de puertas plegables para h.255 cm

Fondo 60 / 46,5 cm

ⓘ Indicar mano de apertura

ⓘ Incluye 1 estante con barra

ⓘ Se sirven desmontados

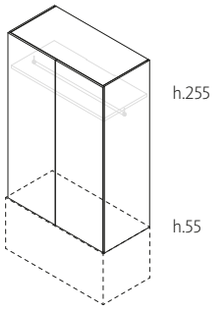


alto
**200** cm

| | | ancho 76 | ancho 91,2 | ancho 106,4 | ancho 121,6 |
|---|---|---|---|---|---|
| Referencia | | **WRL-315** | **WRL-313** | **WRL-3111** | **WRL-316** |
| Fondo 60 | A1 | 461 | 508 | 555 | 612 |
| | AV | 623 | 670 | 717 | 772 |
| | Slim | 476 | 523 | 570 | 627 |
| | Vitrina | 869 *(+102)* | 935 *(+124)* | 1001 *(+146)* | 1073 *(+166)* |
| Fondo 46,5 | | -32 | -35 | -37 | -40 |

*Incremento por cristal Flutes, Krizet o Glaseado: (+xx ptos.)*

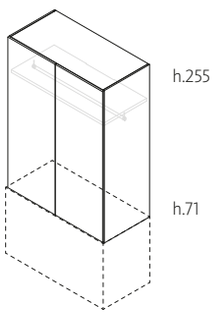


alto
**184** cm

| | | ancho 76 | ancho 91,2 | ancho 106,4 | ancho 121,6 |
|---|---|---|---|---|---|
| Referencia | | **WRL-285** | **WRL-283** | **WRL-2811** | **WRL-286** |
| Fondo 60 | A1 | 444 | 488 | 532 | 587 |
| | AV | 598 | 642 | 686 | 738 |
| | Slim | 458 | 502 | 546 | 601 |
| | Vitrina | 844 *(+94)* | 907 *(+114)* | 970 *(+132)* | 1030 *(+152)* |
| Fondo 46,5 | | -30 | -33 | -36 | -39 |

*Incremento por cristal Flutes, Krizet o Glaseado: (+xx ptos.)*

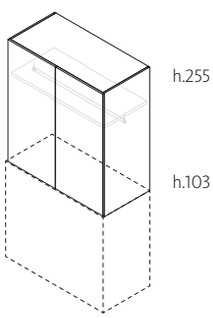


alto
**152** cm

| | | ancho 76 | ancho 91,2 | ancho 106,4 | ancho 121,6 |
|---|---|---|---|---|---|
| Referencia | | **WRL-195** | **WRL-193** | **WRL-1911** | **WRL-196** |
| Fondo 60 | A1 | 383 | 424 | 465 | 511 |
| | AV | 522 | 563 | 604 | 650 |
| | Slim | 393 | 434 | 475 | 521 |
| | Vitrina | 739 *(+78)* | 797 *(+92)* | 855 *(+110)* | 911 *(+124)* |
| Fondo 46,5 | | -26 | -30 | -33 | -36 |

*Incremento por cristal Flutes, Krizet o Glaseado: (+xx ptos.)*

# h.255 / interiores ptas.batientes

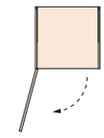

## Divisor para ancho de 45,6 a 106,4 cm

⚠ Estantes no incluidos. Estantes de fondo 54,9 / 41,4 cm

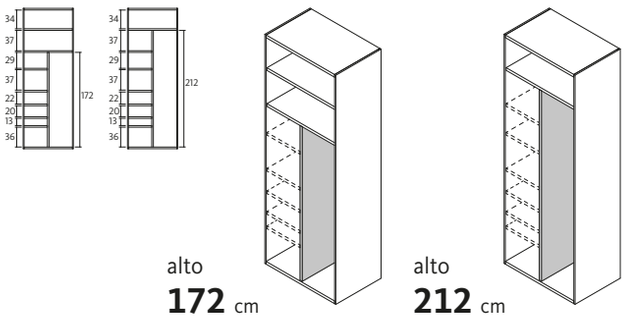


| Referencia | WID-392 | WID-391 |
|---|---|---|
| Fondo 60 | 60 | 73 |
| Fondo 46,5 | 47 | 57 |

## Divisor para ancho 121,6 cm

⚠ Estantes no incluidos. Estantes de fondo 54,4 / 40,9 cm

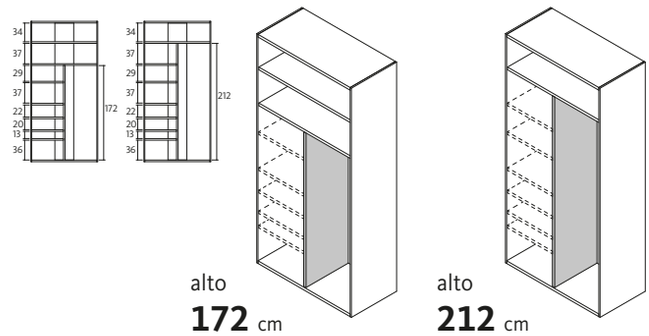


| | para ancho 121,6 cm | para ancho 121,6 cm |
|---|---|---|
| Referencia | WIV-392 | WIV-391 |
| Fondo 60 | 60 | 73 |
| Fondo 46,5 | 47 | 57 |

## Estante fuelle

ⓘ Fondo 54,9 cm / 41,4 cm

grueso
**3** cm

| ancho | Fuelle. Para armario de ancho < 106,5 cm |
|---|---|
| Referencia | WIE-F |
| Fondo 60 | 36 m.l |
| Fondo 46,5 | 29 m.l |

## Estante fuelle para ancho 121,6 cm

ⓘ Fondo 54,4 cm / 40,9 cm

grueso
**3** cm

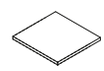

| ancho | Fuelle. Para armario de ancho > 106,5 cm |
|---|---|
| Referencia | WIE-VF |
| Fondo 60 | 36 m.l |
| Fondo 46,5 | 29 m.l |

## Barra para colgar

ⓘ Barra de sección rectangular 1 x 3 cm

ⓘ Barra fuelle con soporte central

| ancho | 42,3 cm | 49,9 cm | 57,5 cm | 72,7 cm | 87,9 cm | 103,1 cm | 118,3 cm | Fuelle |
|---|---|---|---|---|---|---|---|---|
| Referencia | WIB-2 | WIB-7 | WIB-4 | WIB-5 | WIB-3 | WIB-11 | WIB-6 | WIB-F |
| Para fondo 60 | 14 | 15 | 16 | 18 | 23 | 26 | 29 | 12+14 m.l |

## Cajoneras interiores

Ver más opciones en sección: "Estantes y accesorios"

ⓘ Fondo 49 cm / 35,5 cm ⓘ Indicar tirador: Ring o Coma

ⓘ Indicar en el pedido si va colgada

ⓘ Extracción total opcional +13 ptos./cajón

alto
**22** cm

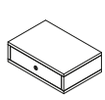

| | ancho 42,3 | ancho 49,9 | ancho 57,5 | ancho 72,7 |
|---|---|---|---|---|
| Referencia | WIC-12 | WIC-17 | WIC-14 | WIC-15 |
| Fondo 60 | 76 | 84 | 87 | 97 |
| Fondo 46,5 | 66 | 71 | 76 | 84 |

alto
**38** cm

| | ancho 42,3 | ancho 49,9 | ancho 57,5 | ancho 72,7 |
|---|---|---|---|---|
| Referencia | WIC-22 | WIC-27 | WIC-24 | WIC-25 |
| Fondo 60 | 119 | 129 | 133 | 146 |
| Fondo 46,5 | 107 | 113 | 119 | 129 |

# h.255 / interiores ptas.plegables

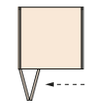

## Divisor para ancho de 45,6 a 106,4 cm

⚠ Estantes no incluidos. Estantes de fondo 54,9 / 41,4 cm

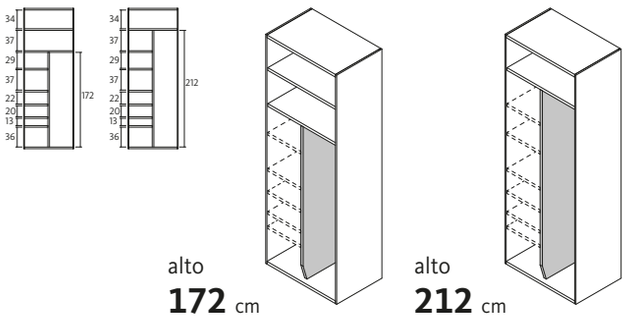


| Referencia | WIL-392 | WIL-391 |
|---|---|---|
| Fondo 60 | 60 | 73 |
| Fondo 46,5 | 47 | 57 |

## Divisor para ancho 121,6 cm

⚠ Estantes no incluidos. Estantes de fondo 54,4 / 40,9 cm

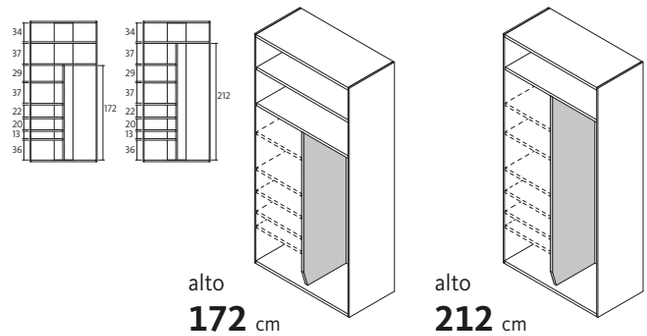


| | para ancho 121,6 cm | para ancho 121,6 cm |
|---|---|---|
| Referencia | WIG-392 | WIG-391 |
| Fondo 60 | 60 | 73 |
| Fondo 46,5 | 47 | 57 |

## Estante fuelle

ⓘ Fondo 54,9 cm / 41,4 cm

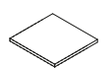

grueso
**3** cm

| ancho | Fuelle. Para armario de ancho < 106,5 cm |
|---|---|
| Referencia | WIE-F |
| Fondo 60 | 36 m.l |
| Fondo 46,5 | 29 m.l |

## Estante fuelle para ancho 121,6 cm

ⓘ Fondo 54,4 cm / 40,9 cm

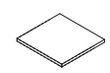

grueso
**3** cm

| ancho | Fuelle. Para armario de ancho > 106,5 cm |
|---|---|
| Referencia | WIE-VF |
| Fondo 60 | 36 m.l |
| Fondo 46,5 | 29 m.l |

## Barra para colgar

ⓘ Barra de sección rectangular 1 x 3 cm

ⓘ Barra fuelle con soporte central

| ancho | 42,3 cm | 49,9 cm | 57,5 cm | 72,7 cm | 87,9 cm | 103,1 cm | 118,3 cm | Fuelle |
|---|---|---|---|---|---|---|---|---|
| Referencia | WIB-2 | WIB-7 | WIB-4 | WIB-5 | WIB-3 | WIB-11 | WIB-6 | WIB-F |
| Para fondo 60 | 14 | 15 | 16 | 18 | 23 | 26 | 29 | 12+14 m.l |

## Cajoneras interiores

Ver más opciones en sección: "Estantes y accesorios"

ⓘ Fondo 49 cm / 35,5 cm ⓘ Indicar tirador: Ring o Coma

ⓘ Indicar en el pedido si va colgada

ⓘ Extracción total opcional +13 ptos./cajón

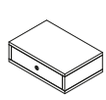

alto
**22** cm

| | ancho 42,3 | ancho 49,9 | ancho 57,5 | ancho 72,7 |
|---|---|---|---|---|
| Referencia | WIC-12 | WIC-17 | WIC-14 | WIC-15 |
| Fondo 60 | 76 | 84 | 87 | 97 |
| Fondo 46,5 | 66 | 71 | 76 | 84 |

alto
**38** cm

| | ancho 42,3 | ancho 49,9 | ancho 57,5 | ancho 72,7 |
|---|---|---|---|---|
| Referencia | WIC-22 | WIC-27 | WIC-24 | WIC-25 |
| Fondo 60 | 119 | 129 | 133 | 146 |
| Fondo 46,5 | 107 | 113 | 119 | 129 |

# h.255 / Módulos superiores rincón

## Módulos de rincón para h.255 cm

Fondo 60 cm

⚠ Reguladores a suelo incluidos

ⓘ Incluye estante superior con 2 barras

ⓘ Columna trasera 10 x 10 cm

ⓘ Indicar mano

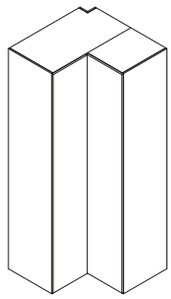

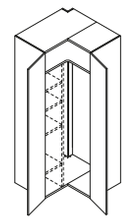

ⓘ Rincón angular.
Ptas. 45,3 cm

| | | 106 x 106 x 255 |
|---|---|---|
| Referencia | | WRR-392 |
| Fondo 60 | A1 | 845 |
| | AV | 1029 |
| | Top | 882 |
| | Slim | 865 |
| | Vitrina | 1319 *(+162)* |

*Incremento por cristal Flutes, Krizet o Glaseado: (+xx ptos.)*

ⓘ Con divisor interior y 4 estantes (grueso 3 cm): +125 ptos.

⚠ Tirador sólo en una puerta. Indicar izquierda o derecha.

ⓘ Divisor interior: alto 211,9 x fondo 41,6 cm. Estantes: ancho 44,8 x fondo 41,6 cm

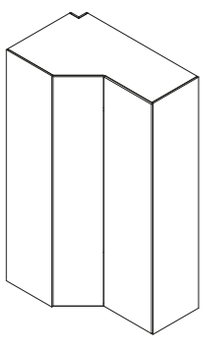

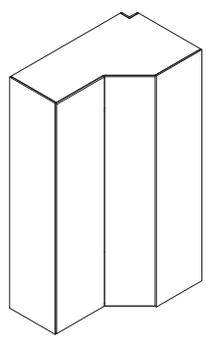

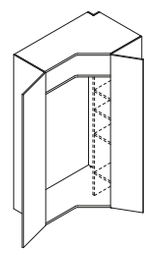

ⓘ Rincón chaflán Izq.
Ptas. 45,3 + 60,5 cm

ⓘ Rincón chaflán Dch.
Ptas. 60,5 + 45,3 cm

| | | ancho 152 x fondo 92,3 |
|---|---|---|
| Referencia | | WRF-392 |
| Fondo 60 | A1 | 890 |
| | AV | 1073 |
| | Top | no disponible |
| | Slim | 910 |
| | Vitrina | 1380 *(+185)* |

*Incremento por cristal Flutes, Krizet o Glaseado: (+xx ptos.)*

ⓘ Con divisor interior y 4 estantes (grueso 3 cm): +119 ptos.

ⓘ Tirador en las dos puertas, siempre que no impidan la apertura.

ⓘ Divisor interior: alto 211,9 x fondo 54,4 cm. Estantes: ancho 31,1 x fondo 54,4 cm

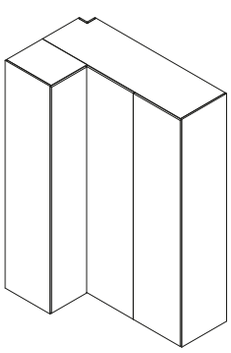

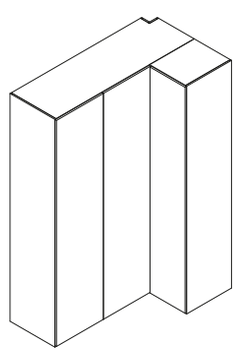

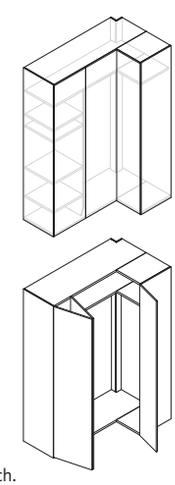

ⓘ Rincón ptas plegables Izq.
Ptas. 45,3 + 60,5 (x2) cm

ⓘ Rincón puertas plegables Dch.
Ptas. 60,5 (x2) + 45,3 cm

| | | ancho 180,3 x fondo 106<br>ancho fuelle: mín.119,5 - máx.180,3 cm |
|---|---|---|
| Referencia | | WRM-392 |
| Fondo 60 | A1 | 1265 |
| | AV | 1559 |
| | Top | no disponible |
| | Slim | 1305 |
| | Vitrina | 2031 *(+291)* |

*Incremento por cristal Flutes, Krizet o Glaseado: (+xx ptos.)*

ⓘ Siempre con divisor interior y 4 estantes (grueso 3 cm). Divisor obligatorio.

ⓘ Divisor interior: alto 211,9 x fondo 54,4 cm. Estantes: ancho 57,4 x fondo 54,4 cm

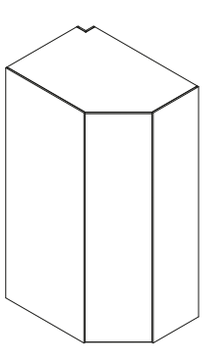

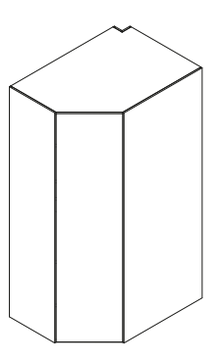

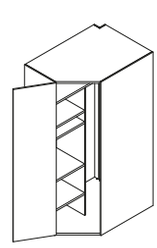

ⓘ Rincón cabina Izq.
Pta. 60,5 cm

ⓘ Rincón cabina Dch.
Pta. 60,5 cm

| | | ancho 144,3 x fondo 103 |
|---|---|---|
| Referencia | | WRB-392 |
| Fondo 60 | A1 | 943 |
| | AV | 1034 |
| | Top | 980 |
| | Slim | 963 |
| | Vitrina | 1210 *(+106)* |

*Incremento por cristal Flutes, Krizet o Glaseado: (+xx ptos.)*

ⓘ Siempre con divisor interior y 4 estantes (grueso 3 cm). Divisor obligatorio.

ⓘ Divisor interior: alto 211,9 x fondo 54,4 cm. Estantes: ancho 42,3 x fondo 54,4 cm

# Estantes y barras para armarios de rincón

## Estantes y barras para armario de rincón angular

Grueso 3 cm

ⓘ Indicar la mano del estante intermedio: izquierda (I) - derecha (D)

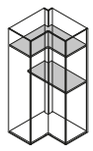

| | e. superior - 102,3 x 102,3 cm | e. intermedio - 102,3 x 54,4 cm | e. intermedio con barra | 2 barras - 46,7 cm / 102,3 cm |
|---|---|---|---|---|
| Referencia | WIE-2FR | WIE-2RR | WIE-2BR | WIB-2R |
| Fondo 60 | 69 | 37 | 62 | 36 |

## Estantes y barras para armario de rincón chaflán

Grueso 3 cm

ⓘ Indicar la mano del armario

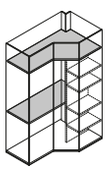

| | estante superior 148,3 x 88,6 cm | e.intermedio - 148,3 x 54,4 cm | estante intermedio con barra | barra - 148,3 cm |
|---|---|---|---|---|
| Referencia | WIE-2FF | WIE-2RF | WIE-2BF | WIB-2F |
| Fondo 60 | 58 | 50 | 81 | 31 |

## Estantes y barras para armario de rincón plegables

Grueso 3 cm

ⓘ Indicar la mano del estante: izquierda (I) - derecha (D)

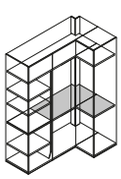

| | ancho 116,2 x fondo 102,3 | |
|---|---|---|
| | estante intermedio. ancho fuelle: mín.55,4 - máx.116,2 cm | 2 barras - 116,2 cm / 46,7 cm |
| Referencia | WIE-2FM | WIB-2M |
| Fondo 60 | 60 | 40 |

## Estantes y barras para armario de rincón cabina

Grueso 3 cm

ⓘ Indicar la mano del armario

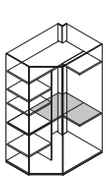

| | estante intermedio - 95,4 x 98,7 cm | 2 barras - 95,4 cm / 44,9 cm |
|---|---|---|
| Referencia | WIE-2FB | WIB-2B |
| Fondo 60 | 53 | 35 |

# h.255 / Módulos superiores terminales

## Módulos terminales para h.255 cm

Fondo 60 cm

⚠ Reguladores a suelo incluidos

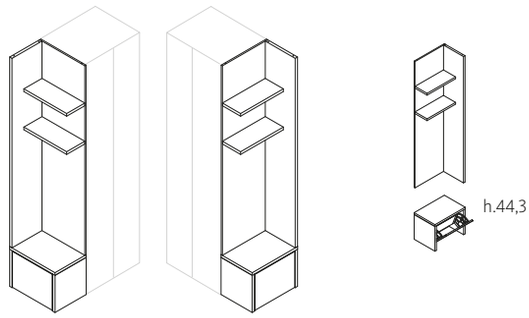


ⓘ Terminal banco zapatero Izq. / Dch.

| | | ancho 40 x fondo 58 |
|---|---|---|
| Referencia | | WRS-390 |
| Fondo 60 | A1 | 251 |
| | AV | no disponible |
| | Top | 256 |
| | Slim | 255 |

ⓘ Zapatero sin expositor: 112 ptos (A1)

ⓘ Con cojín: +109 ptos (tejido Fil) / +139 ptos (tejido Natura)

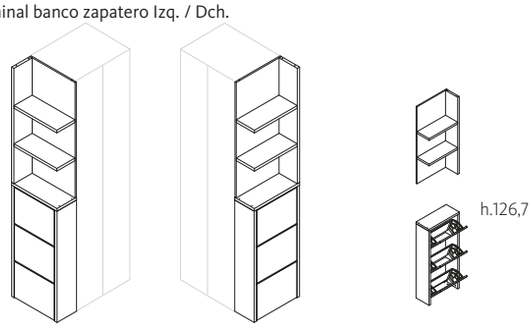


ⓘ Terminal zapatero expositor Izq. / Dch.

| | | ancho 25 x fondo 58 |
|---|---|---|
| Referencia | | WRN-390 |
| Fondo 60 | A1 | 311 |
| | AV | no disponible |
| | Top | 326 |
| | Slim | 323 |

ⓘ Zapatero sin expositor: 224 ptos (A1)

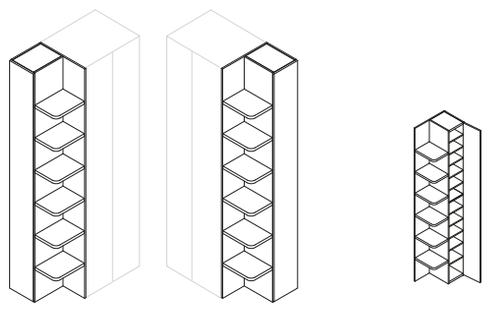

ⓘ Terminal armario expositor Izq. / Dch. Pta. 30,1 cm

| | | ancho 39,9 x fondo 58 |
|---|---|---|
| Referencia | | WRA-390 |
| Fondo 60 | A1 | 381 |
| | AV | 459 |
| | Top | 418 |
| | Slim | 401 |
| | Vitrina | 607 *(+63)* |

*Incremento por cristal Flutes, Krizet o Glaseado: (+xx ptos.)*

ⓘ Indicar mano

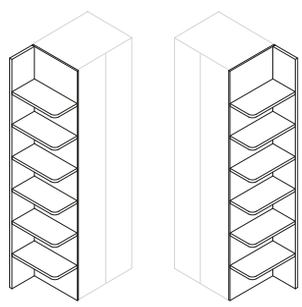

ⓘ Terminal expositor Izq. / Dch.

| | | ancho 30,4 x fondo 58 |
|---|---|---|
| Referencia | | WRX-390 |
| Fondo 60 | | 216 |

ⓘ Indicar mano

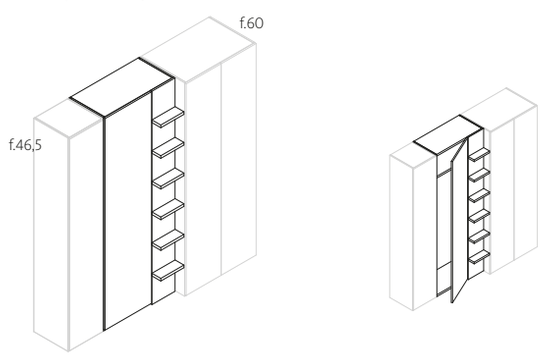


ⓘ Cambio de fondo Dch. Pta. 60,5 cm

| | | ancho 91,2 x fondo 46,5 - 60 |
|---|---|---|
| Referencia | | WRT-393 |
| Fondo 60 - 46,5 | A1 | 515 |
| | AV | 606 |
| | Top | 552 |
| | Slim | 535 |
| | Vitrina | 781 *(+106)* |

*Incremento por cristal Flutes, Krizet o Glaseado: (+xx ptos.)*

ⓘ Indicar mano

ⓘ Estantes de grueso 3 cm: ancho 30 x fondo 13 cm

# h.255 / Módulos superiores singulares

## Módulos diáfanos para h.255 cm

Fondo 44,5 / 58 cm

ⓘ Se sirven desmontados

ⓘ Ver distribución de estantes (pág.51)

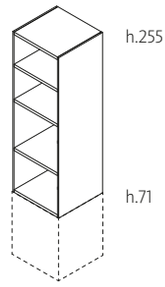


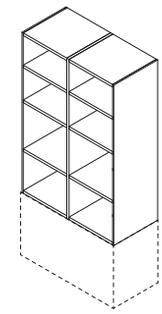

alto
**184** cm

| | ancho 45,6 | ancho 53,2 | ancho 60,8 | ancho 76 | ancho 91,2 | ancho 106,4 | ancho 121,6 |
|---|---|---|---|---|---|---|---|
| Referencia | WRH-282 | WRH-287 | WRH-284 | WRH-285 | WRH-283 | WRH-2811 | WRH-286 |
| **Fondo 58** | 197 | 213 | 228 | 259 | 290 | 421 | 399 |
| **Fondo 44,5** | 167 | 178 | 192 | 215 | 238 | 261 | 327 |

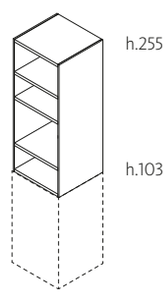


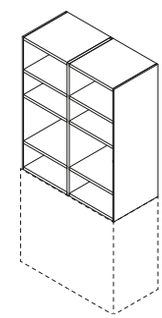

alto
**152** cm

| | ancho 45,6 | ancho 53,2 | ancho 60,8 | ancho 76 | ancho 91,2 | ancho 106,4 | ancho 121,6 |
|---|---|---|---|---|---|---|---|
| Referencia | WRH-192 | WRH-197 | WRH-194 | WRH-195 | WRH-193 | WRH-1911 | WRH-196 |
| **Fondo 58** | 178 | 192 | 206 | 235 | 263 | 291 | 364 |
| **Fondo 44,5** | 151 | 162 | 173 | 195 | 216 | 239 | 298 |

## Módulos rincón recto apilables para h.255cm

Fondo 60 cm

⚠ **Reguladores a suelo +15 ptos.**

ⓘ Indicar mano de pta. con tirador

ⓘ Tirador sólo en 1 puerta

ⓘ Módulo superior con estante y 2 barras

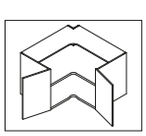

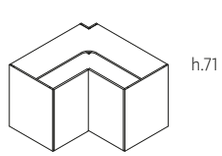


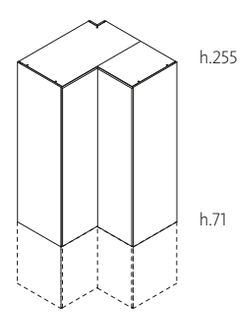


ancho x fondo
**106 x 106** cm

| | | alto 71 | alto 184 |
|---|---|---|---|
| Referencia | | WDR-62 | WRR-282 |
| Fondo 60 | A1 | 352 | 680 |
| | AV | 438 | 834 |
| | Top | 360 | 706 |
| | Slim | 357 | 694 |
| | Vitrina | 569 *(+44)* | 1103 *(+116)* |

*Incremento por cristal Flutes, Krizet o Glaseado: (+xx ptos.)*

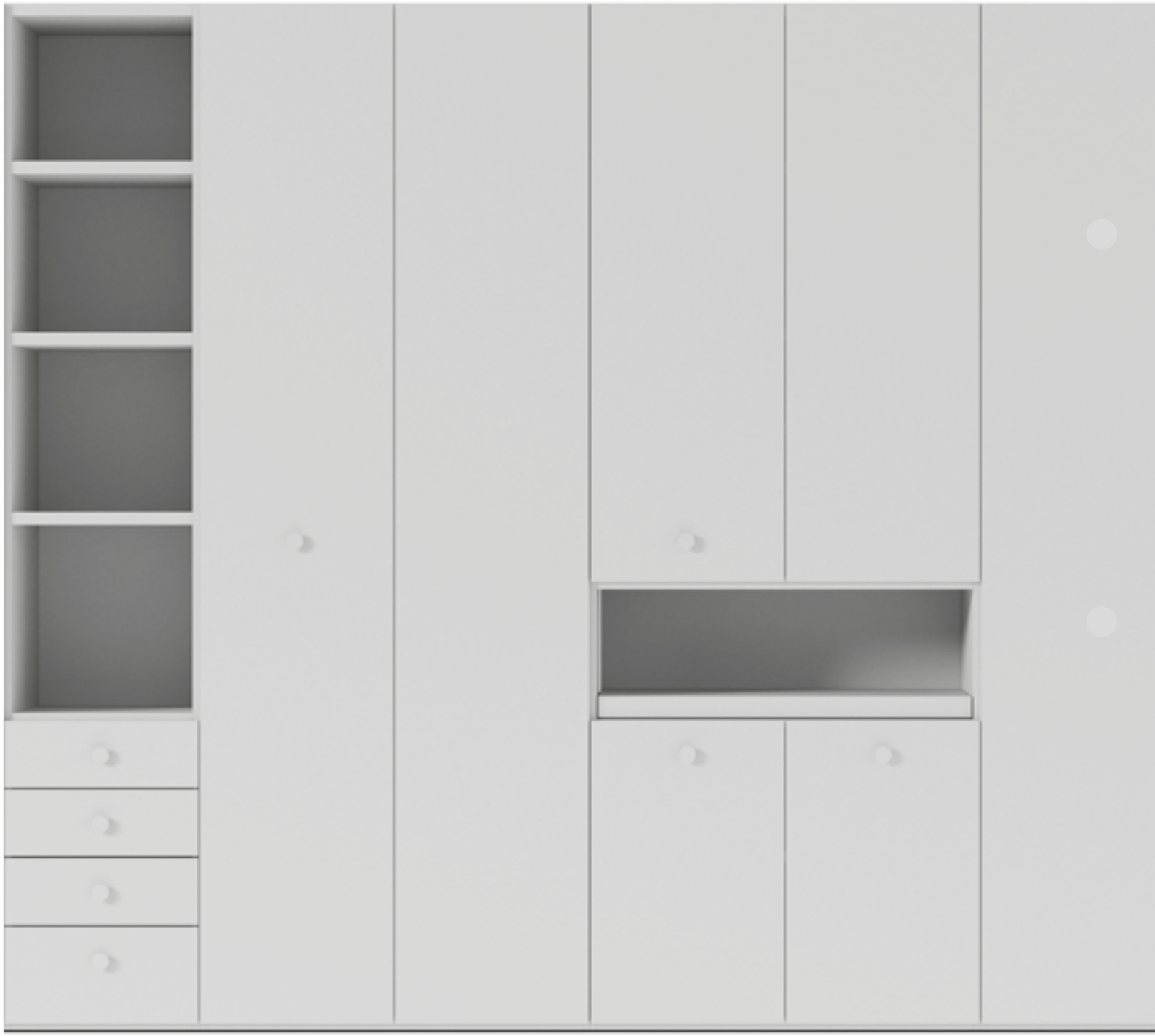

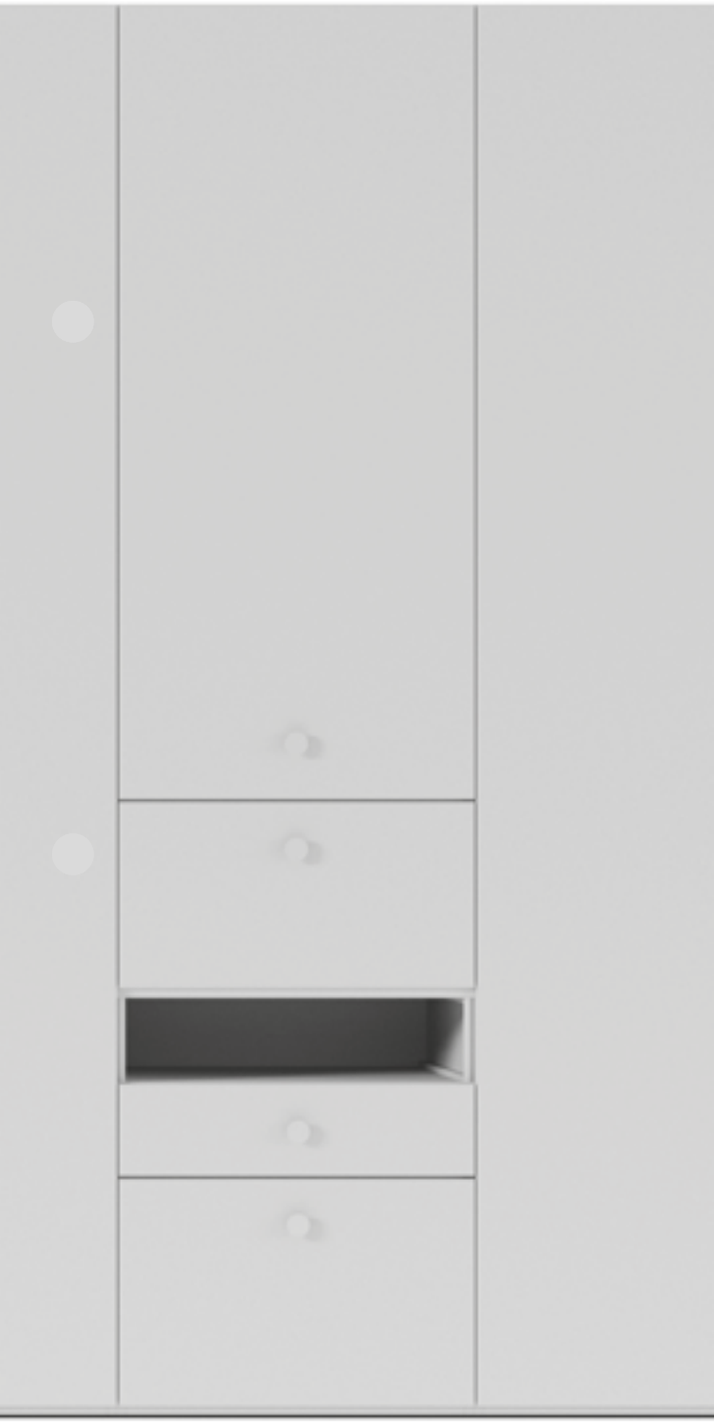

# MÓDULOS INFERIORES

Módulos para ir directamente a suelo o para apilar sobre otros módulos inferiores.

El sistema DressBox está diseñado para que las alturas alcanzadas por el o los módulos inferiores sean:

**23, 39, 55, 71 y 103 cm.**

## Módulos inferiores

**102** Modulación
**104** Módulos de pta. batiente
**106** Módulos de pta. plegable
**107** Módulos de pta. abatible
**108** Módulos de cajones
**110** Módulos diáfanos
**112** Módulos singulares

# Módulos inferiores

## Módulos para ir a suelo o apilar sobre otros módulos inferiores

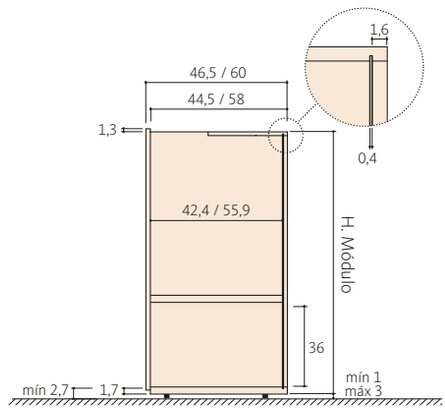


## Módulos con puertas batientes

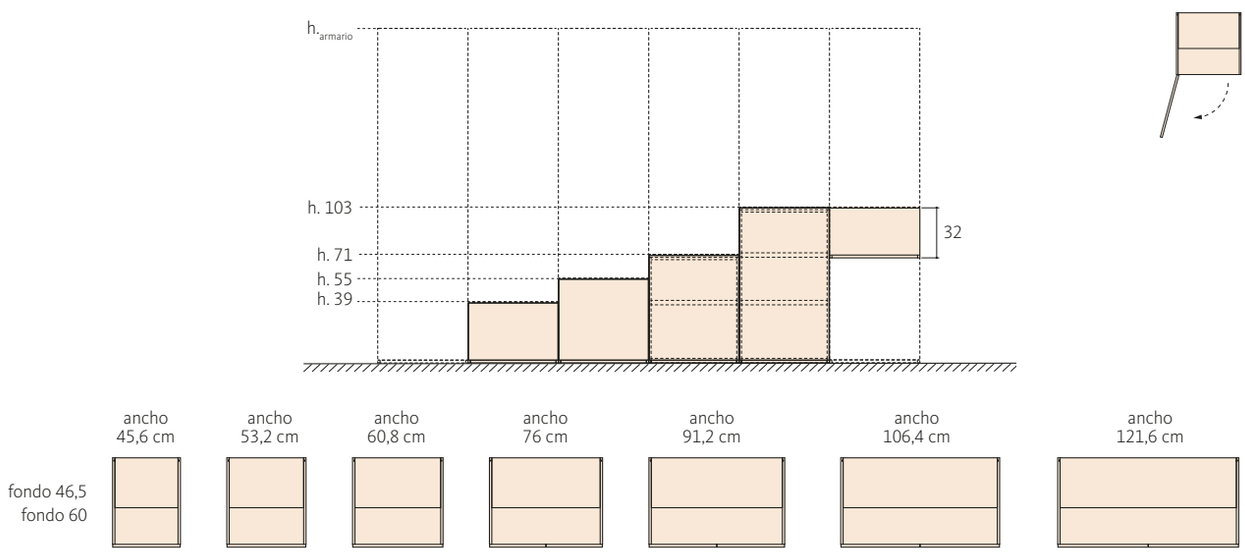


## Módulos con puertas plegables

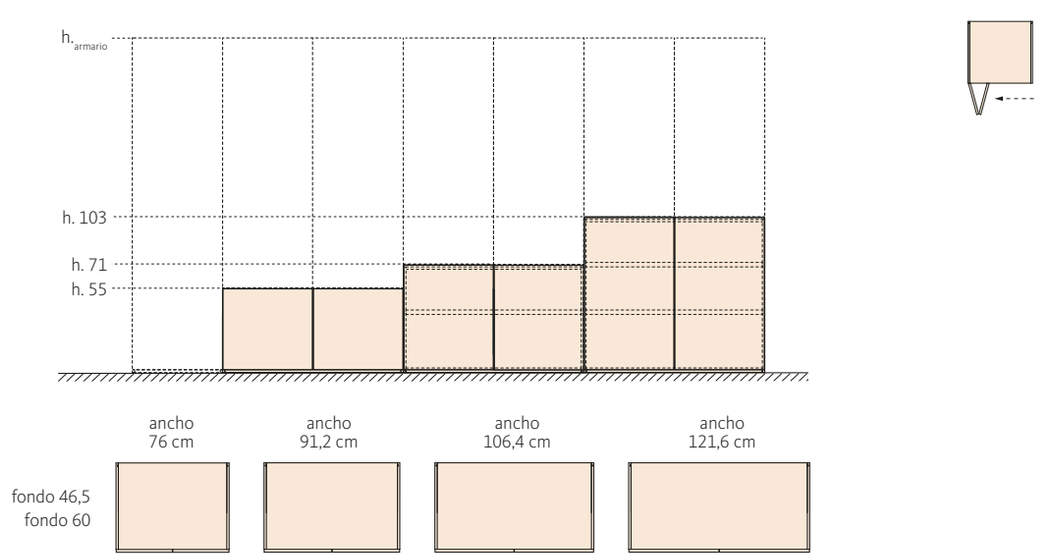

# Módulos inferiores

## Módulos con cajones

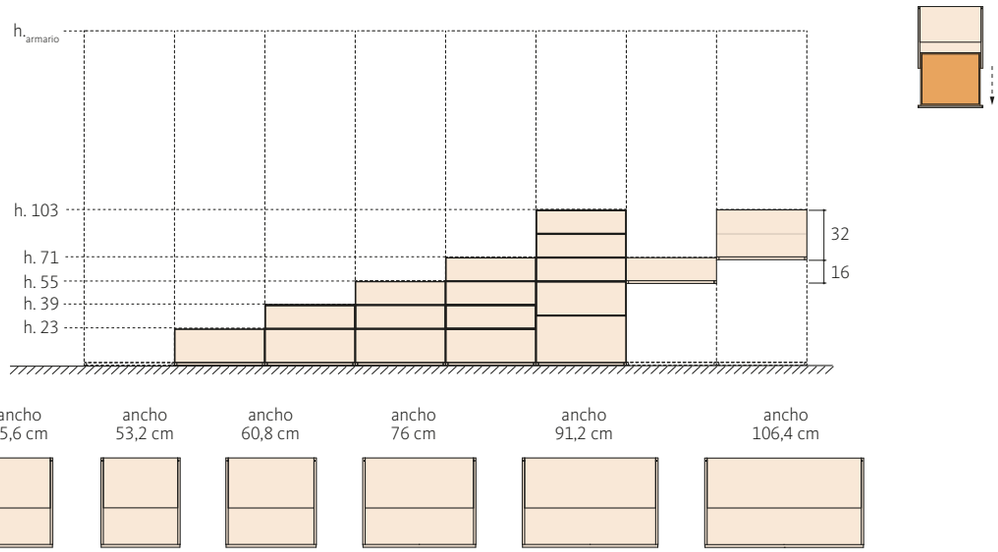


## Módulos diáfanos

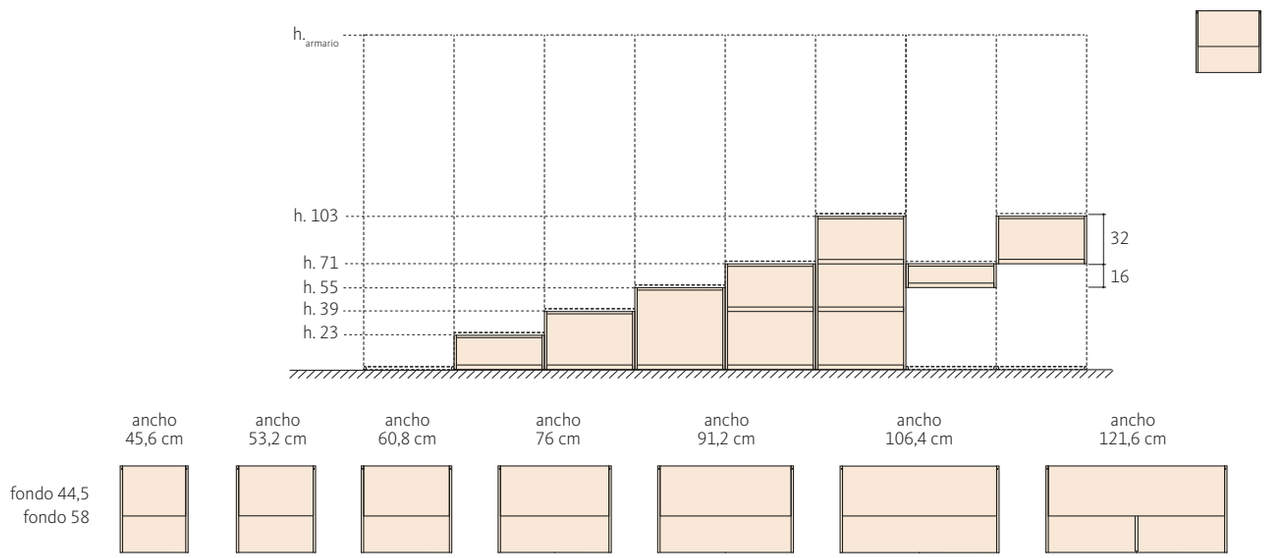


## Módulos con puertas abatibles

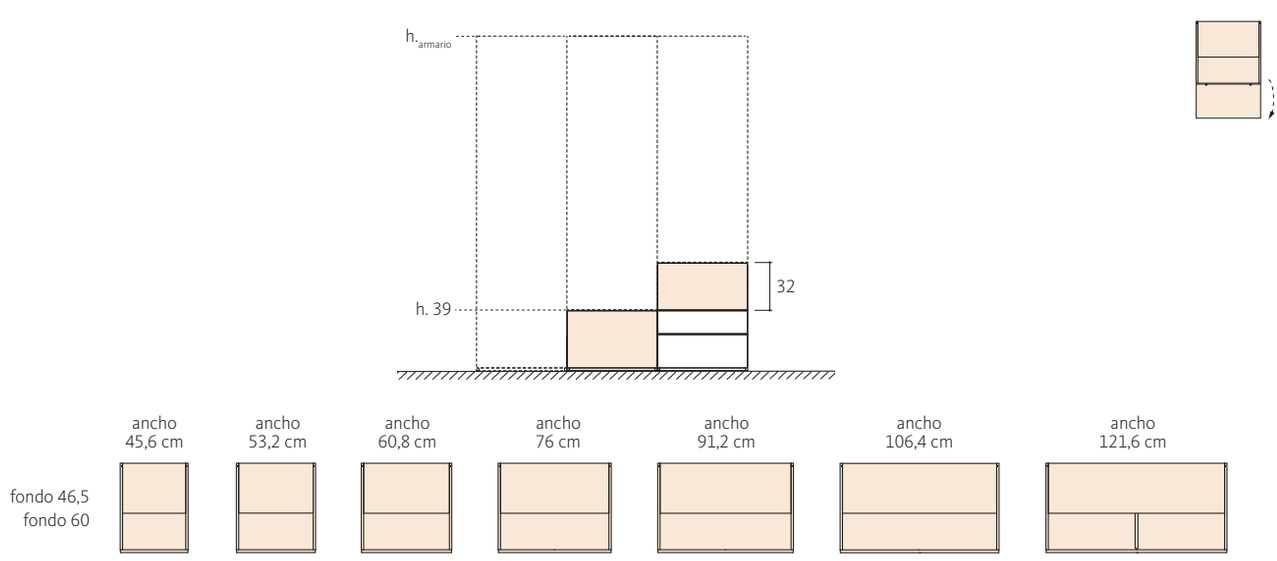

# Módulos inferiores ptas. batientes

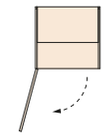

## Módulos inferiores con puertas batientes

Fondo 60 / 46,5 cm

⚠ **Reguladores a suelo +12 ptos. Reguladores a suelo (ancho 121,6 cm) +18 ptos.**

ⓘ Indicar mano de apertura

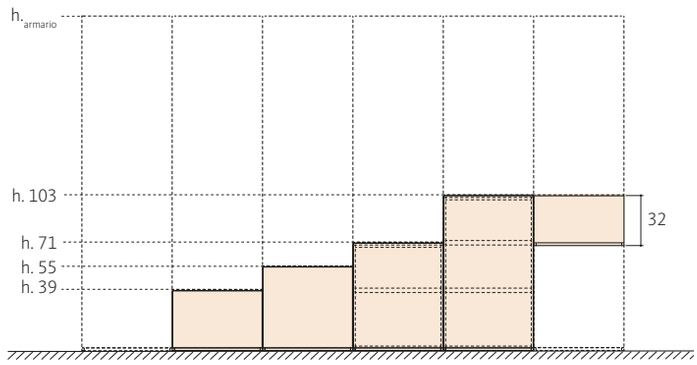


ⓘ Tapa fuelle (ancho máx.270 cm)

| Ref. | Ptos. |
|---|---|
| **WDT-1** Tapa fondo 60 cm | 28 ptos. m.l |
| **WDT-1E** Tapa fondo 46,5 cm | 23 ptos. m.l |

alto **32** cm

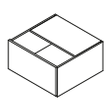

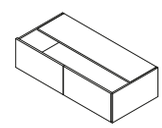

| | ancho 45,6 | ancho 53,2 | ancho 60,8 | ancho 76 | ancho 91,2 | ancho 106,4 | ancho 121,6 |
|---|---|---|---|---|---|---|---|
| Referencia | **WDP-32** | **WDP-37** | **WDP-34** | **WDP-35** | **WDP-33** | **WDP-311** | **WDP-36** |
| Fondo 60 – **A1** | 81 | 86 | 91 | 124 | 135 | 147 | 158 |
| Fondo 60 – **AV** | 107 | 113 | 118 | 174 | 188 | 199 | 210 |
| Fondo 60 – **Top** | 83 | 88 | 93 | 128 | 139 | 149 | 162 |
| Fondo 60 – **Slim** | 83 | 88 | 93 | 128 | 139 | 149 | 162 |
| Fondo 60 – **Vitrina** | 197 *(+10)* | 204 *(+11)* | 211 *(+13)* | 349 *(+16)* | 369 *(+20)* | 389 *(+22)* | 397 *(+26)* |
| **Fondo 46,5** | -7 | -8 | -9 | -11 | -13 | -15 | -18 |

*Incremento por cristal Flutes, Krizet o Glaseado: (+xx ptos.)*

alto **39** cm

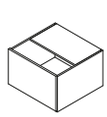

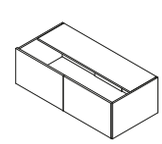

| | ancho 45,6 | ancho 53,2 | ancho 60,8 | ancho 76 | ancho 91,2 | ancho 106,4 | ancho 121,6 |
|---|---|---|---|---|---|---|---|
| Referencia | **WDP-42** | **WDP-47** | **WDP-44** | **WDP-45** | **WDP-43** | **WDP-411** | **WDP-46** |
| Fondo 60 – **A1** | 87 | 93 | 99 | 131 | 144 | 157 | 169 |
| Fondo 60 – **AV** | 114 | 120 | 126 | 184 | 198 | 211 | 224 |
| Fondo 60 – **Top** | 90 | 96 | 102 | 137 | 150 | 163 | 175 |
| Fondo 60 – **Slim** | 90 | 96 | 102 | 137 | 150 | 163 | 175 |
| Fondo 60 – **Vitrina** | 204 *(+12)* | 212 *(+14)* | 219 *(+16)* | 358 *(+20)* | 377 *(+24)* | 396 *(+28)* | 408 *(+32)* |
| **Fondo 46,5** | -8 | -9 | -10 | -12 | -14 | -16 | -19 |

*Incremento por cristal Flutes, Krizet o Glaseado: (+xx ptos.)*

# Módulos inferiores ptas.batientes

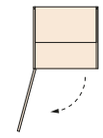

## Módulos inferiores con puertas batientes

Fondo 60 / 46,5 cm

⚠ **Reguladores a suelo +12 ptos. Reguladores a suelo (ancho 121,6 cm) +18 ptos.**

ⓘ Indicar mano de apertura

alto **55** cm

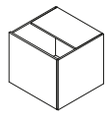

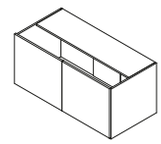

| | | ancho 45,6 | ancho 53,2 | ancho 60,8 | ancho 76 | ancho 91,2 | ancho 106,4 | ancho 121,6 |
|---|---|---|---|---|---|---|---|---|
| Referencia | | **WDP-52** | **WDP-57** | **WDP-54** | **WDP-55** | **WDP-53** | **WDP-511** | **WDP-56** |
| Fondo 60 | A1 | 101 | 107 | 113 | 149 | 164 | 179 | 194 |
| | AV | 131 | 138 | 144 | 206 | 225 | 240 | 255 |
| | Top | 106 | 112 | 118 | 159 | 174 | 189 | 204 |
| | Slim | 105 | 111 | 117 | 157 | 172 | 187 | 202 |
| | Vitrina | 218 *(+17)* | 226 *(+20)* | 234 *(+23)* | 378 *(+28)* | 397 *(+34)* | 416 *(+40)* | 436 *(+46)* |
| **Fondo 46,5** | | -9 | -10 | -11 | -13 | -15 | -18 | -22 |

*Incremento por cristal Flutes, Krizet o Glaseado: (+xx ptos.)*

alto **71** cm

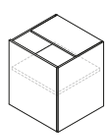

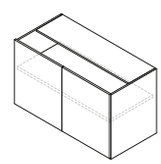

| | | ancho 45,6 | ancho 53,2 | ancho 60,8 | ancho 76 | ancho 91,2 | ancho 106,4 | ancho 121,6 |
|---|---|---|---|---|---|---|---|---|
| Referencia | | **WDP-62** | **WDP-67** | **WDP-64** | **WDP-65** | **WDP-63** | **WDP-611** | **WDP-66** |
| Fondo 60 | A1 | 130 | 139 | 149 | 191 | 213 | 234 | 255 |
| | AV | 164 | 174 | 183 | 252 | 280 | 301 | 322 |
| | Top | 138 | 147 | 157 | 207 | 229 | 250 | 271 |
| | Slim | 135 | 144 | 154 | 201 | 223 | 244 | 265 |
| | Vitrina | 255 *(+21)* | 268 *(+26)* | 280 *(+30)* | 435 *(+36)* | 463 *(+42)* | 491 *(+52)* | 518 *(+60)* |
| **Fondo 46,5** | | -13 | -14 | -16 | -19 | -22 | -26 | -31 |

*Incremento por cristal Flutes, Krizet o Glaseado: (+xx ptos.)*

alto **103** cm

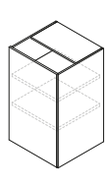

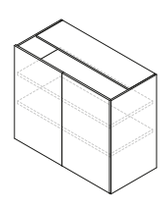

| | | ancho 45,6 | ancho 53,2 | ancho 60,8 | ancho 76 | ancho 91,2 | ancho 106,4 | ancho 121,6 |
|---|---|---|---|---|---|---|---|---|
| Referencia | | **WDP-92** | **WDP-97** | **WDP-94** | **WDP-95** | **WDP-93** | **WDP-911** | **WDP-96** |
| Fondo 60 | A1 | 179 | 193 | 206 | 266 | 292 | 323 | 353 |
| | AV | 218 | 232 | 246 | 335 | 372 | 403 | 433 |
| | Top | 192 | 206 | 219 | 292 | 318 | 349 | 379 |
| | Slim | 186 | 200 | 213 | 280 | 306 | 337 | 367 |
| | Vitrina | 358 *(+32)* | 376 *(+38)* | 394 *(+43)* | 608 *(+54)* | 649 *(+64)* | 690 *(+76)* | 729 *(+86)* |
| **Fondo 46,5** | | -18 | -20 | -22 | -27 | -32 | -38 | -44 |

*Incremento por cristal Flutes, Krizet o Glaseado: (+xx ptos.)*

# Módulos inferiores ptas.plegables

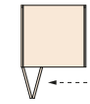

## Módulos inferiores con puertas plegables

Fondo 60 / 46,5 cm

⚠ **Reguladores a suelo +12 ptos. Reguladores a suelo (ancho 121,6 cm) +18 ptos.**

ⓘ Indicar mano de apertura

ⓘ Tapa fuelle (ancho máx.270 cm)

| Ref. | Ptos. |
|---|---|
| **WDT-1** Tapa fondo 60 cm | 28 ptos. m.l |
| **WDT-1E** Tapa fondo 46,5 cm | 23 ptos. m.l |

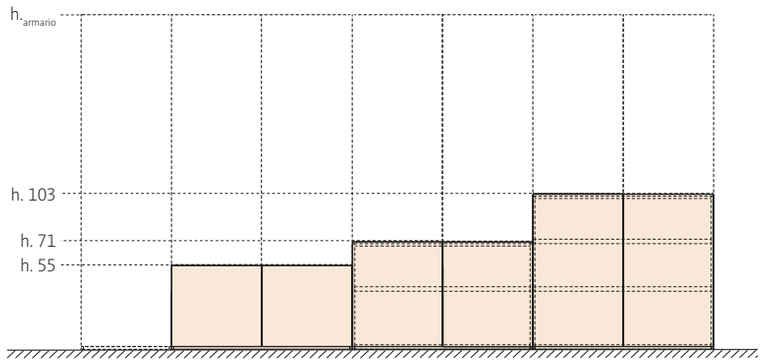


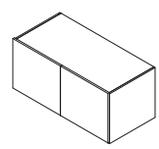

alto
**55** cm

| | | ancho 76 | ancho 91,2 | ancho 106,4 | ancho 121,6 |
|---|---|---|---|---|---|
| Referencia | | **WDL-55** | **WDL-53** | **WDL-511** | **WDL-56** |
| Fondo 60 | A1 | 183 | 201 | 220 | 238 |
| | AV | 239 | 261 | 280 | 299 |
| | Slim | 187 | 205 | 224 | 242 |
| | Vitrina | 400 *(+28)* | 425 *(+34)* | 450 *(+40)* | 470 *(+46)* |
| **Fondo 46,5** | | -13 | -15 | -18 | -22 |

*Incremento por cristal Flutes, Krizet o Glaseado: (+xx ptos.)*

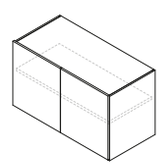

alto
**71** cm

| | | ancho 76 | ancho 91,2 | ancho 106,4 | ancho 121,6 |
|---|---|---|---|---|---|
| Referencia | | **WDL-65** | **WDL-63** | **WDL-611** | **WDL-66** |
| Fondo 60 | A1 | 225 | 250 | 275 | 300 |
| | AV | 286 | 317 | 343 | 368 |
| | Slim | 230 | 255 | 280 | 305 |
| | Vitrina | 450 *(+36)* | 481 *(+42)* | 512 *(+52)* | 544 *(+60)* |
| **Fondo 46,5** | | -19 | -22 | -26 | -31 |

*Incremento por cristal Flutes, Krizet o Glaseado: (+xx ptos.)*

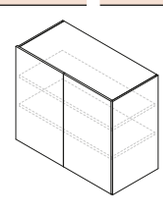

alto
**103** cm

| | | ancho 76 | ancho 91,2 | ancho 106,4 | ancho 121,6 |
|---|---|---|---|---|---|
| Referencia | | **WDL-95** | **WDL-93** | **WDL-911** | **WDL-96** |
| Fondo 60 | A1 | 292 | 322 | 357 | 391 |
| | AV | 361 | 402 | 436 | 470 |
| | Slim | 299 | 329 | 364 | 398 |
| | Vitrina | 611 *(+54)* | 655 *(+64)* | 699 *(+76)* | 743 *(+86)* |
| **Fondo 46,5** | | -27 | -32 | -38 | -44 |

*Incremento por cristal Flutes, Krizet o Glaseado: (+xx ptos.)*

# Módulos inferiores ptas.abatibles

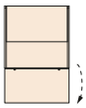

## Módulos inferiores con puertas abatibles

Fondo 60 / 46,5 cm

⚠ **Reguladores a suelo +12 ptos. Reguladores a suelo (ancho 121,6 cm) +18 ptos.**

ⓘ Tapa fuelle (ancho máx.270 cm)

| Ref. | Ptos. |
|---|---|
| **WDT-1** Tapa fondo 60 cm | 28 ptos. m.l |
| **WDT-1E** Tapa fondo 46,5 cm | 23 ptos. m.l |

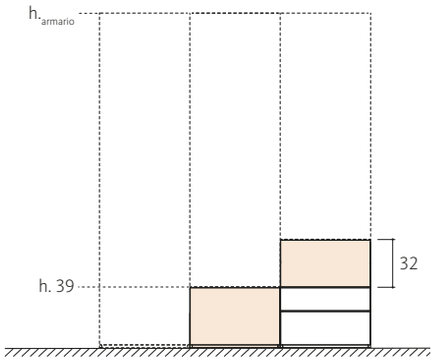


alto
**32** cm

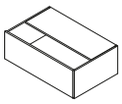

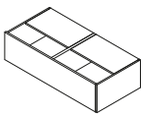

| | | ancho 45,6 | ancho 53,2 | ancho 60,8 | ancho 76 | ancho 91,2 | ancho 106,4 | ancho 121,6 |
|---|---|---|---|---|---|---|---|---|
| Referencia | | **WDA-32** | **WDA-37** | **WDA-34** | **WDA-35** | **WDA-33** | **WDA-311** | **WDA-36** |
| Fondo 60 | A1 | 99 | 103 | 107 | 128 | 140 | 163 | 185 |
| | Top | 103 | 108 | 113 | 137 | 151 | 177 | 202 |
| | Slim | 103 | 107 | 112 | 134 | 147 | 171 | 194 |
| | Vitrina | 212 *(+9)* | 223 *(+11)* | 227 *(+13)* | 253 *(+17)* | 276 *(+20)* | 299 *(+22)* | 373 *(+27)* |
| **Fondo 46,5** | | -7 | -8 | -9 | -11 | -13 | -15 | -18 |

*Incremento por cristal Flutes, Krizet o Glaseado: (+xx ptos.)*

alto
**39** cm

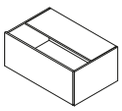

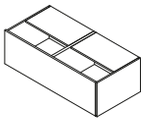

| | | ancho 45,6 | ancho 53,2 | ancho 60,8 | ancho 76 | ancho 91,2 | ancho 106,4 | ancho 121,6 |
|---|---|---|---|---|---|---|---|---|
| Referencia | | **WDA-42** | **WDA-47** | **WDA-44** | **WDA-45** | **WDA-43** | **WDA-411** | **WDA-46** |
| Fondo 60 | A1 | 101 | 108 | 114 | 135 | 148 | 173 | 197 |
| | Top | 105 | 113 | 120 | 144 | 159 | 187 | 214 |
| | Slim | 105 | 112 | 119 | 141 | 155 | 181 | 206 |
| | Vitrina | 215 *(+12)* | 228 *(+14)* | 234 *(+16)* | 262 *(+20)* | 287 *(+24)* | 312 *(+28)* | 390 *(+32)* |
| **Fondo 46,5** | | -8 | -9 | -10 | -12 | -14 | -16 | -19 |

*Incremento por cristal Flutes, Krizet o Glaseado: (+xx ptos.)*

# Módulos inferiores con cajones

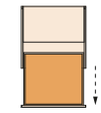

## Módulos inferiores con cajones

Fondo 60 / 46,5 cm

⚠ **Reguladores a suelo +12 ptos.**

ⓘ Guías metálicas ocultas Quadro® de Hettich® con freno

ⓘ Extracción total opcional (+13 ptos./ cajón)

ⓘ Tapa fuelle (ancho máx.270 cm)

| Ref. | Ptos. |
|---|---|
| **WDT-1** Tapa fondo 60 cm | 28 ptos. m.l |
| **WDT-1E** Tapa fondo 46,5 cm | 23 ptos. m.l |

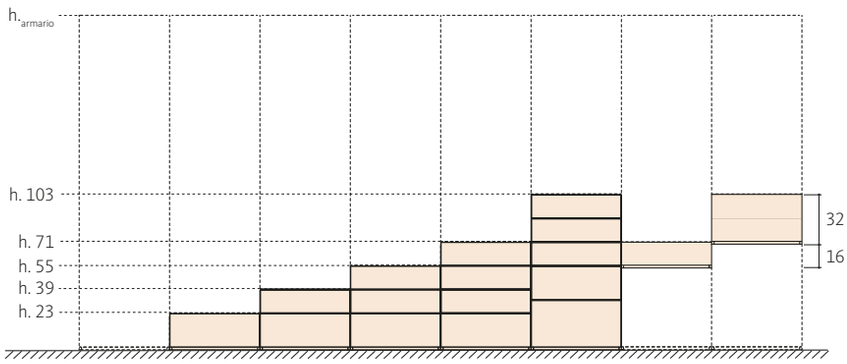


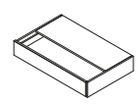

alto
**16** cm

| | | ancho 45,6 | ancho 53,2 | ancho 60,8 | ancho 76 | ancho 91,2 | ancho 106,4 |
|---|---|---|---|---|---|---|---|
| Referencia | | **WDC-12** | **WDC-17** | **WDC-14** | **WDC-15** | **WDC-13** | **WDC-111** |
| Fondo 60 | A1 | 85 | 91 | 96 | 106 | 119 | 132 |
| | Top | 89 | 96 | 102 | 115 | 130 | 146 |
| | Slim | 89 | 95 | 101 | 112 | 126 | 140 |
| Fondo 46,5 | | -10 | -11 | -12 | -13 | -14 | -15 |

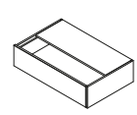

alto
**23** cm

| | | ancho 45,6 | ancho 53,2 | ancho 60,8 | ancho 76 | ancho 91,2 | ancho 106,4 |
|---|---|---|---|---|---|---|---|
| Referencia | | **WDC-22** | **WDC-27** | **WDC-24** | **WDC-25** | **WDC-23** | **WDC-211** |
| Fondo 60 | A1 | 97 | 102 | 106 | 119 | 129 | 139 |
| | Top | 101 | 107 | 112 | 128 | 140 | 153 |
| | Slim | 101 | 106 | 111 | 125 | 136 | 147 |
| Fondo 46,5 | | -11 | -12 | -13 | -14 | -17 | -20 |

ⓘ Con 2 cajones de h.16 cm

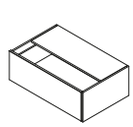

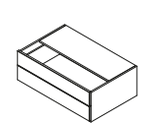

alto
**32** cm

| | | ancho 45,6 | ancho 53,2 | ancho 60,8 | ancho 76 | ancho 91,2 | ancho 106,4 | ancho 45,6 | ancho 53,2 | ancho 60,8 | ancho 76 | ancho 91,2 | ancho 106,4 |
|---|---|---|---|---|---|---|---|---|---|---|---|---|---|
| Referencia | | **WDC-32** | **WDC-37** | **WDC-34** | **WDC-35** | **WDC-33** | **WDC-311** | **WDS-32** | **WDS-37** | **WDS-34** | **WDS-35** | **WDS-33** | **WDS-311** |
| Fondo 60 | A1 | 108 | 113 | 117 | 130 | 143 | 156 | 141 | 148 | 154 | 166 | 184 | 202 |
| | Top | 112 | 118 | 123 | 139 | 154 | 170 | 149 | 153 | 166 | 184 | 206 | 230 |
| | Slim | 112 | 117 | 122 | 136 | 150 | 164 | 149 | 152 | 164 | 178 | 198 | 218 |
| Fondo 46,5 | | -13 | -14 | -15 | -17 | -20 | -23 | -14 | -15 | -16 | -18 | -21 | -24 |

# Módulos inferiores con cajones

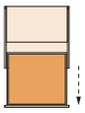

## Módulos inferiores con cajones

Fondo 60 / 46,5 cm

⚠ **Reguladores a suelo +12 ptos.**

ⓘ Guías metálicas ocultas Quadro® de Hettich® con freno

ⓘ Extracción total opcional (+13 ptos./ cajón)

ⓘ Con 2 cajones: h.16 cm y h.23 cm

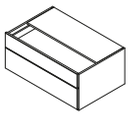

alto **39** cm

| | | ancho 45,6 | ancho 53,2 | ancho 60,8 | ancho 76 | ancho 91,2 | ancho 106,4 |
|---|---|---|---|---|---|---|---|
| Referencia | | WDC-42 | WDC-47 | WDC-44 | WDC-45 | WDC-43 | WDC-411 |
| Fondo 60 | A1 | 149 | 156 | 163 | 179 | 195 | 211 |
| | Top | 157 | 166 | 175 | 197 | 217 | 239 |
| | Slim | 157 | 164 | 173 | 191 | 209 | 227 |
| Fondo 46,5 | | -15 | -16 | -17 | -20 | -23 | -26 |

ⓘ Con 3 cajones: h.16 cm (2 uds.) y h.23 cm

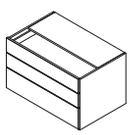

alto **55** cm

| | | ancho 45,6 | ancho 53,2 | ancho 60,8 | ancho 76 | ancho 91,2 | ancho 106,4 |
|---|---|---|---|---|---|---|---|
| Referencia | | WDC-52 | WDC-57 | WDC-54 | WDC-55 | WDC-53 | WDC-511 |
| Fondo 60 | A1 | 205 | 214 | 222 | 239 | 261 | 283 |
| | Top | 217 | 229 | 240 | 266 | 294 | 325 |
| | Slim | 217 | 226 | 237 | 257 | 282 | 307 |
| Fondo 46,5 | | -18 | -19 | -21 | -24 | -27 | -30 |

ⓘ Con 4 cajones: h.16 cm (3 uds.) y h.23 cm

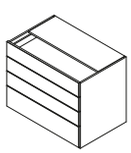

alto **71** cm

| | | ancho 45,6 | ancho 53,2 | ancho 60,8 | ancho 76 | ancho 91,2 | ancho 106,4 |
|---|---|---|---|---|---|---|---|
| Referencia | | WDC-62 | WDC-67 | WDC-64 | WDC-65 | WDC-63 | WDC-611 |
| Fondo 60 | A1 | 259 | 270 | 280 | 301 | 328 | 355 |
| | Top | 275 | 290 | 304 | 337 | 372 | 411 |
| | Slim | 275 | 286 | 300 | 325 | 356 | 387 |
| Fondo 46,5 | | -24 | -25 | -27 | -30 | -33 | -36 |

ⓘ Con 3 cajones de h.16, 23 y 32 cm

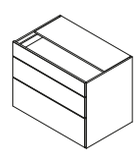

| | | ancho 45,6 | ancho 53,2 | ancho 60,8 | ancho 76 | ancho 91,2 | ancho 106,4 |
|---|---|---|---|---|---|---|---|
| Referencia | | WDS-62 | WDS-67 | WDS-64 | WDS-65 | WDS-63 | WDS-611 |
| Fondo 60 | A1 | 226 | 236 | 245 | 265 | 287 | 309 |
| | Top | 238 | 251 | 263 | 283 | 320 | 351 |
| | Slim | 238 | 248 | 260 | 274 | 311 | 333 |
| Fondo 46,5 | | -24 | -25 | -27 | -30 | -33 | -36 |

ⓘ Con 5 cajones: h.16 cm (3 uds.), h.23 cm y h.32 cm

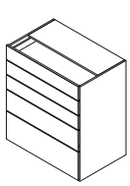

alto **103** cm

| | | ancho 45,6 | ancho 53,2 | ancho 60,8 | ancho 76 | ancho 91,2 | ancho 106,4 |
|---|---|---|---|---|---|---|---|
| Referencia | | WDS-92 | WDS-97 | WDS-94 | WDS-95 | WDS-93 | WDS-911 |
| Fondo 60 | A1 | 336 | 347 | 357 | 383 | 415 | 447 |
| | Top | 356 | 372 | 387 | 428 | 470 | 517 |
| | Slim | 356 | 367 | 382 | 413 | 450 | 487 |
| Fondo 46,5 | | -35 | -36 | -37 | -38 | -40 | -42 |

# Módulos inferiores diáfanos

## Módulos inferiores diáfanos

Fondo 58 / 44,5 cm

⚠ **Reguladores a suelo +12 ptos. Reguladores a suelo (ancho 121,6 cm) +18 ptos.**

ⓘ Tapa fuelle (ancho máx.270 cm)

| Ref. | Ptos. |
|---|---|
| **WDT-1** Tapa fondo 60 cm | 28 ptos. m.l |
| **WDT-1E** Tapa fondo 46,5 cm | 23 ptos. m.l |

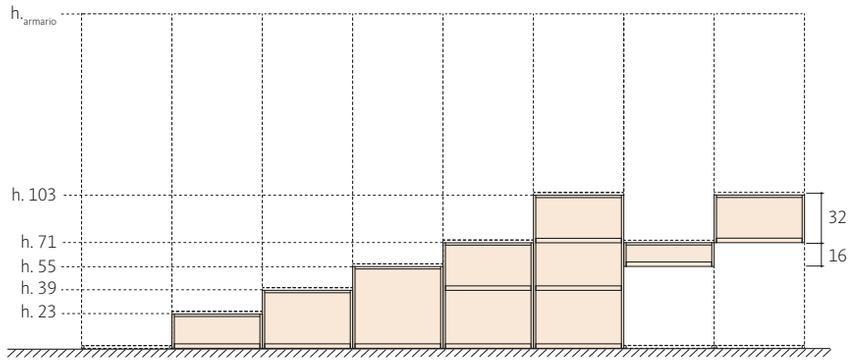


alto **16** cm

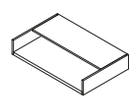

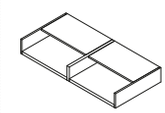

| | ancho 45,6 | ancho 53,2 | ancho 60,8 | ancho 76 | ancho 91,2 | ancho 106,4 | ancho 121,6 |
|---|---|---|---|---|---|---|---|
| Referencia | **WDH-12** | **WDH-17** | **WDH-14** | **WDH-15** | **WDH-13** | **WDH-111** | **WDH-16** |
| **Fondo 58** | 40 | 44 | 47 | 54 | 61 | 68 | 83 |
| **Fondo 44,5** | -6 | -7 | -8 | -9 | -11 | -13 | -15 |

alto **23** cm

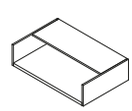

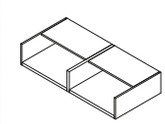

| | ancho 45,6 | ancho 53,2 | ancho 60,8 | ancho 76 | ancho 91,2 | ancho 106,4 | ancho 121,6 |
|---|---|---|---|---|---|---|---|
| Referencia | **WDH-22** | **WDH-27** | **WDH-24** | **WDH-25** | **WDH-23** | **WDH-211** | **WDH-26** |
| **Fondo 58** | 46 | 50 | 53 | 60 | 67 | 74 | 90 |
| **Fondo 44,5** | -7 | -7 | -8 | -10 | -12 | -14 | -16 |

alto **32** cm

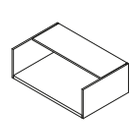

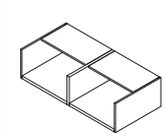

| | ancho 45,6 | ancho 53,2 | ancho 60,8 | ancho 76 | ancho 91,2 | ancho 106,4 | ancho 121,6 |
|---|---|---|---|---|---|---|---|
| Referencia | **WDH-32** | **WDH-37** | **WDH-34** | **WDH-35** | **WDH-33** | **WDH-311** | **WDH-36** |
| **Fondo 58** | 49 | 53 | 56 | 64 | 71 | 78 | 98 |
| **Fondo 44,5** | -7 | -8 | -9 | -11 | -13 | -15 | -18 |

# Módulos inferiores diáfanos

## Módulos inferiores diáfanos

Fondo 58 / 44,5 cm

⚠ Reguladores a suelo +12 ptos. Reguladores a suelo (ancho 121,6 cm) +18 ptos.

alto **39** cm

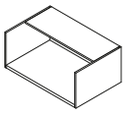

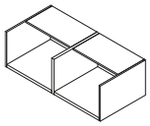

| | ancho 45,6 | ancho 53,2 | ancho 60,8 | ancho 76 | ancho 91,2 | ancho 106,4 | ancho 121,6 |
|---|---|---|---|---|---|---|---|
| Referencia | WDH-42 | WDH-47 | WDH-44 | WDH-45 | WDH-43 | WDH-411 | WDH-46 |
| Fondo 58 | 52 | 56 | 60 | 68 | 75 | 82 | 105 |
| Fondo 44,5 | -8 | -9 | -10 | -12 | -14 | -16 | -19 |

alto **55** cm

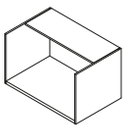

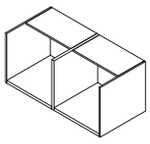

| | ancho 45,6 | ancho 53,2 | ancho 60,8 | ancho 76 | ancho 91,2 | ancho 106,4 | ancho 121,6 |
|---|---|---|---|---|---|---|---|
| Referencia | WDH-52 | WDH-57 | WDH-54 | WDH-55 | WDH-53 | WDH-511 | WDH-56 |
| Fondo 58 | 61 | 65 | 69 | 77 | 85 | 93 | 120 |
| Fondo 44,5 | -9 | -10 | -11 | -13 | -15 | -17 | -22 |

alto **71** cm

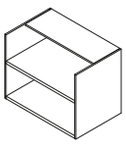

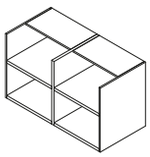

| | ancho 45,6 | ancho 53,2 | ancho 60,8 | ancho 76 | ancho 91,2 | ancho 106,4 | ancho 121,6 |
|---|---|---|---|---|---|---|---|
| Referencia | WDH-62 | WDH-67 | WDH-64 | WDH-65 | WDH-63 | WDH-611 | WDH-66 |
| Fondo 58 | 85 | 92 | 98 | 111 | 123 | 135 | 174 |
| Fondo 44,5 | -13 | -14 | -16 | -19 | -22 | -25 | -31 |

alto **103** cm

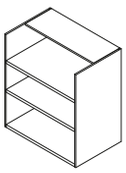

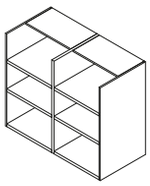

| | ancho 45,6 | ancho 53,2 | ancho 60,8 | ancho 76 | ancho 91,2 | ancho 106,4 | ancho 121,6 |
|---|---|---|---|---|---|---|---|
| Referencia | WDH-92 | WDH-97 | WDH-94 | WDH-95 | WDH-93 | WDH-911 | WDH-96 |
| Fondo 58 | 121 | 130 | 139 | 157 | 176 | 195 | 246 |
| Fondo 44,5 | -18 | -20 | -22 | -27 | -32 | -37 | -44 |

# Módulos inferiores singulares

## Módulo zapatero extraible

Fondo 60

⚠ Reguladores a suelo incluidos. Módulos siempre a suelo.

ⓘ Guias ocultas de extracción total

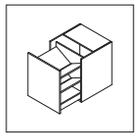

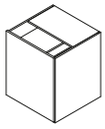

alto
**71** cm

| | | ancho 45,6 | ancho 53,2 | ancho 60,8 |
|---|---|---|---|---|
| Referencia | | WDZ-62 | WDZ-67 | WDZ-64 |
| Fondo 60 | A1 | 222 | 230 | 237 |
| | Top | 226 | 235 | 243 |
| | Slim | 226 | 234 | 242 |

## Módulo de ptas. batientes con 1 estante extraible

Fondo 60

⚠ **Reguladores a suelo +12 ptos.**

ⓘ Guias ocultas de extracción total

ⓘ Indicar mano de apertura

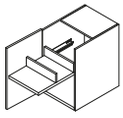

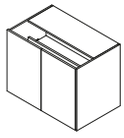

alto
**71** cm

| | | ancho 45,6 | ancho 53,2 | ancho 60,8 | ancho 76 | ancho 91,2 | ancho 106,4 |
|---|---|---|---|---|---|---|---|
| Referencia | | WDX-62 | WDX-67 | WDX-64 | WDX-65 | WDX-63 | WDX-611 |
| Fondo 60 | A1 | 181 | 193 | 204 | 248 | 272 | 296 |
| | AV | 215 | 227 | 238 | 309 | 339 | 369 |
| | Top | 189 | 201 | 212 | 264 | 288 | 304 |
| | Slim | 186 | 198 | 209 | 258 | 282 | 301 |

## Módulo juguetero (a suelo)

Fondo 60 / 46,5 cm

⚠ Reguladores a suelo incluidos. Módulos siempre a suelo.

ⓘ Cubeta / cajón sobre ruedas. Medidas interiores del cajón: ancho 36,6 / 44,2 / 51,8 x fondo 52,5 / 39 x alto 53,7 cm

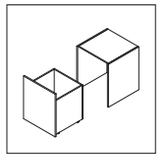

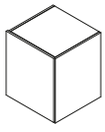

alto
**71** cm

| | | ancho 45,6 | ancho 53,2 | ancho 60,8 |
|---|---|---|---|---|
| Referencia | | WDJ-62 | WDJ-67 | WDJ-64 |
| Fondo 60 | A1 | 165 | 174 | 182 |
| | Top | 169 | 179 | 188 |
| | Slim | 169 | 178 | 187 |
| Fondo 46,5 | | -19 | -19 | -20 |

# Módulos inferiores singulares

## Módulo mesa extraible

Fondo 60 / 46,5 cm

⚠ Siempre con sobre de grueso 5 cm

ⓘ Mesa extraible con guías vistas

ⓘ Fondo útil (extracción): 53 cm / 39 cm

ⓘ Opción led

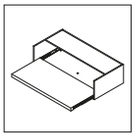

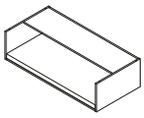

alto
**32** cm

| | ancho 91,2 | ancho 106,4 | ancho 121,6 |
|---|---|---|---|
| Referencia | WDM-33 | WDM-311 | WDM-36 |
| Fondo 58 | 196 | 211 | 226 |
| Fondo 44,5 | 177 | 189 | 200 |
| Opción led | +89 | +95 | +101 |

## Distanciador metálico h.16 cm

Fondo 60 / 46,5 cm

⚠ Tapa de grueso 1,6 cm. Imprescindible si va apilado sobre módulos inferiores sin tapa.

ⓘ Partes metálicas siempre lacadas

⚠ Medida especial +20% (sobre medida sup.)

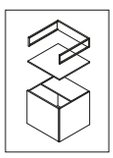

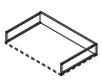

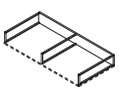

alto (sin tapa)
**14,4** cm

| | ancho 45,6 | ancho 53,2 | ancho 60,8 | ancho 76 | ancho 91,2 | ancho 106,4 | ancho 121,6 |
|---|---|---|---|---|---|---|---|
| Referencia | WAD-12 | WAD-17 | WAD-14 | WAD-15 | WAD-13 | WAD-111 | WAD-16 |
| Fondo 57,8 | 112 | 112 | 113 | 114 | 116 | 118 | 170 |
| Con tapa | +13 | +15 | +17 | +21 | +26 | +30 | +34 |
| Referencia | WAD-12E | WAD-17E | WAD-14E | WAD-15E | WAD-13E | WAD-111E | WAD-16E |
| Fondo 44,3 | 110 | 110 | 111 | 112 | 114 | 116 | 167 |
| Con tapa | +10 | +12 | +14 | +17 | +21 | +24 | +28 |

## Distanciador metálico h.32 cm

Fondo 60 / 46,5 cm

⚠ Tapa de grueso 1,6 cm. Imprescindible si va apilado sobre módulos inferiores sin tapa.

ⓘ Partes metálicas siempre lacadas

⚠ Medida especial +20% (sobre medida sup.)

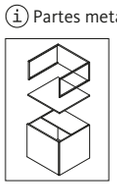

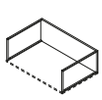

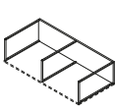

alto (sin tapa)
**30,4** cm

| | ancho 45,6 | ancho 53,2 | ancho 60,8 | ancho 76 | ancho 91,2 | ancho 106,4 | ancho 121,6 |
|---|---|---|---|---|---|---|---|
| Referencia | WAD-32 | WAD-37 | WAD-34 | WAD-35 | WAD-33 | WAD-311 | WAD-36 |
| Fondo 57,8 | 117 | 118 | 119 | 121 | 123 | 125 | 179 |
| Con tapa | +13 | +15 | +17 | +21 | +26 | +30 | +34 |
| Referencia | WAD-32E | WAD-37E | WAD-34E | WAD-35E | WAD-33E | WAD-311E | WAD-36E |
| Fondo 44,3 | 115 | 116 | 117 | 119 | 121 | 123 | 176 |
| Con tapa | +10 | +12 | +14 | +17 | +21 | +24 | +28 |

# Complementos

## Cojines Dressbox para armarios de fondo 60 cm

**Fondo 57,8 cm**

ⓘ Cojines para formar bancos con módulos inferiores.

ⓘ Fondo 57,8 cm. Alto 6,5 cm

ⓘ Desenfundables.

⚠ Medida especial +15% (sobre medida sup.)

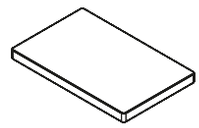

| | ancho 45,4 | ancho 53 | ancho 60,6 | ancho 75,8 | ancho 91 | ancho 106,2 |
|---|---|---|---|---|---|---|
| Referencia | WEC-2 | WEC-7 | WEC-4 | WEC-5 | WEC-3 | WEC-11 |
| Tejido Fil | 113 | 119 | 124 | 140 | 152 | 164 |
| Tejido Natura | 142 | 154 | 165 | 188 | 203 | 218 |

## Cojines Dressbox para armarios de fondo 46,5 cm

**Fondo 44,3 cm**

ⓘ Cojines para formar bancos con módulos inferiores.

ⓘ Fondo 44,3 cm. Alto 6,5 cm

ⓘ Desenfundables.

⚠ Medida especial +15% (sobre medida sup.)

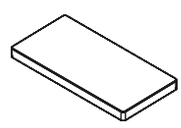

| | ancho 45,4 | ancho 53 | ancho 60,6 | ancho 75,8 | ancho 91 | ancho 106,2 |
|---|---|---|---|---|---|---|
| Referencia | WEC-2E | WEC-7E | WEC-4E | WEC-5E | WEC-3E | WEC-11E |
| Tejido Fil | 112 | 117 | 122 | 137 | 149 | 161 |
| Tejido Natura | 140 | 152 | 163 | 185 | 200 | 215 |

## Tapa fuelle Dressbox

**Fondo 60 / 46,5 cm**

⚠ Tapa para módulos inferiores (sin módulos superiores apilados) o para módulos superiores del grupo h.162 y h.178 cm.

ⓘ Mín. 18 ptos.

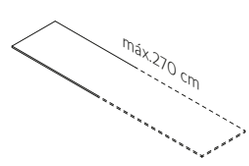


grueso
**1,6** cm

| | Fondo 60 cm | | Fondo 46,5 cm | |
|---|---|---|---|---|
| | Fondo 58,1 cm | Para salvar zócalo: fondo 59,6 cm | Fondo 44,6 cm | Para salvar zócalo: fondo 46,1 cm |
| Referencia | WDT-1 | WDT-1R | WDT-1E | WDT-1RE |
| Puntos | 28 m.l | | 23 m.l | |

# Notas

## Notas

# MODULOS PARA COLGAR / ALTILLOS

Puentes y altillos Dressbox:
Módulos diáfanos, con puerta elevable o con puerta batiente.

Módulos para colgar o apilar y combinar con otros módulos de la colección. Los módulos incluyen el herraje para colgar, se requiere refuerzo metálico para módulos de fondo 60 cm que van colgados.

## Módulos para colgar / apilar (Altillos)

**118** Modulación
**120** Módulos diáfanos
**121** Módulos de ptas.elevables
**122** Módulos de ptas.batientes
**123** Refuerzos metálicos

# Módulos para colgar / Altillos

## Módulos para colgar o para apilar (altillos) con herraje

### Fondo 46,5 cm

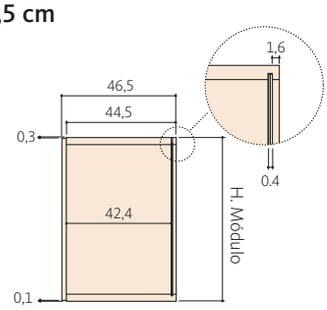


### Fondo 60 cm

ⓘ Refuerzo metálico obligatorio.

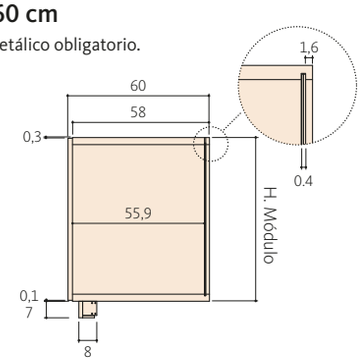


ⓘ Detalle herraje para colgar (con doble regulación en ancho y fondo y con bloqueo para evitar el descuelgue). Incluido en fondo 60 y 46,5 cm

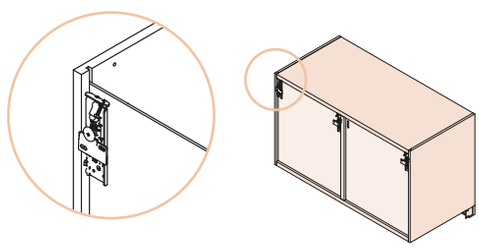

## Ejemplo

ⓘ Ejemplo de módulos colgados combinados.

ⓘ Refuerzo metálico imprescindible en módulos colgados de fondo 60 cm.

**módulo de ptas.batientes**
**h.55 cm**

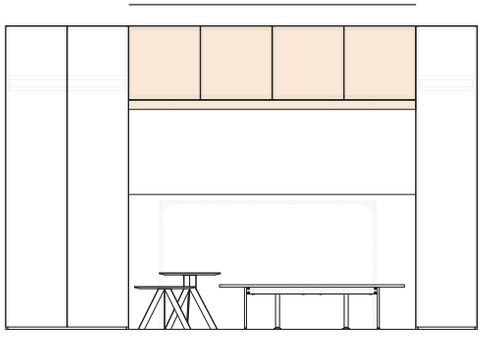

ⓘ Módulo de fondo 60 cm con refuerzo metálico

**módulo diáfanos y ptas.batientes**
**h.71 cm**

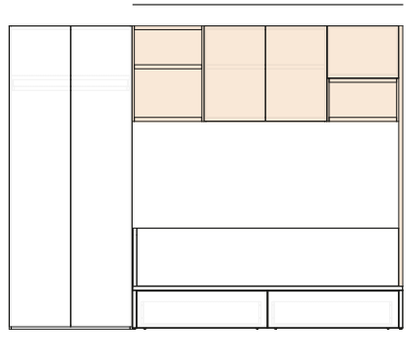

ⓘ Módulo de fondo 46,5 cm con costado laminado

**módulo diáfanos y ptas.elevables**
**h.71 cm**

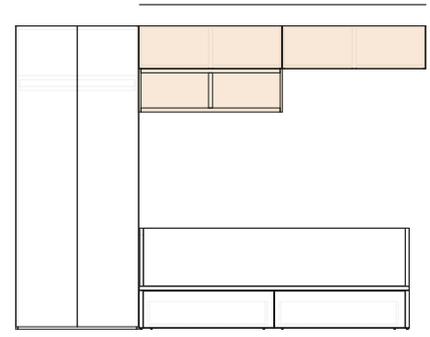

ⓘ Módulo de fondo 46,5 cm sin refuerzos

# Módulos para colgar / Altillos

## Módulos para colgar o apilar (altillos): diáfanos

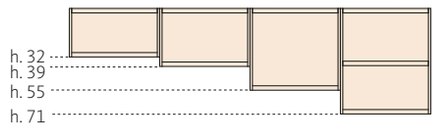


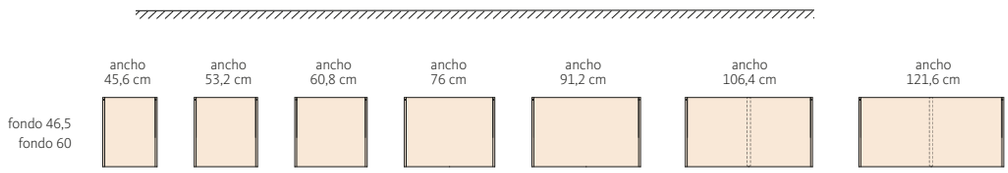


## Módulos para colgar o apilar (altillos): puerta elevable

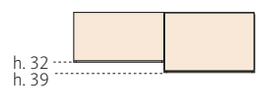


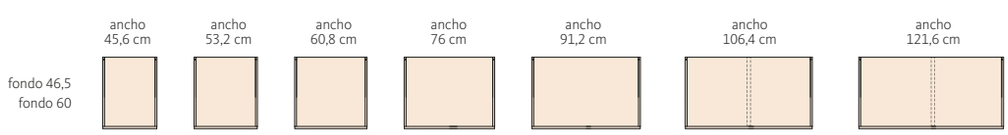


## Módulos para colgar o apilar (altillos): puertas batientes

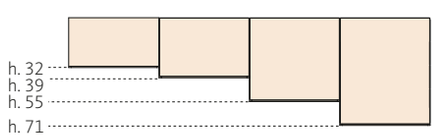


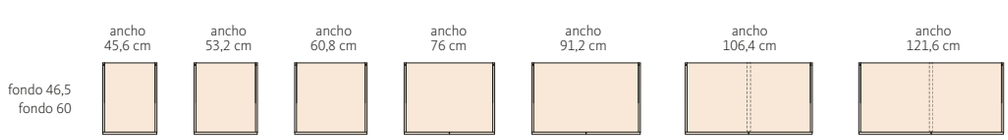

# Módulos para colgar / altillos: Diáfanos

## Módulos para colgar o apilar (altillos) diáfanos

Fondo 60 / 46,5 cm

⚠ Obligatorio refuerzo metálico en módulos colgados de fondo 60 cm (ver pág.123)

ⓘ Herraje para colgar incluido

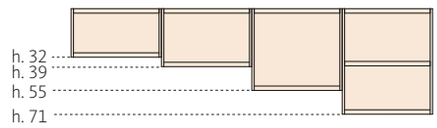


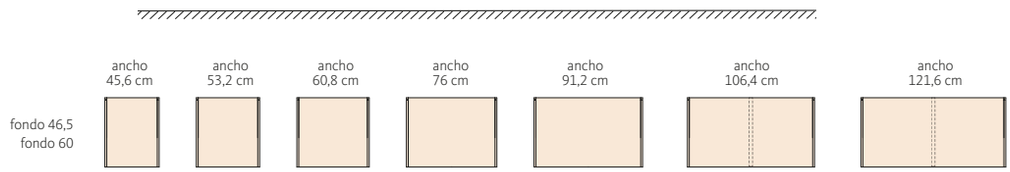


alto **32** cm

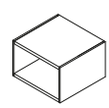

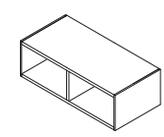

| | ancho 45,6 | ancho 53,2 | ancho 60,8 | ancho 76 | ancho 91,2 | ancho 106,4 | fuelle 100-121,6 |
|---|---|---|---|---|---|---|---|
| Referencia | WCH-32 | WCH-37 | WCH-34 | WCH-35 | WCH-33 | WCH-311 | WCH-36 |
| Fondo 60 | 67 | 73 | 79 | 91 | 102 | 128 | 139 |
| Fondo 46,5 | 57 | 62 | 67 | 76 | 85 | 106 | 115 |

alto **39** cm

| | | | | | | | |
|---|---|---|---|---|---|---|---|
| | WCH-42 | WCH-47 | WCH-44 | WCH-45 | WCH-43 | WCH-411 | WCH-46 |
| Fondo 60 | 71 | 77 | 83 | 95 | 107 | 135 | 147 |
| Fondo 46,5 | 60 | 65 | 70 | 79 | 89 | 112 | 122 |

alto **55** cm

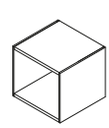

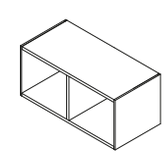

| | ancho 45,6 | ancho 53,2 | ancho 60,8 | ancho 76 | ancho 91,2 | ancho 106,4 | fuelle 100-121,6 |
|---|---|---|---|---|---|---|---|
| Referencia | WCH-52 | WCH-57 | WCH-54 | WCH-55 | WCH-53 | WCH-511 | WCH-56 |
| Fondo 60 | 80 | 86 | 93 | 105 | 117 | 151 | 164 |
| Fondo 46,5 | 68 | 73 | 78 | 88 | 98 | 126 | 136 |

alto **71** cm

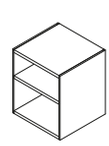

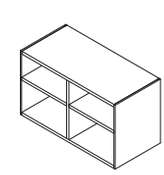

| | ancho 45,6 | ancho 53,2 | ancho 60,8 | ancho 76 | ancho 91,2 | ancho 106,4 | fuelle 100-121,6 |
|---|---|---|---|---|---|---|---|
| Referencia | WCH-62 | WCH-67 | WCH-64 | WCH-65 | WCH-63 | WCH-611 | WCH-66 |
| Fondo 60 | 107 | 116 | 125 | 143 | 160 | 208 | 226 |
| Fondo 46,5 | 89 | 96 | 103 | 118 | 132 | 172 | 186 |

# Módulos para colgar / altillos: Pta.Elevable

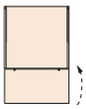

## Módulos para colgar o apilar (altillos) con puerta elevable

Fondo 60 / 46,5 cm

⚠ Obligatorio refuerzo metálico en módulos colgados de fondo 60 cm (ver pág.123)

ⓘ Herraje para colgar incluido

ⓘ 2 hidráulicos en anchos superiores a 60,8 cm

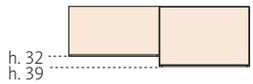


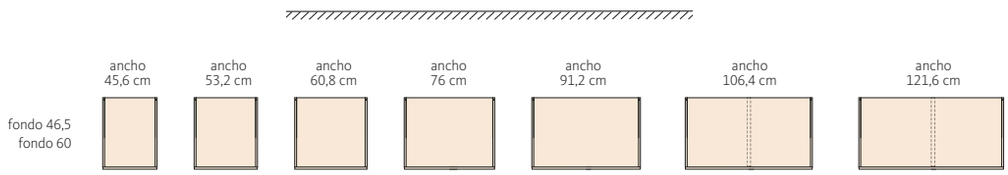


ⓘ Módulos con divisor interior.

alto **32** cm

| | | ancho 45,6 | ancho 53,2 | ancho 60,8 | ancho 76 | ancho 91,2 | ancho 106,4 | fuelle 100-121,6 |
|---|---|---|---|---|---|---|---|---|
| Referencia | | **WCE-32** | **WCE-37** | **WCE-34** | **WCE-35** | **WCE-33** | **WCE-311** | **WCE-36** |
| Fondo 60 | A1 | 101 | 107 | 114 | 133 | 147 | 177 | 195 |
| | Top | 105 | 112 | 120 | 142 | 158 | 191 | 212 |
| | Slim | 105 | 111 | 119 | 139 | 154 | 185 | 204 |
| | Vitrina | 214 *(+9)* | 227 *(+11)* | 234 *(+13)* | 258 *(+17)* | 283 *(+20)* | 313 *(+22)* | 383 *(+27)* |
| **Fondo 46,5** | | -10 | -10 | -11 | -13 | -16 | -20 | -22 |

*Incremento por cristal Flutes, Krizet o Glaseado: (+xx ptos.)*

ⓘ Módulos con divisor interior.

alto **39** cm

| | | ancho 45,6 | ancho 53,2 | ancho 60,8 | ancho 76 | ancho 91,2 | ancho 106,4 | fuelle 100-121,6 |
|---|---|---|---|---|---|---|---|---|
| Referencia | | **WCP-42** | **WCE-47** | **WCE-44** | **WCE-45** | **WCE-43** | **WCE-411** | **WCE-46** |
| Fondo 60 | A1 | 107 | 114 | 122 | 142 | 156 | 189 | 209 |
| | Top | 111 | 119 | 128 | 151 | 167 | 203 | 226 |
| | Slim | 111 | 118 | 127 | 148 | 163 | 197 | 218 |
| | Vitrina | 221 *(+12)* | 234 *(+14)* | 242 *(+16)* | 269 *(+20)* | 295 *(+24)* | 328 *(+28)* | 402 *(+32)* |
| **Fondo 46,5** | | -10 | -10 | -12 | -15 | -16 | -21 | -23 |

*Incremento por cristal Flutes, Krizet o Glaseado: (+xx ptos.)*

# Módulos para colgar / altillos: Ptas.Batientes

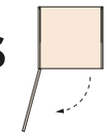

## Módulos para colgar o apilar (altillos) con puertas batientes

Fondo 60 / 46,5 cm

⚠ Obligatorio refuerzo metálico en módulos colgados de fondo 60 cm

ⓘ Herraje para colgar incluido

ⓘ Indicar mano de apertura

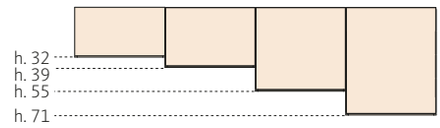


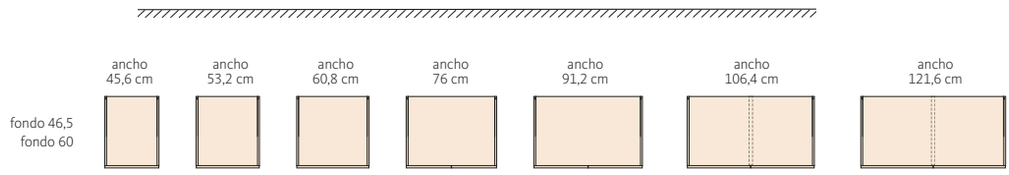


ⓘ Módulos con divisor interior.

alto **32** cm

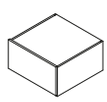
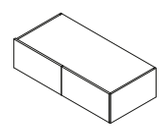
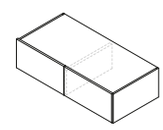

| | | ancho 45,6 | ancho 53,2 | ancho 60,8 | ancho 76 | ancho 91,2 | ancho 106,4 | fuelle 100-121,6 |
|---|---|---|---|---|---|---|---|---|
| Referencia | | **WCP-32** | **WCP-37** | **WCP-34** | **WCP-35** | **WCP-33** | **WCP-311** | **WCP-36** |
| Fondo 60 | **A1** | 96 | 103 | 111 | 144 | 160 | 187 | 203 |
| | **AV** | 121 | 128 | 136 | 192 | 210 | 237 | 253 |
| | **Top** | 98 | 105 | 113 | 146 | 162 | 189 | 205 |
| | **Slim** | 98 | 105 | 113 | 146 | 162 | 189 | 205 |
| | **Vitrina** | 212 *(+10)* | 221 *(+11)* | 231 *(+13)* | 369 *(+16)* | 394 *(+20)* | 429 *(+22)* | 442 *(+26)* |
| **Fondo 46,5** | | -10 | -11 | -12 | -15 | -17 | -22 | -24 |

*Incremento por cristal Flutes, Krizet o Glaseado: (+xx ptos.)*

ⓘ Módulos con divisor interior.

alto **39** cm

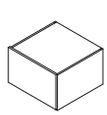
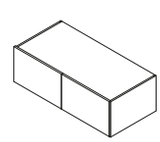
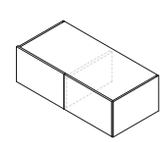

| | | ancho 45,6 | ancho 53,2 | ancho 60,8 | ancho 76 | ancho 91,2 | ancho 106,4 | fuelle 100-121,6 |
|---|---|---|---|---|---|---|---|---|
| Referencia | | **WCP-42** | **WCP-47** | **WCP-44** | **WCP-45** | **WCP-43** | **WCP-411** | **WCP-46** |
| Fondo 60 | **A1** | 102 | 110 | 118 | 153 | 169 | 201 | 216 |
| | **AV** | 128 | 136 | 144 | 203 | 221 | 253 | 268 |
| | **Top** | 105 | 113 | 121 | 156 | 172 | 204 | 219 |
| | **Slim** | 105 | 113 | 121 | 156 | 172 | 204 | 219 |
| | **Vitrina** | 219 *(+12)* | 229 *(+14)* | 238 *(+16)* | 380 *(+20)* | 402 *(+24)* | 440 *(+28)* | 455 *(+32)* |
| **Fondo 46,5** | | -11 | -12 | -13 | -16 | -18 | -23 | -25 |

*Incremento por cristal Flutes, Krizet o Glaseado: (+xx ptos.)*

# Módulos para colgar / altillos: Ptas.Batientes

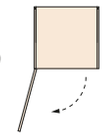

## Módulos para colgar o apilar (altillos) con puertas batientes

Fondo 60 / 46,5 cm

⚠ Obligatorio refuerzo metálico en módulos colgados de fondo 60 cm

ⓘ Herraje para colgar incluido

ⓘ Indicar mano de apertura

ⓘ Módulos con divisor interior.

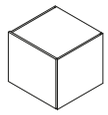
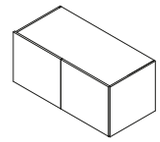
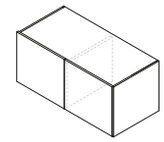

alto
**55** cm

| | | ancho 45,6 | ancho 53,2 | ancho 60,8 | ancho 76 | ancho 91,2 | ancho 106,4 | fuelle 100-121,6 |
|---|---|---|---|---|---|---|---|---|
| Referencia | | WCP-52 | WCP-57 | WCP-54 | WCP-55 | WCP-53 | WCP-511 | WCP-56 |
| Fondo 60 | A1 | 116 | 124 | 133 | 171 | 189 | 227 | 246 |
| | AV | 145 | 153 | 162 | 225 | 247 | 285 | 304 |
| | Top | 121 | 129 | 138 | 176 | 194 | 232 | 251 |
| | Slim | 120 | 128 | 137 | 175 | 193 | 231 | 250 |
| | Vitrina | 233 *(+17)* | 243 *(+20)* | 254 *(+23)* | 400 *(+28)* | 422 *(+34)* | 464 *(+40)* | 485 *(+46)* |
| Fondo 46,5 | | -12 | -13 | -15 | -17 | -19 | -25 | -28 |

*Incremento por cristal Flutes, Krizet o Glaseado: (+xx ptos.)*

ⓘ Módulos con divisor interior.

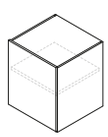
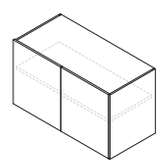
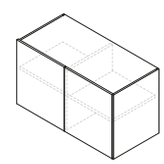

alto
**71** cm

| | | ancho 45,6 | ancho 53,2 | ancho 60,8 | ancho 76 | ancho 91,2 | ancho 106,4 | fuelle 100-121,6 |
|---|---|---|---|---|---|---|---|---|
| Referencia | | WCP-62 | WCP-67 | WCP-64 | WCP-65 | WCP-63 | WCP-611 | WCP-66 |
| Fondo 60 | A1 | 148 | 159 | 171 | 216 | 242 | 296 | 320 |
| | AV | 180 | 191 | 203 | 274 | 306 | 360 | 384 |
| | Top | 156 | 167 | 179 | 224 | 250 | 304 | 328 |
| | Slim | 153 | 164 | 176 | 221 | 247 | 301 | 325 |
| | Vitrina | 273 *(+21)* | 288 *(+26)* | 302 *(+30)* | 460 *(+36)* | 492 *(+42)* | 553 *(+52)* | 583 *(+60)* |
| Fondo 46,5 | | -18 | -20 | -22 | -25 | -28 | -36 | -40 |

*Incremento por cristal Flutes, Krizet o Glaseado: (+xx ptos.)*

## Refuerzos para módulos colgados

Fuelle

⚠ Reguladores a suelo incluidos.

ⓘ Con rebaje para salvazócalo de 1,5 x 10 cm

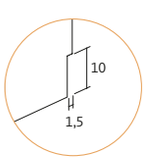


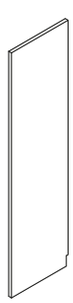

Ejemplo

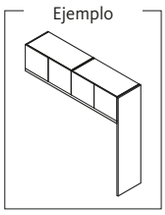

ⓘ Viga con forro de tablero laminado

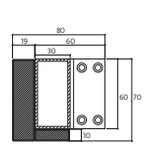


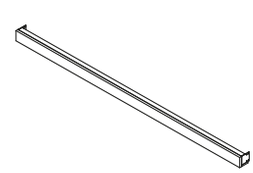

Ejemplo

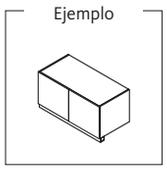

alto y fondo
**fuelle**

ancho
**fuelle**

| | | |
|---|---|---|
| | Costado laminado: grueso 3 cm | 8 x 7 cm / Viga metálica = 3 x 6 cm |
| Referencia | WCC-F | WCV-F |
| Puntos | 68 ptos. m² | 58 ptos. m.l |

# ESTANTES, Y ACCESORIOS

Completa tu Dressbox con la amplia variedad de accesorios disponibles.

Estantes, estantes extraíbles, barras para colgar, divisores interiores, cajoneras interiores, accesorios metálicos y laterales de remate.

## Estantes, cajoneras y accesorios interiores


**126** Estantes y barras de colgar
**128** Cajoneras para ptas.batientes
**129** Cajoneras para ptas.plegables
**130** Accesorios exteriores
**131** Accesorios interiores
**132** Accesorios metálicos
**134** Laterales de remate
**135** Tapas fuelle
**136** Instrucciones de montaje

# Estantes y barras

## Estantes intermedios

ⓘ Fondo 54,9 cm / 41,4 cm

grueso
**3** cm

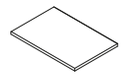

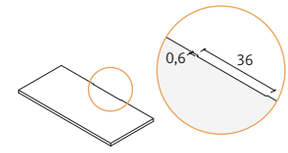


| ancho armario | 45,6 cm | 53,2 cm | 60,8 cm | 76 cm | 91,2 cm | 106,4 cm | 121,6 cm |
|---|---|---|---|---|---|---|---|
| ancho estante (cm) | 42,3 | 49,9 | 57,5 | 72,7 | 87,9 | 103,1 | 118,3 |
| Referencia | WIE-2F | WIE-7F | WIE-4F | WIE-5F | WIE-3F | WIE-11F | WIE-6F |
| **Fondo 60** | 20 | 22 | 24 | 28 | 33 | 37 | 41 |
| **Fondo 46,5** | 18 | 20 | 22 | 26 | 30 | 33 | 37 |

## Estantes con barra / Barras para colgar

ⓘ El herraje de la barra de colgar puede ir sobre costado o sobre el estante

ⓘ Fondo estantes con barra: 54,9 cm

ⓘ Barra extraible

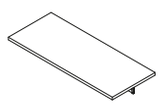

| ancho (cm) | 42,3 | 49,9 | 57,5 | 72,7 | 87,9 | 103,1 | 118,3 | 42,3 | 49,9 | 57,5 | 72,7 | 87,9 | 103,1 | 118,3 | fondo 35 cm |
|---|---|---|---|---|---|---|---|---|---|---|---|---|---|---|---|
| Referencia | WIE-2B | WIE-7B | WIE-4B | WIE-5B | WIE-3B | WIE-11B | WIE-6B | WIB-2 | WIB-7 | WIB-4 | WIB-5 | WIB-3 | WIB-11 | WIB-6 | XT-F45 |
| **Para fondo 60** | 34 | 37 | 40 | 46 | 56 | 63 | 70 | 14 | 15 | 16 | 18 | 23 | 26 | 29 | 20 |

## Estantes extraíbles / Estantes extraíbles para zapatos

⚠ **Para módulos de ptas. batientes y módulos diáfanos** ⓘ Fondo 54,9 cm / 41,4 cm

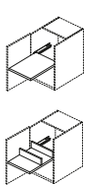

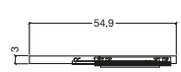


⚠ **Para módulos de ptas. batientes y módulos diáfanos** ⓘ Fondo 54,9 cm

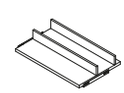

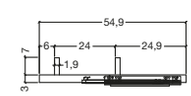


| ancho (cm) | 42,3 | 49,9 | 57,5 | 72,7 | 87,9 | 103,1 | 42,3 | 49,9 | 57,5 | 72,7 | 87,9 | 103,1 |
|---|---|---|---|---|---|---|---|---|---|---|---|---|
| Referencia | WIE-2X | WIE-7X | WIE-4X | WIE-5X | WIE-3X | WIE-11X | WIE-2Z | WIE-7Z | WIE-4Z | WIE-5Z | WIE-3Z | WIE-11Z |
| **Para fondo 60** | 65 | 68 | 70 | 75 | 80 | 85 | 71 | 75 | 79 | 85 | 92 | 99 |
| **Para fondo 46,5** | -3 | -3 | -4 | -6 | -7 | -8 | | | | | | |

⚠ **Para módulos de ptas. plegables** ⓘ Fondo 54,9 cm / 41,4 cm

ⓘ Indicar mano

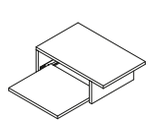

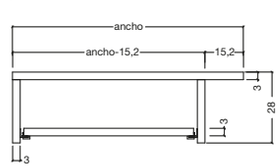


⚠ **Para módulos de ptas. plegables** ⓘ Fondo 54,9 cm

ⓘ Indicar mano

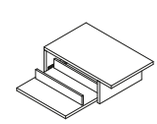

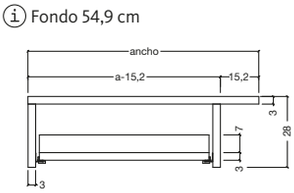


| ancho (cm) | 72,7 | 87,9 | 103,1 | 118,3 | 72,7 | 87,9 | 103,1 | 118,3 |
|---|---|---|---|---|---|---|---|---|
| Referencia | WIE-5XL | WIE-3XL | WIE-11XL | WIE-6XL | WIE-5ZL | WIE-3ZL | WIE-11ZL | WIE-6ZL |
| **Para fondo 60** | 117 | 126 | 135 | 145 | 124 | 136 | 148 | 159 |
| **Para fondo 46,5** | -14 | -16 | -18 | -20 | | | | |

# Estantes y barras para armarios de rincón

## Estantes y barras para armario de rincón angular

Grueso 3 cm

ⓘ Indicar la mano del estante intermedio: izquierda (I) - derecha (D)

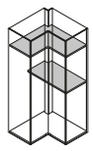

| | e. superior - 102,3 x 102,3 cm | e. intermedio - 102,3 x 54,4 cm | e. intermedio con barra | 2 barras - 46,7 cm / 102,3 cm |
|---|---|---|---|---|
| Referencia | WIE-2FR | WIE-2RR | WIE-2BR | WIB-2R |
| Fondo 60 | 69 | 37 | 62 | 36 |

## Estantes y barras para armario de rincón chaflán

Grueso 3 cm

ⓘ Indicar la mano del armario

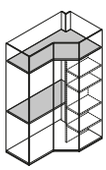

| | estante superior 148,3 x 88,6 cm | e.intermedio - 148,3 x 54,4 cm | estante intermedio con barra | barra - 148,3 cm |
|---|---|---|---|---|
| Referencia | WIE-2FF | WIE-2RF | WIE-2BF | WIB-2F |
| Fondo 60 | 58 | 50 | 81 | 31 |

## Estantes y barras para armario de rincón plegables

Grueso 3 cm

ⓘ Indicar la mano del estante: izquierda (I) - derecha (D)

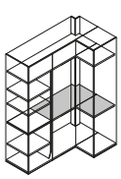

| | estante intermedio - 116,2 x 102,3 cm | 2 barras - 116,2 cm / 46,7 cm |
|---|---|---|
| Referencia | WIE-2FM | WIB-2M |
| Fondo 60 | 60 | 40 |

## Estantes y barras para armario de rincón cabina

Grueso 3 cm

ⓘ Indicar la mano del armario

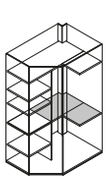

| | estante intermedio - 95,4 x 98,7 cm | 2 barras - 95,4 cm / 44,9 cm |
|---|---|---|
| Referencia | WIE-2FB | WIB-2B |
| Fondo 60 | 53 | 35 |

# Cajoneras interiores para ptas. batientes

## Cajoneras interiores para armarios de ptas. batientes - 1 cajón

ⓘ Indicar en el pedido si va colgada ⓘ Indicar tirador: Ring o Coma

ⓘ Extracción total opcional +13 ptos.

ⓘ Fondo 49 cm / 35,5 cm

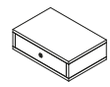

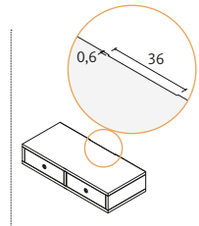


alto
**22** cm

| | ancho 42,3 | ancho 49,9 | ancho 57,5 | ancho 72,7 | ancho 87,9 | ancho 103,1 | ancho 118,3 |
|---|---|---|---|---|---|---|---|
| Referencia | WIC-12 | WIC-17 | WIC-14 | WIC-15 | WIC-13 | WIC-111 | WIC-16 |
| **Fondo 60** | 76 | 84 | 87 | 97 | 118 | 154 | 192 |
| **Fondo 46,5** | 66 | 71 | 76 | 84 | 92 | 134 | 167 |

## Cajoneras interiores para armarios de ptas.batientes - 2 cajones

ⓘ Indicar en el pedido si va colgada ⓘ Indicar tirador: Ring o Coma

ⓘ Extracción total opcional +26 ptos.

ⓘ Fondo 49 cm / 35,5 cm

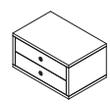

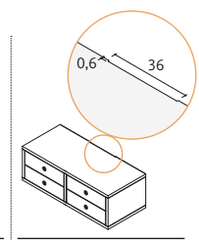


alto
**38** cm

| | ancho 42,3 | ancho 49,9 | ancho 57,5 | ancho 72,7 | ancho 87,9 | ancho 103,1 | ancho 118,3 |
|---|---|---|---|---|---|---|---|
| Referencia | WIC-22 | WIC-27 | WIC-24 | WIC-25 | WIC-23 | WIC-211 | WIC-26 |
| **Fondo 60** | 119 | 129 | 133 | 146 | 160 | 198 | 293 |
| **Fondo 46,5** | 107 | 113 | 119 | 129 | 142 | 155 | 264 |

## Cajoneras interiores para armarios de ptas.batientes - 3 cajones

ⓘ Indicar en el pedido si va colgada ⓘ Indicar tirador: Ring o Coma ⓘ Cajonera siempre a suelo

ⓘ Extracción total opcional +39 ptos.

ⓘ Fondo 49 cm / 35,5 cm

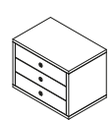

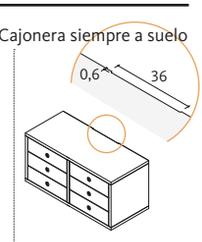


alto
**54** cm

| | ancho 42,3 | ancho 49,9 | ancho 57,5 | ancho 72,7 | ancho 87,9 | ancho 103,1 | ancho 118,3 |
|---|---|---|---|---|---|---|---|
| Referencia | WIC-32 | WIC-37 | WIC-34 | WIC-35 | WIC-33 | WIC-311 | WIC-36 |
| **Fondo 60** | 163 | 175 | 181 | 195 | 213 | 258 | 394 |
| **Fondo 46,5** | 147 | 155 | 163 | 176 | 202 | 228 | 359 |

## Cajoneras interiores para armarios de ptas.batientes - 4 cajones

ⓘ Cajonera siempre a suelo ⓘ Indicar tirador: Ring o Coma

ⓘ Extracción total opcional +52 ptos.

ⓘ Fondo 49 cm / 35,5 cm

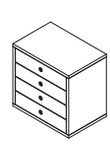

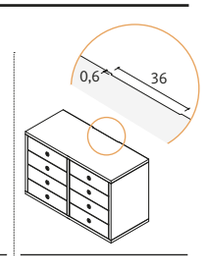


alto
**70** cm

| | ancho 42,3 | ancho 49,9 | ancho 57,5 | ancho 72,7 | ancho 87,9 | ancho 103,1 | ancho 118,3 |
|---|---|---|---|---|---|---|---|
| Referencia | WIC-42 | WIC-47 | WIC-44 | WIC-45 | WIC-43 | WIC-411 | WIC-46 |
| **Fondo 60** | 206 | 221 | 227 | 245 | 266 | 319 | 495 |
| **Fondo 46,5** | 187 | 197 | 206 | 222 | 240 | 289 | 450 |

# Cajoneras interiores para ptas. plegables

## Cajoneras interiores para armarios de ptas. plegables - 1 cajón

ⓘ **Indicar en el pedido la mano de apertura del armario** ⓘ Indicar tirador: Ring o Coma

ⓘ Indicar en el pedido si va colgada

ⓘ Extracción total opcional +13 ptos.

ⓘ Fondo 49 cm / 35,5 cm

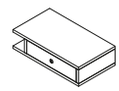

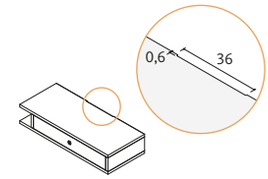


alto
**22** cm

| | ancho 72,7 | ancho 87,9 | ancho 103,1 | ancho 118,3 |
|---|---|---|---|---|
| Referencia | **WIC-15P** | **WIC-13P** | **WIC-111P** | **WIC-16P** |
| **Fondo 60** | 95 | 104 | 120 | 124 |
| **Fondo 46,5** | 85 | 92 | 100 | 108 |

## Cajoneras interiores para armarios de ptas. plegables - 2 cajones

ⓘ **Indicar en el pedido la mano de apertura del armario** ⓘ Indicar tirador: Ring o Coma

ⓘ Indicar en el pedido si va colgada

ⓘ Extracción total opcional +26 ptos.

ⓘ Fondo 49 cm / 35,5 cm

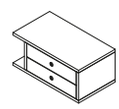

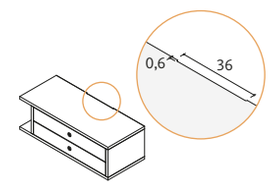


alto
**38** cm

| | ancho 72,7 | ancho 87,9 | ancho 103,1 | ancho 118,3 |
|---|---|---|---|---|
| Referencia | **WIC-25P** | **WIC-23P** | **WIC-211P** | **WIC-26P** |
| **Fondo 60** | 142 | 153 | 170 | 176 |
| **Fondo 46,5** | 131 | 142 | 152 | 161 |

## Cajoneras interiores para armarios de ptas. plegables - 3 cajones

ⓘ **Indicar en el pedido la mano de apertura del armario** ⓘ Indicar tirador: Ring o Coma

ⓘ Indicar en el pedido si va colgada

ⓘ Extracción total opcional +39 ptos.

ⓘ Fondo 49 cm / 35,5 cm

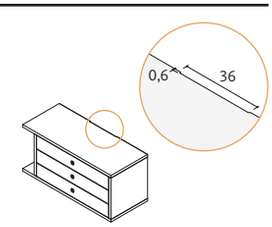


alto
**54** cm

| | ancho 72,7 | ancho 87,9 | ancho 103,1 | ancho 118,3 |
|---|---|---|---|---|
| Referencia | **WIC-35P** | **WIC-33P** | **WIC-311P** | **WIC-36P** |
| **Fondo 60** | 188 | 203 | 223 | 229 |
| **Fondo 46,5** | 179 | 191 | 202 | 214 |

## Cajoneras interiores para armarios de ptas. plegables - 4 cajones

ⓘ **Indicar en el pedido la mano de apertura del armario** ⓘ Indicar tirador: Ring o Coma

ⓘ Cajonera siempre a suelo

ⓘ Extracción total opcional +52 ptos.

ⓘ Fondo 49 cm / 35,5 cm

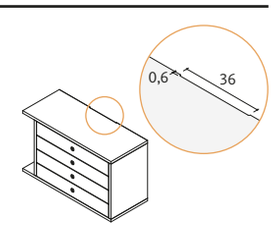


alto
**70** cm

| | ancho 72,7 | ancho 87,9 | ancho 103,1 | ancho 118,3 |
|---|---|---|---|---|
| Referencia | **WIC-45P** | **WIC-43P** | **WIC-411P** | **WIC-46P** |
| **Fondo 60** | 235 | 252 | 276 | 282 |
| **Fondo 46,5** | 225 | 240 | 254 | 267 |

# Accesorios exteriores

## Perchero: Galán

Madera maciza

ⓘ Madera maciza de fresno. Tintada o lacada. ⚠ Barras: Ancho especial sin incremento.

⚠ Pilares: Medida especial +15%

⚠ WEM-20 siempre con barra intermedia

ⓘ Ancho 9 cm. Grueso 2 cm

ⓘ Taladros intermedios para colgador Bolet

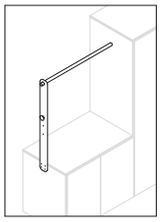

ⓘ Barras superiores

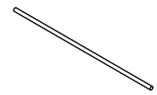

| | ancho 52,1 | ancho 59,7 | ancho 67,3 | ancho 82,5 | ancho 97,7 | ancho 112,9 | ancho 128,1 |
|---|---|---|---|---|---|---|---|
| Referencia | WEB-25 | WEB-75 | WEB-45 | WEB-55 | WEB-35 | WEB-115 | WEB-65 |
| ø 2,5 cm | 13 | 15 | 17 | 19 | 22 | 24 | 27 |

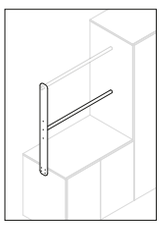

ⓘ Barras intermedias

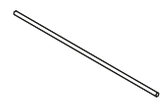

| | ancho 45,6 | ancho 53,2 | ancho 60,8 | ancho 76 | ancho 91,2 | ancho 106,4 | ancho 121,6 | alto 106 cm | alto 133 cm |
|---|---|---|---|---|---|---|---|---|---|
| Referencia | WEB-2 | WEB-7 | WEB-4 | WEB-5 | WEB-3 | WEB-11 | WEB-6 | WEM-10 | WEM-20 |
| ø 2,5 cm | 12 | 14 | 16 | 18 | 21 | 23 | 26 | 38 | 52 |

## Perchero metálico

ⓘ Estructura metálica lacada. Pasamanos macizo plegado de sección 1 x 4 cm. Fondo 30 cm

ⓘ Barras de madera maciza de fresno. Tintada o lacada

⚠ Medida especial +20% (sobre medida sup.)

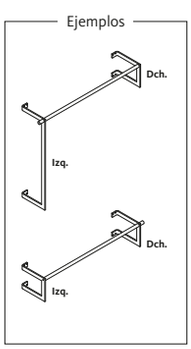

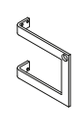

| | Izquierda. Alto 100 cm | Derecha. Alto 100 cm | Izquierda. Alto 25 cm | Derecha. Alto 25 cm |
|---|---|---|---|---|
| Referencia | WEF-100I | WEF-100D | WEF-25I | WEF-25D |
| Fondo 30 | 139 | 139 | 78 | 78 |

⚠ Ancho especial sin incremento.

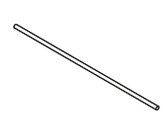

| | ancho 45,6 | ancho 53,2 | ancho 60,8 | ancho 76 | ancho 91,2 | ancho 106,4 | ancho 121,6 |
|---|---|---|---|---|---|---|---|
| Referencia | WEB-2 | WEB-7 | WEB-4 | WEB-5 | WEB-3 | WEB-11 | WEB-6 |
| ø 2,5 cm | 12 | 14 | 16 | 18 | 21 | 23 | 26 |

# Accesorios interiores

## Divisores de grueso 1 cm.

ⓘ Fondo 54 cm / 40,5 cm

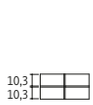


alto
**21,6** cm

| | ancho 42,2 | ancho 49,9 | ancho 57,4 | ancho 72,6 | ancho 87,8 | ancho 103,1 | ancho 118,2 |
|---|---|---|---|---|---|---|---|
| Referencia | WAC-12 | WAC-17 | WAC-14 | WAC-15 | WAC-13 | WAC-111 | WAC-16 |
| Fondo 60 | 25 | 27 | 29 | 39 | 43 | 46 | 58 |
| Fondo 46,5 | -3 | -4 | -5 | -6 | -6 | -7 | -10 |

alto
**28,6** cm

| | ancho 42,2 | ancho 49,9 | ancho 57,4 | ancho 72,6 | ancho 87,8 | ancho 103,1 | ancho 118,2 |
|---|---|---|---|---|---|---|---|
| Referencia | WAC-22 | WAC-27 | WAC-24 | WAC-25 | WAC-23 | WAC-211 | WAC-26 |
| Fondo 60 | 27 | 30 | 33 | 44 | 50 | 53 | 65 |
| Fondo 46,5 | -3 | -4 | -6 | -7 | -7 | -8 | -10 |

alto
**36,6** cm

| | ancho 42,2 | ancho 49,9 | ancho 57,4 | ancho 72,6 | ancho 87,8 | ancho 103,1 | ancho 118,2 |
|---|---|---|---|---|---|---|---|
| Referencia | WAC-32 | WAC-37 | WAC-34 | WAC-35 | WAC-33 | WAC-311 | WAC-36 |
| Fondo 60 | 40 | 44 | 48 | 64 | 73 | 77 | 97 |
| Fondo 46,5 | -6 | -7 | -8 | -10 | -13 | -15 | -17 |

# Accesorios para interiores

## Bastidor con accesorios

No admite medidas especiales

ⓘ Accesorios metálicos en acabado Negro.

ⓘ Incluye bastidor, accesorio y 2 distanciadores.

ⓘ Para armarios de ptas.plegables consultar con fábrica.

ⓘ Para otras medidas de ancho consultar con fábrica.

### Organizador

ⓘ Alto 5,3 cm

| | ancho 56 cm - 64,4 cm | ancho 76 cm - 84,4 cm | ancho 86 cm - 94,4 cm |
|---|---|---|---|
| Referencia | WMD-5O | WMD-3O | WMD-11O |
| Puntos | 132 | 150 | 161 |

### Zapatero

ⓘ Alto 12,5 cm

| | ancho 56 cm - 64,4 cm | ancho 76 cm - 84,4 cm | ancho 86 cm - 94,4 cm |
|---|---|---|---|
| Referencia | WMD-5Z | WMD-3Z | WMD-11Z |
| Puntos | 106 | 122 | 129 |

### Cajón alambre

ⓘ Alto 16 cm

| | ancho 56 cm - 64,4 cm | ancho 76 cm - 84,4 cm | ancho 86 cm - 94,4 cm |
|---|---|---|---|
| Referencia | WMD-5A | WMD-3A | WMD-11A |
| Puntos | 117 | 135 | 148 |

### Pantalonero

ⓘ Alto 5,3 cm

ⓘ Incluye 7 varillas.

| | | ⓘ Incluye 1 bandeja (h.12 cm) | ⓘ Incluye 2 bandeja (h.12 cm) |
|---|---|---|---|
| | ancho 56 cm - 64,4 cm | ancho 76 cm - 84,4 cm | ancho 86 cm - 94,4 cm |
| Referencia | WMD-5P | WMD-3P | WMD-11P |
| Puntos | 96 | 115 | 127 |

### Bandeja

ⓘ Alto 5,3 cm

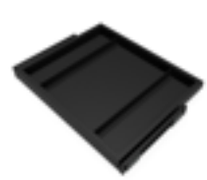

| | | ⓘ Incluye 2 cestos (h.13 cm) | ⓘ Incluye 3 cestos (h.13 cm) |
|---|---|---|---|
| | ancho 56 cm - 64,4 cm | ancho 76 cm - 84,4 cm | ancho 86 cm - 94,4 cm |
| Referencia | WMD-5B | WMD-3B | WMD-11B |
| Puntos | 125 | 158 | 182 |

# Accesorios para interiores

## Accesorios metálicos

No admite medidas especiales

ⓘ Accesorios metálicos en acabado acabado Negro.

ⓘ Pantalonero extraíble (sobre estante)

ⓘ Con 11 varillas.

ancho
**34** cm

alto 10 - fondo 47 cm

| Referencia | WHM-A |
|---|---|
| Puntos | 62 |

ⓘ Espejo extraíble (sobre costado)

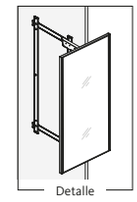


alto
**100** cm

ancho 35 cm - fondo 4 cm

| Referencia | WHM-E |
|---|---|
| Puntos | 118 |

ⓘ Zapatero extraíble (sobre costado)

ⓘ Bandejas con inclinación ajustable

ⓘ Indicar mano (I/D)

alto
**65,6** cm

ancho 44,4 cm - fondo 28-32 cm

| Referencia | WHM-Z |
|---|---|
| Puntos | 172 |

ⓘ Barra abatible (sobre costado)

ⓘ No disp. para ptas.plegables.

alto
**85** cm

| | ancho 45 - 60 cm | ancho 60 - 83 cm | ancho 83 - 115 cm |
|---|---|---|---|
| Referencia | WI-5B | WI-3B | WI-11B |
| Puntos | 70 | | |

ⓘ Para ir con bastidor. Consultar con fábrica.

ⓘ Juego 7 varillas pantalonero.

grueso
**1,6** cm

Juego de 7 uds. - fondo 39,7 cm (útil 36,1 cm)

| Referencia | WIM-P |
|---|---|
| Puntos | 33 |

# Laterales de remate (opcionales)

## Laterales de grueso 1 cm. Fondo 60 cm

ⓘ Alto fuelle máx 270 cm. Los laterales fuelle se sirven sin mecanizados de unión y se instalan con cinta adhesiva de doble cara.

ⓘ Los laterales para salvar zócalo se sirven por juegos de 2 uds.

ⓘ Sin tuercas de unión.

fondo
**60** cm

| | alto 162 cm | alto 178 cm | alto 202 cm | alto 225 cm | alto 240 cm | alto 255 cm | alto fuelle |
|---|---|---|---|---|---|---|---|
| Referencia | WEL-221 | WEL-261 | WEL-331 | WEL-361 | WEL-381 | WEL-391 | WEL-F |
| **Fondo 60** | 35 | 38 | 43 | 47 | 49 | 52 | 22 m.l |

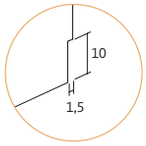


fondo
**61,5** cm

| | alto 162 cm | alto 178 cm | alto 202 cm | alto 225 cm | alto 240 cm | alto 255 cm | alto fuelle |
|---|---|---|---|---|---|---|---|
| Referencia | WER-221 | WER-261 | WER-331 | WER-361 | WER-381 | WER-391 | WER-F |
| **Fondo 61,5** | 70 | 76 | 86 | 94 | 98 | 104 | 44 m.l |

## Laterales de grueso 1 cm. Fondo 46,5 cm

ⓘ Alto fuelle máx 270 cm. Los laterales fuelle se sirven sin mecanizados de unión y se instalan con cinta adhesiva de doble cara.

ⓘ Los laterales para salvar zócalo se sirven por juegos de 2 uds.

ⓘ Sin tuercas de unión.

fondo
**46,5** cm

| | alto 162 cm | alto 178 cm | alto 202 cm | alto 225 cm | alto 240 cm | alto 255 cm | alto fuelle |
|---|---|---|---|---|---|---|---|
| Referencia | WEL-221E | WEL-261E | WEL-331E | WEL-361E | WEL-381E | WEL-391E | WEL-FE |
| **Fondo 46,5** | 29 | 31 | 35 | 38 | 40 | 42 | 18 m.l |

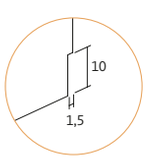


fondo
**48** cm

| | alto 162 cm | alto 178 cm | alto 202 cm | alto 225 cm | alto 240 cm | alto 255 cm | alto fuelle |
|---|---|---|---|---|---|---|---|
| Referencia | WER-221E | WER-261E | WER-331E | WER-361E | WER-381E | WER-391E | WER-FE |
| **Fondo 48** | 58 | 62 | 70 | 76 | 80 | 84 | 36 m.l |

# Tapa fuelle

## Tapa fuelle Dressbox. Fondo 60 cm

Fondo 60 / 61,5 cm

⚠ Tapa para módulos bajos y/o para módulos del grupo h.162 cm y h.178 cm

ⓘ Los armarios para salvar zócalo se montan adelantados y se cubre el hueco trasero con tapas y laterales salvazócalos.

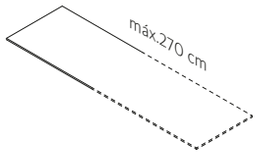


grueso
**1,6** cm

fondo tapa = 58,1 cm

| Referencia | WDT-1 |
|---|---|
| **Fondo 60** | 28 m.l |

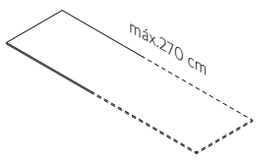


grueso
**1,6** cm

fondo tapa = 59,6 cm (para salvar zócalo)

| Referencia | WDT-1R |
|---|---|
| **Fondo 61,5** | 28 m.l |

## Tapa fuelle Dressbox. Fondo 46,5 cm

Fondo 46,5 / 48 cm

⚠ Tapa para módulos bajos y/o para módulos del grupo h.162 cm y h.178 cm

ⓘ Los armarios para salvar zócalo se montan adelantados y se cubre el hueco trasero con tapas y laterales salvazócalos.

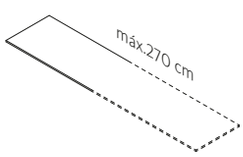


grueso
**1,6** cm

fondo tapa = 44,6 cm

| Referencia | WDT-1E |
|---|---|
| **Fondo 46,5** | 23 m.l |

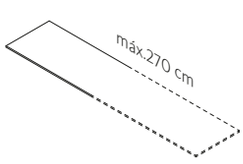


grueso
**1,6** cm

fondo tapa = 46,1 cm (para salvar zócalo)

| Referencia | WDT-1RE |
|---|---|
| **Fondo 48** | 23 m.l |

# INSTRUCCIONES DE MONTAJE

LAGRAMA
Polígono Industrial Planes Altes
Ctra. Vinaros-Ulldecona, km. 11 Apdo. Correos 39
Tel.: 977 72 03 25 Fax: 977 72 09 25
www.lagrama.es e-mail: lagrama@lagrama.es
43550 ULLDECONA (Tarragona) SPAIN

Asistencia WhatsApp
680 390 282

90 min

SISTEMA
APILABLE
DRESSBOX

IM00125

| A | B | C | D | E |
|---|---|---|---|---|
| | M4x18 | | M4x14 | |
| NN8054 | NN8555 | NN8269 | NN8459 | NN8554 |

A

PASAR 6/8 TALADROS CON BROCA 7mm, PARA UNIR EL LATERAL DE REMATE AL MODULO (TODOS LOS MODULOS ESTAN PRETALADRADOS)

LATERAL DE REMATE OPCIONAL

APILADO DE MODULOS

E + B

1

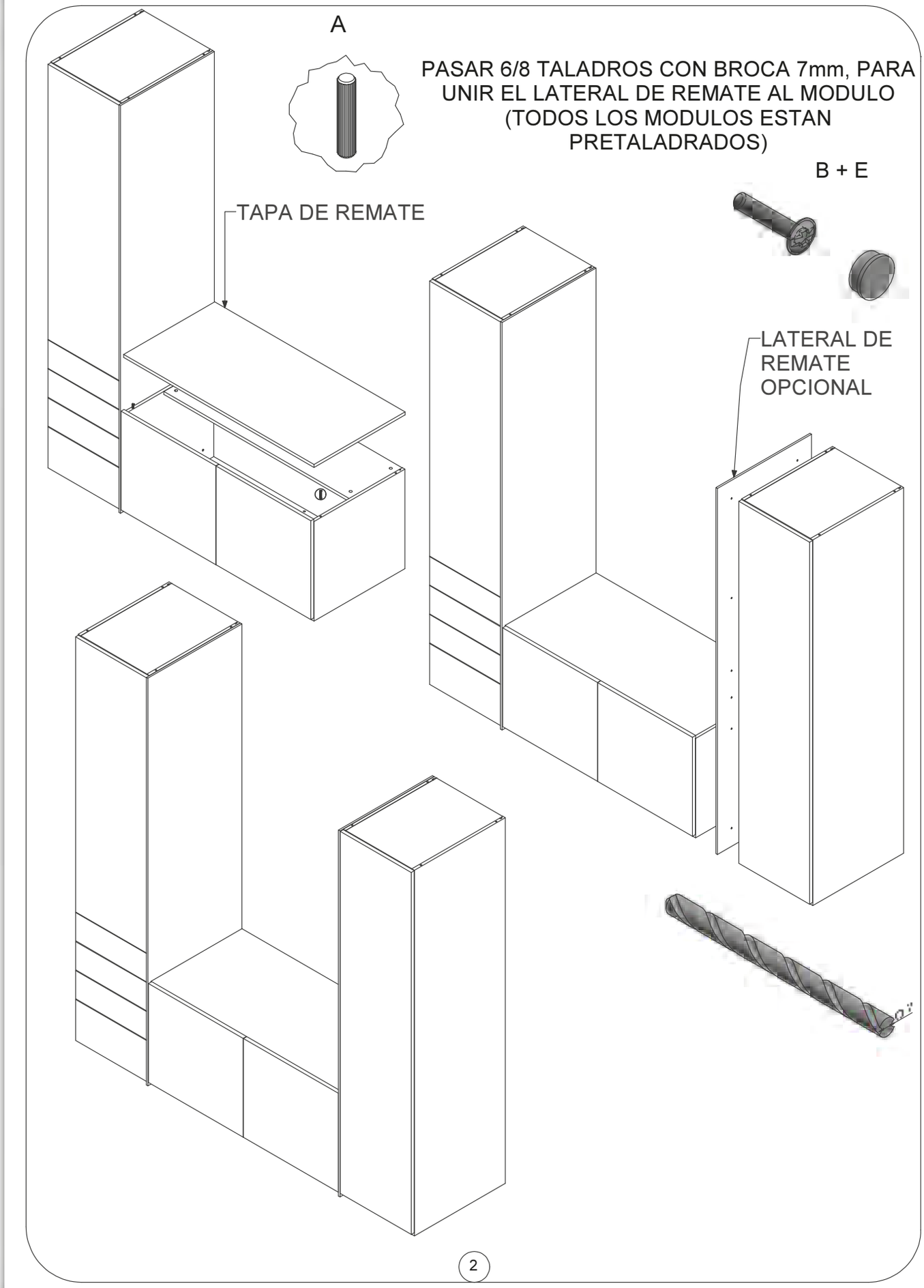
A
PASAR 6/8 TALADROS CON BROCA 7mm, PARA UNIR EL LATERAL DE REMATE AL MODULO (TODOS LOS MODULOS ESTAN PRETALADRADOS)
B + E
TAPA DE REMATE
LATERAL DE REMATE OPCIONAL
2

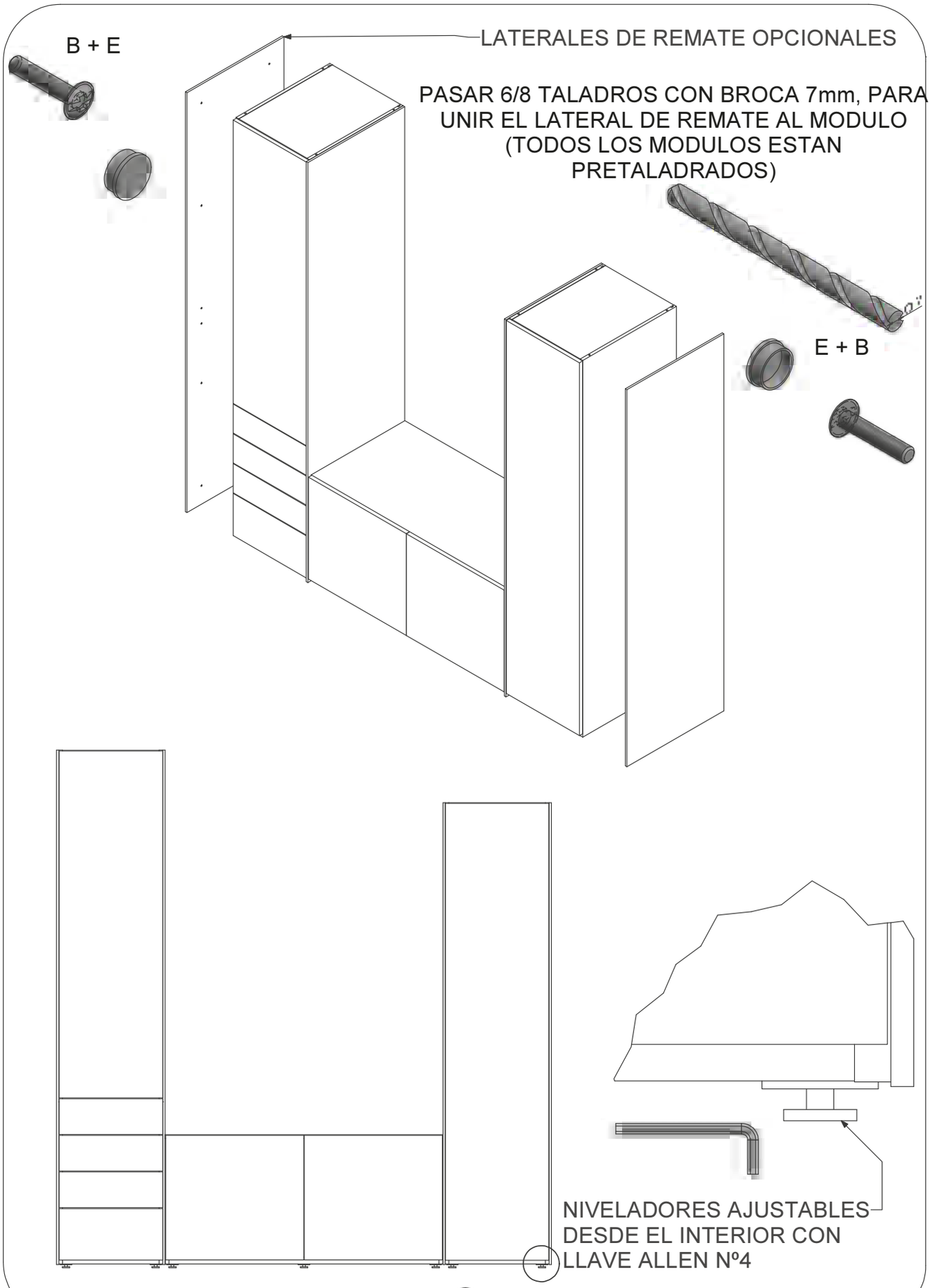
B + E
LATERALES DE REMATE OPCIONALES
PASAR 6/8 TALADROS CON BROCA 7mm, PARA UNIR EL LATERAL DE REMATE AL MODULO (TODOS LOS MODULOS ESTAN PRETALADRADOS)
E + B
NIVELADORES AJUSTABLES DESDE EL INTERIOR CON LLAVE ALLEN Nº4
3

LAGRAMA
Polígono Industrial Planes Altes
Ctra. Vinaros-Ulldecona, km. 11 Apdo. Correos 39
Tel.: 977 72 03 25 Fax: 977 72 09 25
www.lagrama.es e-mail: lagrama@lagrama.es
43550 ULLDECONA (Tarragona) SPAIN

Asistencia WhatsApp
680 390 282

30 min

MODULOS A PARED DRESSBOX

WC*
IM00173

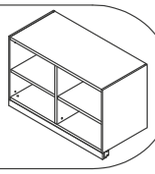

A
5x35
12x
NN8031

B
12x
NN8049

SE RECOMIENDA EL USO DE LA VIGA DE REFUERZO **WCV-F**

Es responsabilidad del cliente asegurar que la pared tiene la calidad suficiente para soportar la carga, y usar los medios adecuados para una correcta fijación a la misma.

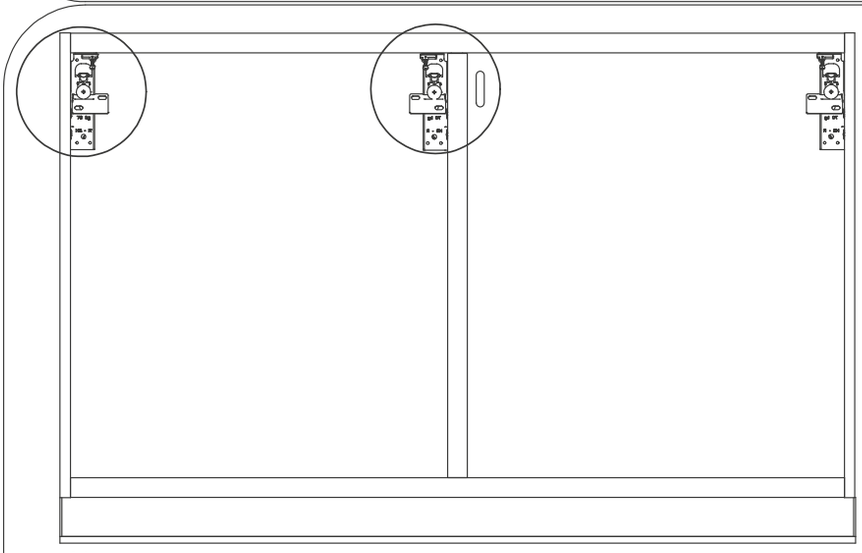

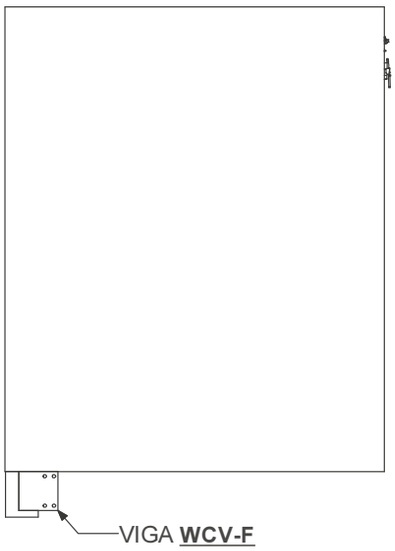


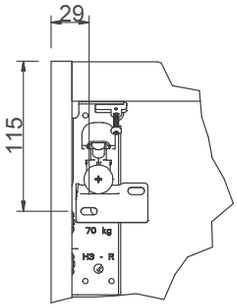


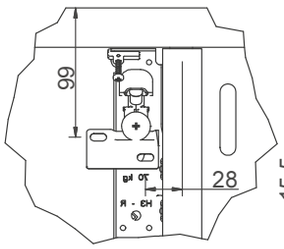


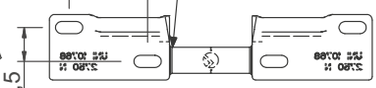


PARTIR LA PLACA POR ESTA ZONA

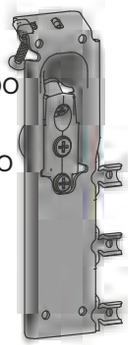

IZQUIERDO
N03265

DERECHO
N03266

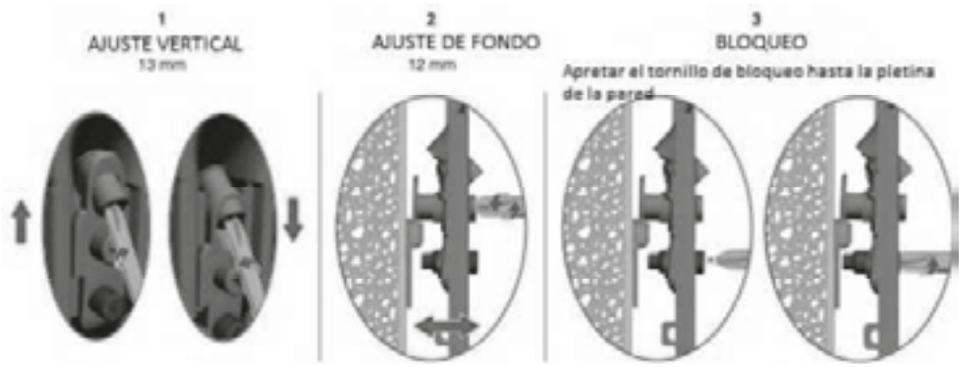


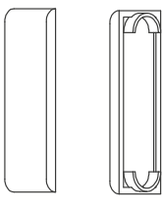

TRAS EL MONTAJE, INSERTAR LAS TAPAS EN LOS ORIFICIOS DE ACCESO AL HERRAJE

# Notas

## Notas